ТИПОВЫЕ СТРОИТЕЛЬНЫЕ КОНСТРУКЦИИ, ИЗДЕЛИЯ И УЗЛЫ

СЕРИЯ 1.011.1-10

СВАИ ЗАБИВНЫЕ ЖЕЛЕЗОБЕТОННЫЕ

ВЫПУСК 1

СВАИ ЦЕЛЬНЫЕ СПЛОШНОГО КВАДРАТНОГО СЕЧЕНИЯ С НЕНАПРЯГАЕМОЙ АРМАТУРОЙ

РАБОЧИЕ ЧЕРТЕЖИ

РАЗРАБОТАНЫ

ИНСТИТУТОМ ФУНДАМЕНТПРОЕКТ

ДИР. ИН-ТА В.К. ДЕМИДОВ

НАЧ. ПО-4 Г.М. ЛЕШИН

ГЛ. ИНЖ. ПР-ТА О.Г. ФИЛИППОВ

С УЧАСТИЕМ НИИЖБ'А

ЗАМ. ДИР. ИН-ТА Т.И. МАМЕДОВ

ЗАВ. ЛАБ. В.А. ЯКУШИН

СТ. НАУЧ. СОТРУДН. Е.М. ЧЕРИКОВЕР

ВНИИОСП'А

ДИР. ИН-ТА В.Л. ИЛЬИЧЕВ

ЗАВ. ЛАБ. Б.В. БАХОЛДИН

УТВЕРЖДЕНЫ

ГОССТРОЕМ СССР

ТЕХНИЧЕСКОЕ ЗАДАНИЕ ОТ 23 ФЕВРАЛЯ 1989 г.

ВВЕДЕНЫ В ДЕЙСТВИЕ ИНСТИТУТОМ ФУНДАМЕНТПРОЕКТ С 1 АПРЕЛЯ 1990 г.

ПРИКАЗ ОТ 11 СЕНТЯБРЯ 1989 г. №248

Обозначение документа	Наименование	Стр.
1.011.1-10.1-ПЗ	Пояснительная записка	4
1.011.1-10.1-1000 ФЧ	Свая С30.20-1... С160.40-13.1	43
1.011.1-10.1-1100	Арматурный чертеж сваи С30.20-1... С160.40-13	60
1.011.1-10.1-1110	Каркас пространственный КП30.20-1... КП 60.20-6	93
1.011.1-10.1-1120	Каркас пространственный КП30.25-1... КП 60.25-6	95
1.011.1-10.1-1130	Каркас пространственный КП30.30-1... КП120.30-13	97
1.011.1-10.1-1140	Каркас пространственный КП40.35-1... КП160.35-13	102
1.011.1-10.1-1150	Каркас пространственный КП40.40-1... КП 160.40-13	108
1.011.1-10.1-1101	Сетка С1... С5	115
1.011.1-10.1-1102	Петля П1... П15	116
1.011.1-10.1-1200	Арматурный чертеж сваи С30.20-1.1 ... С160.40-13.1	118
1.011.1-10.1-1210	Каркас пространственный КП30.20-1.1... КП 60.20-6.1	151
1.011.1-10.1-1220	Каркас пространственный КП30.25-1.1 ... КП60.25-6.1	153
1.011.1-10.1-1230	Каркас пространственный КП30.30-1.1 ... КП 120.30-13.1	155
1.011.1-10.1-1240	Каркас пространственный КП40.35-1.1 ... КП 160.35-13.1	160
1.011.1-10.1-1250	Каркас пространственный КП40.40-1.1 . КП160.40-13.1	166

Конто	Левашов		01.07
Нач. ПО-4	Лешин		11.07
ГИП	Филиппов		12.07
Д. инж.	Горюшин		11.07

1.011.1-10.1

Содержание

Стадия	Лист	Листов
Р	1	2

Фундамент проект

Обозначение документа	Наименование	Стр.
1.011.1-10.1-1260	Каркас пространственный КП₀1 ... КП₀5	172
1.011.1-10.1-2000 ФЧ	Свая С70.30-4.у ... С160.40-13.1у	174
1.011.1-10.1-2100	Арматурный чертеж сваи С70.30-4.у ... С160.40-13.у	186
1.011.1-10.1-2200	Арматурный чертеж сваи С70.30-4.1.у ... С160.40-13.1.у	209
1.011.1-10.1-2101	Сетка С6 ... С8	232
1.011.1-10.1-РС	Ведомость расхода стали кг	233
1.011.1-10.1	Спираль СПг1 ... СПг3	279
1.011.1-10.1	Петля П1 ... П15 Варианты	280

Инв. № подл. | Подпись и дата | Взам. инв. №
7416

1. Общая часть.

Настоящий выпуск содержит рабочие чертежи железобетонных свай цельных сплошного квадратного сечения с ненапрягаемой арматурой, изготовленных из тяжелого бетона и предназначенных для свайных фундаментов зданий и сооружений.

2. Область применения и основные конструктивные решения.

2.1 Сваи предназначены для применения во всех климатических районах, в том числе в районах распространения вечномерзлых грунтов. Область применения свай по грунтовым условиям - в соответствии с требованиями обязательного приложения к ГОСТ 19804-89.

2.2 По условиям погружения забивные сваи длиной 7м и более подразделяются на два вида: обычной и повышенной ударостойкости. Необходимость применения свай повышенной ударостойкости определяет организация, проектирующая свайные фундаменты на основании данных инженерно-геологических изысканий, а также по результатам пробных забивок.

2.3 В качестве опускных свай рекомендуется применять сваи обычной ударостойкости сечениями 300×300, 350×350 и 400×400мм.

2.4 Основные размеры свай приняты в соот-

Зам.гл.инж.	Михальчук			1.011.1-10.1 - ПЗ		
Н.контр.	Левашов					
Нач.по-у	Ларшин			Пояснительная записка	Стадия: Р	Лист: 1	Листов: 39
ГИП	Филиппов				фундаментпроект	
Зед.инж.	Горюшин					

ветствии с ГОСТ 19804-89.

2.5 Сваи сечениями 200×200 и 250×250мм приняты длиной 3...6м, сечением 300×300мм - длиной 6...12м, сечениями 350×350 и 400×400мм - длиной 4...16м с изменением длины через один метр.

Сваи длиной до 6м по требованию заказчика допускается изготавливать с интервалом 0,5м по длине.

2.6 Допускается изготовление свай с технологическим уклоном противоположных сторон поперечного сечения, не превышающим 1:15 без изменения площади поперечного сечения.

2.7 Сваи армируются сварными арматурными каркасами. На период освоения выпуска свай, а также для свай, применяемых в условиях с расчетными температурами, для которых СНиП 2.03.01-84 не рекомендует сварные каркасы, допускается изготавливать вязанные арматурные каркасы.

Примечание: Вязанные каркасы допускается изготавливать только с рабочим армированием из стержней периодического профиля.

2.8 Голова забивных свай усилена сетками. Допускается обведенять сетки в пространственный каркас приваркой дополнительных стержней.

По согласованию с заказчиком для забивных свай длиной до 12м обычной ударостойкости сечениями 200×200, 250×250 и 300×300мм допускается армирование головы круглой спиралью (см. стр. 279)

при условии погружения свай в пески средней плотности и рыхлые, супеси пластичные и текучие, суглинки и глины от текучих до тугопластичных, илы

и торфы и опирания свай на все виды грунтов, за исключением скальных и крупнообломочных. При этом спираль основного каркаса должна быть продолжена до конца арматурных стержней.

Головы опускных свай независимо от сечения рекомендуется армировать круглой спиралью.

2.9 Подъемные петли должны быть заведены за продольную арматуру сваи. Допускается применять петли, приведенные на стр. 280.

2.10 Штыри для фиксации места строповки свай при подъеме на копер, устанавливаются после формования бетонной смеси. Допускается изготавливать штыри из отходов арматуры любых классов.

Сваи длиной до 7м допускается изготавливать без фиксирующих штырей. При этом строповку свай при подъеме на копер производить у верхней подъемной петли.

Строповка свай при подъеме на копер непосредственно за подъемные петли запрещается.

2.11 Сетки, внутренние спирали, приставные каркасы острия и петли должны быть привязаны к основному каркасу сваи вязальной проволокой.

Количество мест привязки должно обеспечить геометрическую неизменяемость арматурных изделий и сохранить их проектное положение до окончания формования бетонной смеси.

2.12 Сваи сечением 200×200 и 250×250мм рекомендуется применять, преимущественно в сельском строительстве, когда применение свай бо́льшего сечения экономически нецелесообразно.

3. Маркировка свай.

3.1 Железобетонные сваи по настоящему выпуску маркируются в соответствии с требованиями ГОСТ 19804-89.

Примеры маркировки:

1. Свая обычной ударостойкости

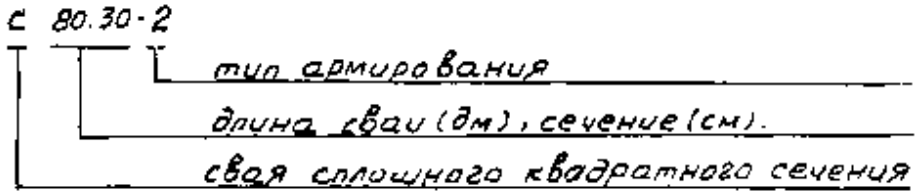

2. Свая обычной ударостойкасти с приставным каркасом острия.

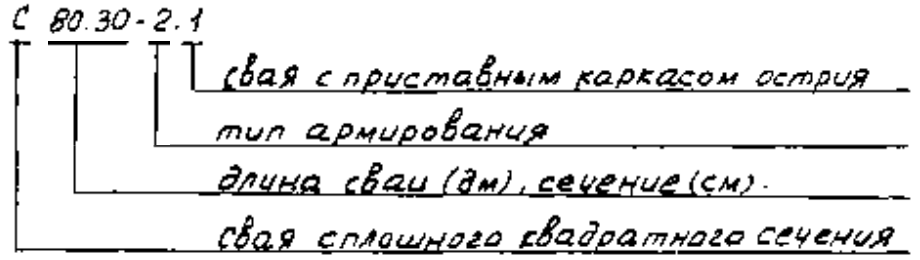

3. Свая повышенной ударостойкости.

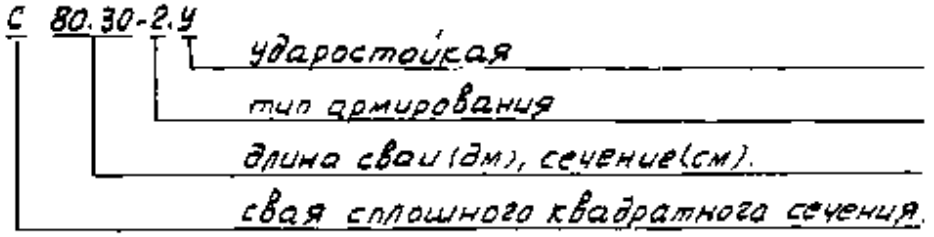

4. Свая повышенной ударостойкости с приставным каркасом острия.

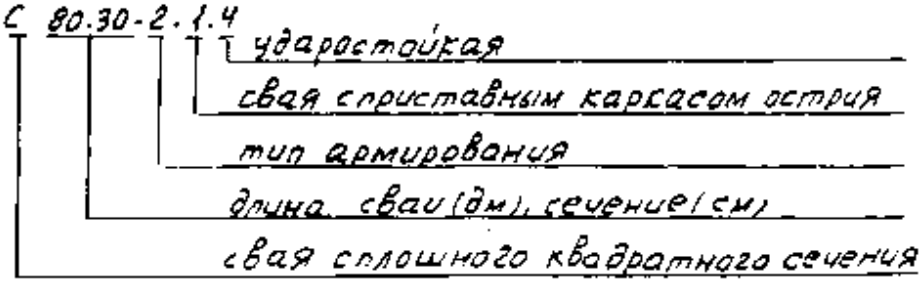

3.2 Условное обозначение армирования свай, принятое в настоящем выпуске

Условное обозначение армирования	Диаметр и класс продольной арматуры
1	10 A I
2	10 A II
3	10 A III
4	12 A I
5	12 A II
6	12 A III

Условное обозначение армирования	Диаметр и класс продольной арматуры
7	14 A II
8	14 A III
9	16 A III
10	18 A III
11	20 A III
12	22 A III
13	25 A III

4. Технические требования.

4.1 При изготовлении свай должны соблюдаться основные технические требования, допускаемые отклонения от проектных размеров, методы испытаний, правила приемки, маркировки, транспортирования и хранения, изложенные в ГОСТ 19804-89.

4.2 Сваи должны изготавливаться из тяжелого бетона класса по прочности на сжатие не ниже: для свай сечениями 200×200, 250×250 и 300×300 мм длиной 3...7м - В15; сечением 350×350мм длиной 4...6м и сечением 400×400мм длиной 4...12м - В20; сечением 300×300мм длиной 8...12м, сечением 350×350 мм длиной 7...12м - В20 для сваи обычной ударостойкости и В25 для свай повышенной ударостойкости, сечением 400×400мм длиной 13...16м - В25 для свай обычной ударостойкости В30 для свай повышенной ударостойкости.

4.3 В качестве крупного заполнителя для бетона

должен применяться фракционированный щебень из естественного камня по ГОСТ 10268-80, при этом размер фракций должен быть не более 40мм.

4.4 В качестве продольной арматуры для каркасов свай предусмотрена горячекатанная арматурная сталь классов A-I, A-II и A-III по ГОСТ 5781-82, а также термомеханически упрочненная арматурная сталь класса A_T-III по ГОСТ 10884-81

4.5 Марка стали устанавливается в соответствии с требованиями ГОСТ 19804-83.

4.6 Допускается изменение диаметра и класса продольной арматуры свай, что должно быть отражено в марке сваи и указано в заказной спецификации.

4.7 Поперечное армирование свай предусмотрено в виде спирали из проволоки диаметром 5мм класса B_pI по ГОСТ 6727-80. Крайние витки должны быть замкнутыми.

4.8 Допускается применение проволоки диаметром 4мм класса B_p-I для свай с продольной арматурой диаметром не более 16мм.

4.9 Для свай с продольной арматурой диаметром 22мм и более диаметр спирали поперечной арматуры следует принимать равным не менее 0,25 d, где d - диаметр продольной арматуры. При этом в качестве поперечной арматуры допускается применять арматурную сталь класса A-I.

4.10 Поперечная арматура должна быть приварена контактной точечной сваркой либо привязана к продольной арматуре не реже чем через один шаг спирали.

4.11 Монтажные петли изготавливаются из горячекатанной арматурной стали класса А I марок ВСт3сп2 и ВСт3пс2. Сталь марки ВСт3пс2 недопускается применять при расчетной зимней температуре монтажа минус 40 и ниже.

4.12 Отпускная прочность бетона свай в момент отгрузки с предприятия-изготовителя должна быть не ниже 100% проектной.

5. Испытание свай на раскрытие трещин.

Сваи длиной 8м и более должны быть испытаны на раскрытие трещин путем укладки их на две опоры, расположенные по схеме.

Схема испытания свай.

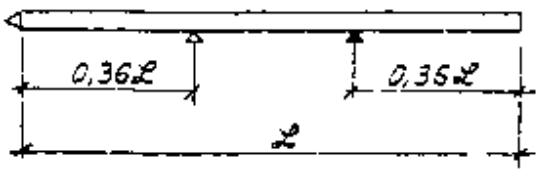

После укладки сваи на две опоры через 10 мин. производят осмотр ее верхней грани над опорами. Сваю считают выдержавшей испытания, если ширина раскрытия трещин не превышает 0,2мм Ширину раскрытия трещин измеряют с точностью до 0,05мм.

Испытания на раскрытие трещин свай, в которых площадь поперечного сечения продольной арматуры увеличена или принят более высокий класс арматуры по сравнению с установленным настоящей

серии, производят в соответствии со схемой, которая должна быть приложена к заказной спецификации.

6. Условия расчета свай.

6.1 Сваи, разработанные в настоящем выпуске рассчитаны на изгиб от усилий, возникающих при подъеме на копер за одну точку, расположенную от торца на расстоянии равном 0,294 длины призматической части сваи, по прочности и раскрытию трещин (непродолжительному) до $a_{crc,} = 0,3$ мм. Коэффициент перегрузки к нагрузке от собственного веса сваи не учитывается, коэффициент динамичности принят равным: 1,5 - при расчете на прочность,

1,25 - при расчете на раскрытие трещин.

6.2 При проектировании свайных фундаментов сваи должны быть рассчитаны по прочности и раскрытию трещин на нагрузки, передаваемые на сваю в строительный и эксплуатационный периоды.

Допускаемая ширина раскрытия трещин принимается в соответствии с требованиями СНиП 2.03.01-84, а при наличии агрессивной среды - СНиП 2.03.11-85.

6.3 Допускается увеличивать поперечное сечение продольной арматуры и принимать другой класс арматуры и бетона, если это требуется по расчету.

6.4 Для проверки свай на внецентренное сжатие по прочности и раскрытию трещин (продолжительному) до $a_{crc,} = 0,2$мм и $a_{crc_2} = 0,1$мм от эксплуатационных нагрузок допускается пользоваться графиками, приведенными на листах 10... 39.

На графиках приведены предельные усилия M (изгибающий момент относительно продольной оси сваи в кНм) и N (нормальная сила вдоль оси сваи в кН),

воспринимаемые нормальным сечением сваи по прочности и раскрытию трещин при различных классах бетона и вариантах армирования свай. При проверке свай на раскрытие трещин, в соответствии с п.4.14 СНиП 2.03.01-84, принято $\gamma_g = 1,2$.

6.5 Порядок пользования графиками следующий:

а) по геологическим условиям строительной площадки выбирается длина и поперечное сечение сваи;

б) по соответствующим чертежам настоящей серии устанавливается минимальное продольное армирование сваи и класс бетона;

в) в соответствии с требованиями СНиП 2.02.03-85 и СНиП 2.02.04-88 определяются место расположения расчетного сечения сваи и усилия „M" и „N" в этом сечении сваи от внешних нагрузок;

г) по графикам на листах 10...39 определяют положение точки с координатами M и N для принятого класса бетона при определенной величине раскрытия трещин. Если точка с координатами M и N лежит ниже кривой, соответствующей принятому сечению и армированию сваи, то выбранная свая удовлетворяет расчету на внецентренное сжатие по прочности и раскрытию трещин, если точка лежит выше – не удовлетворяет. В последнем случае, воспользовавшись этими же графиками, можно подобрать соответствующее расчету армирование сваи.

Сваи сечением 20×20 см. Бетон В15

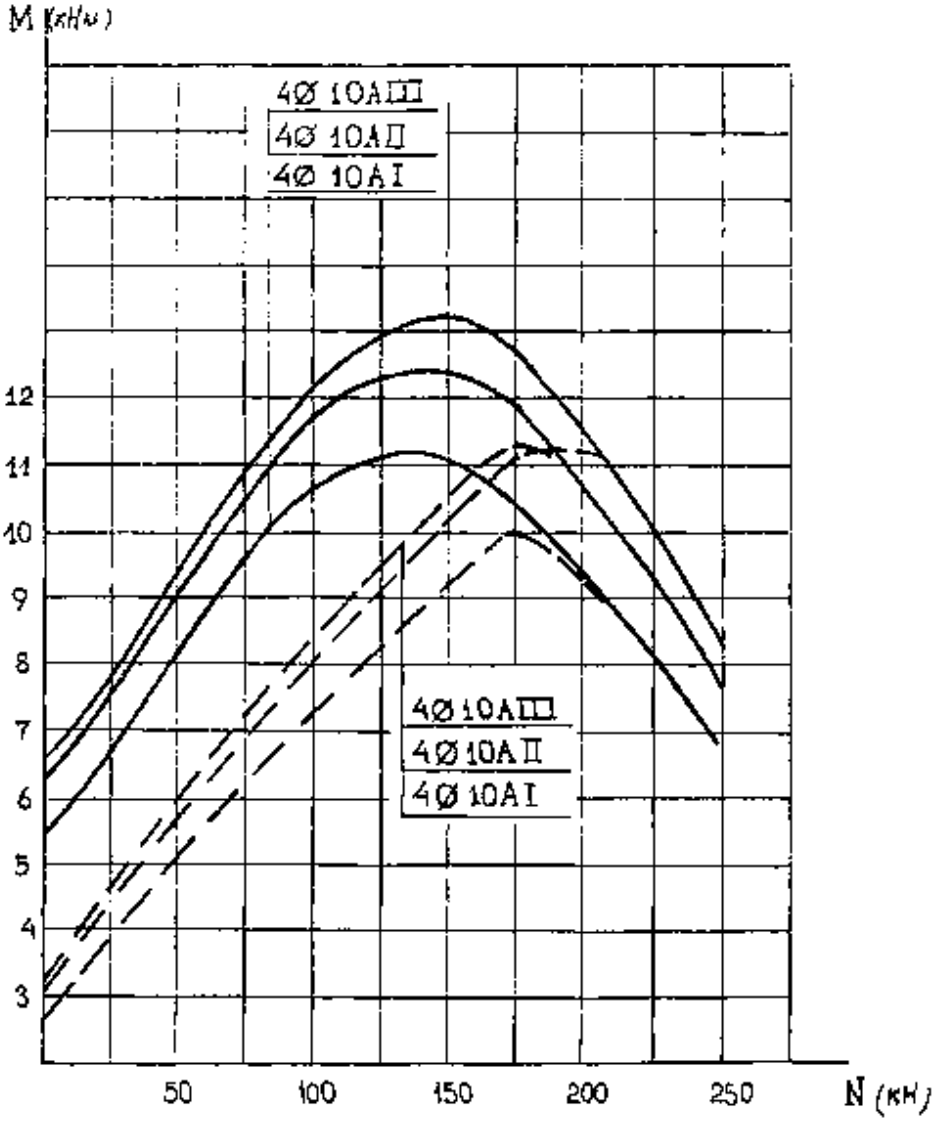

Здесь и далее — при ширине раскрытия трещин до a_{crc_1}=0,2мм

– – – при ширине раскрытия трещин до a_{crc_2}=0,1мм

Сваи сечением 20×20 см Бетон В20

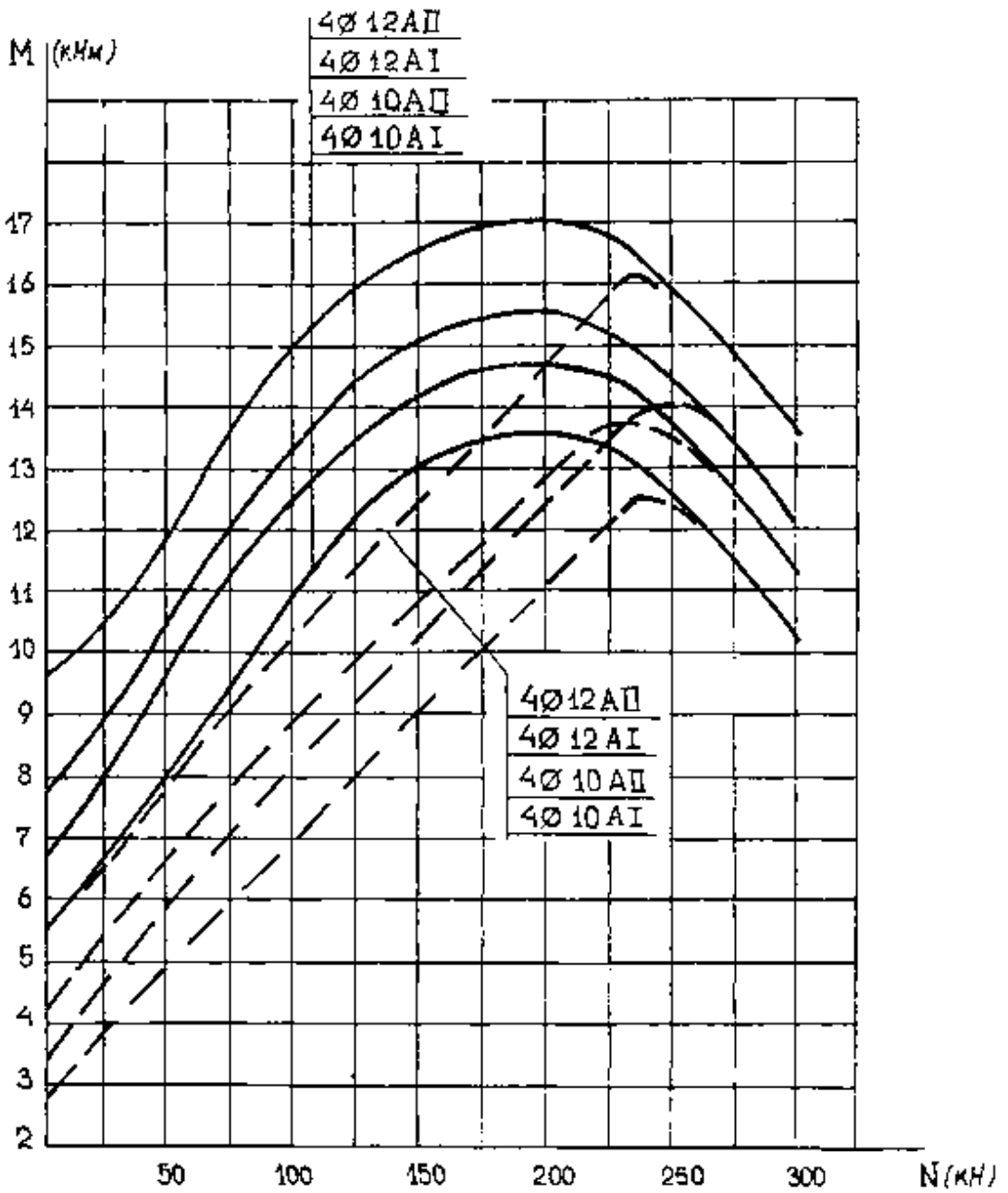

Инв. № подл.	Подпись и дата	Взам инв №
1741		

Сваи сечением 20×20см Бетон В20

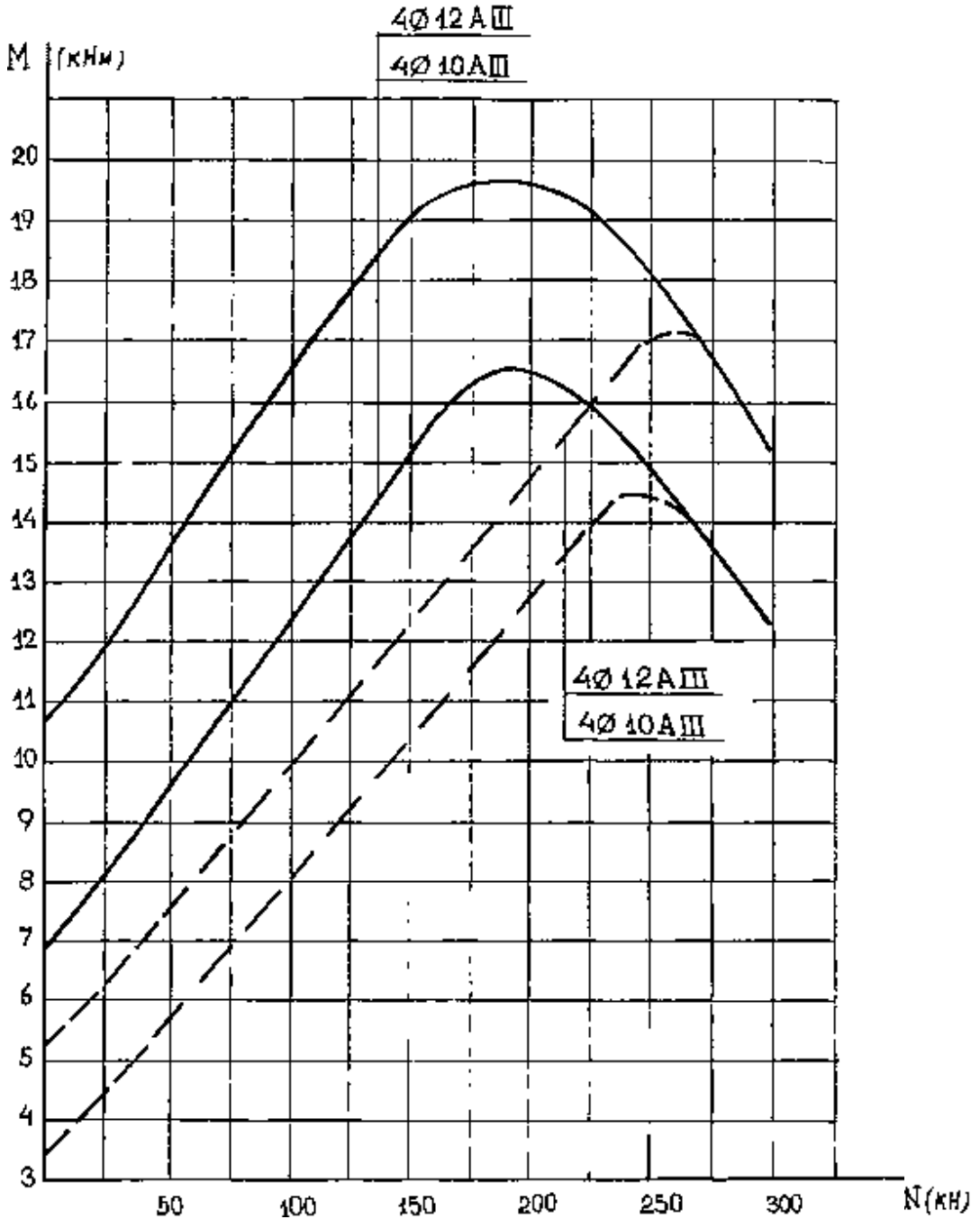

Сваи сечением 20×20 см. Бетон В 25

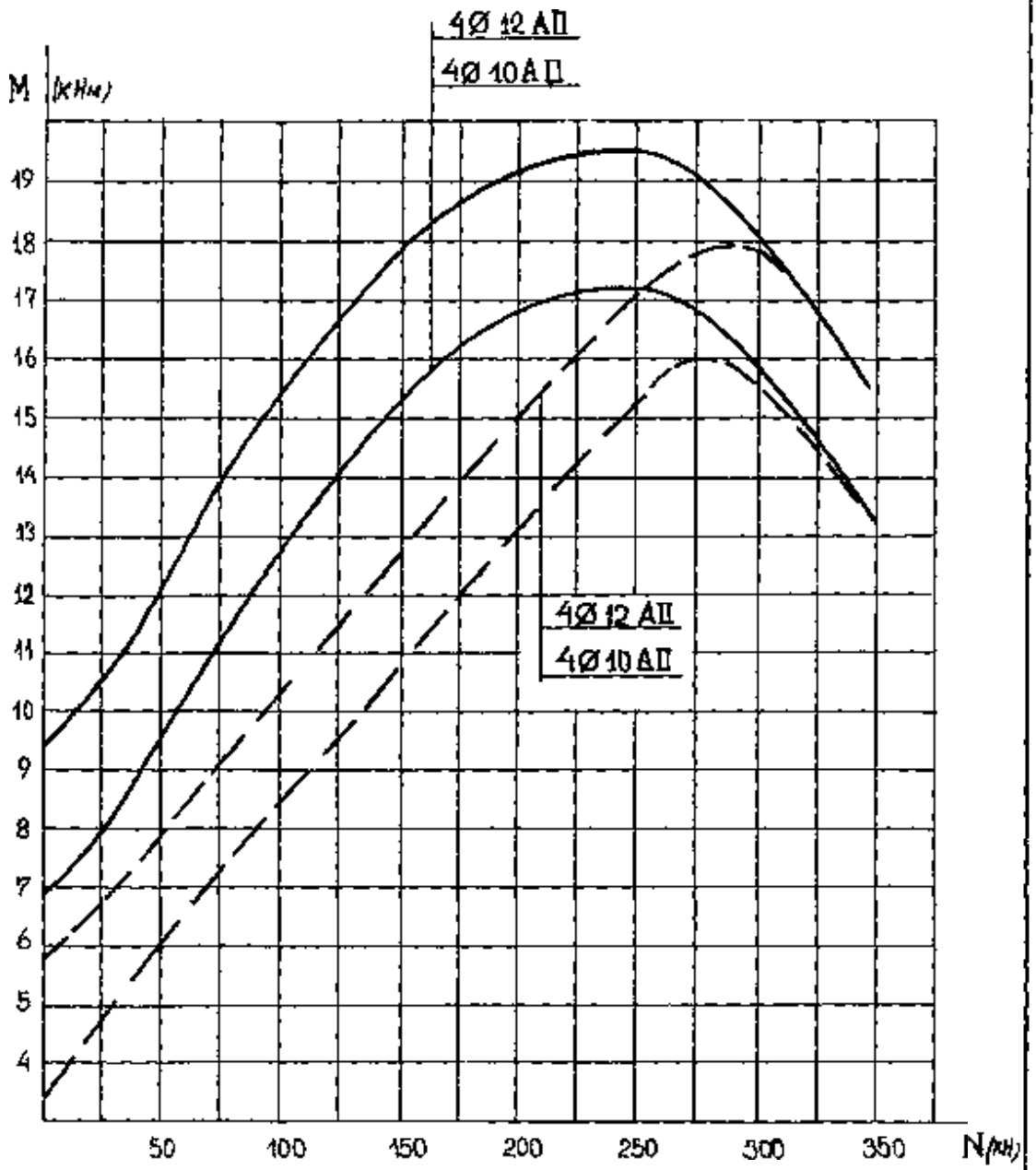

Инв. № подл.	Подпись и дата	Взам. инв. №
17416		

Сваи сечен. см 20×20 см Бетон В25

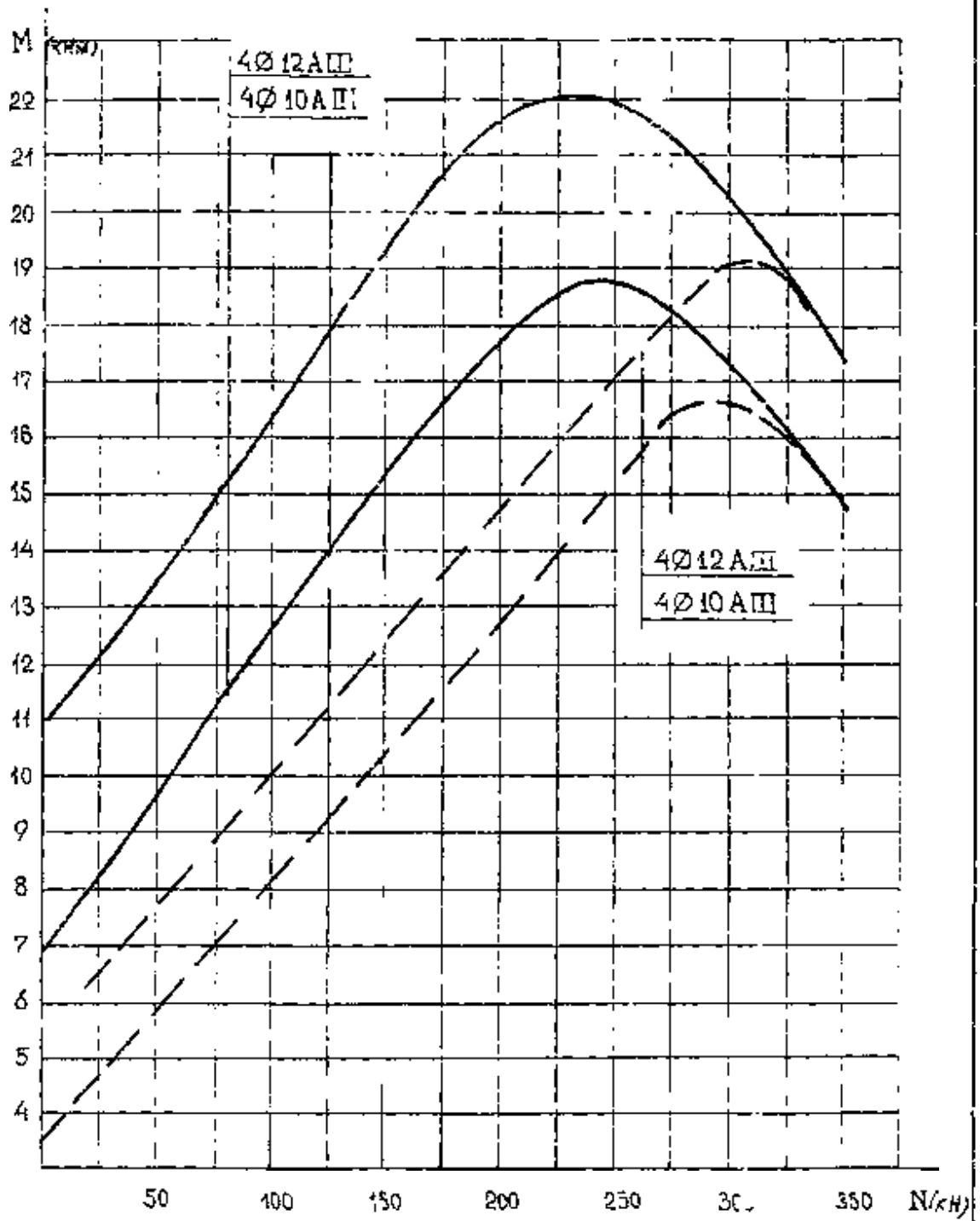

Сваи сечением 25×25 см Бетон В15

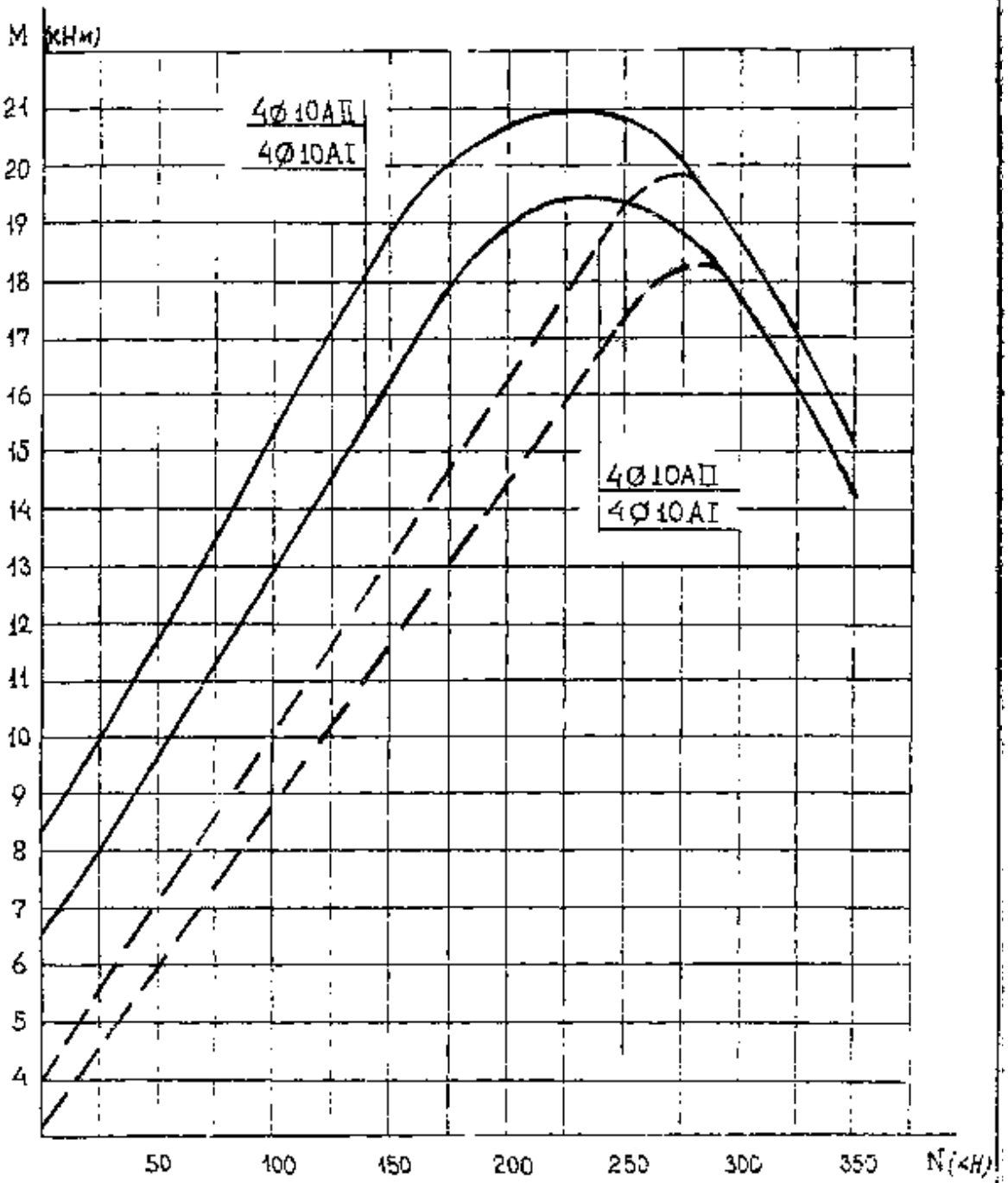

Инв. № подл. 17416 | Подпись и дата | Взам. инв. №

Сваи сечением 25×25 см. Бетон В15

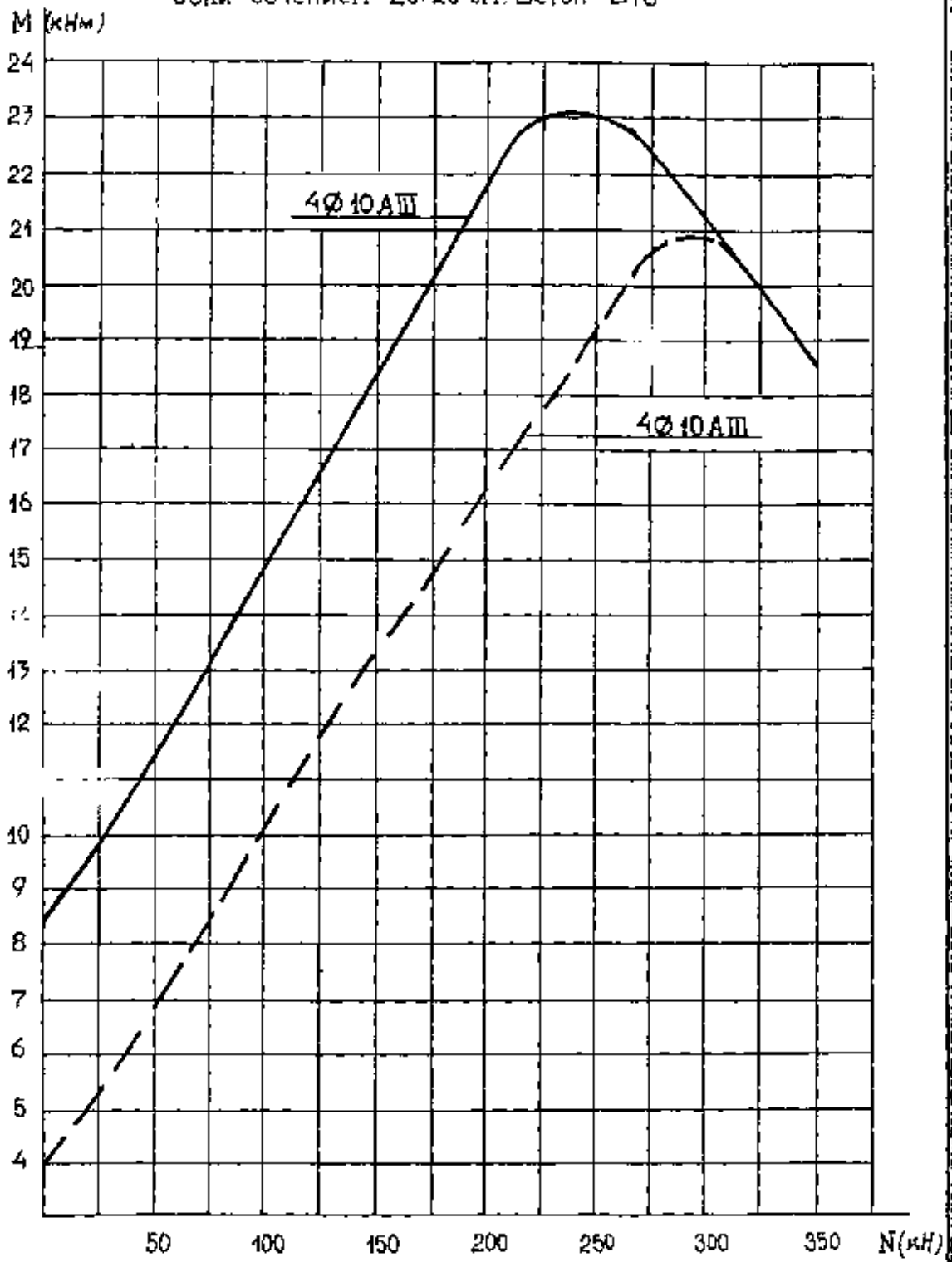

Сваи сечением 25×25 см. Бетон В 20

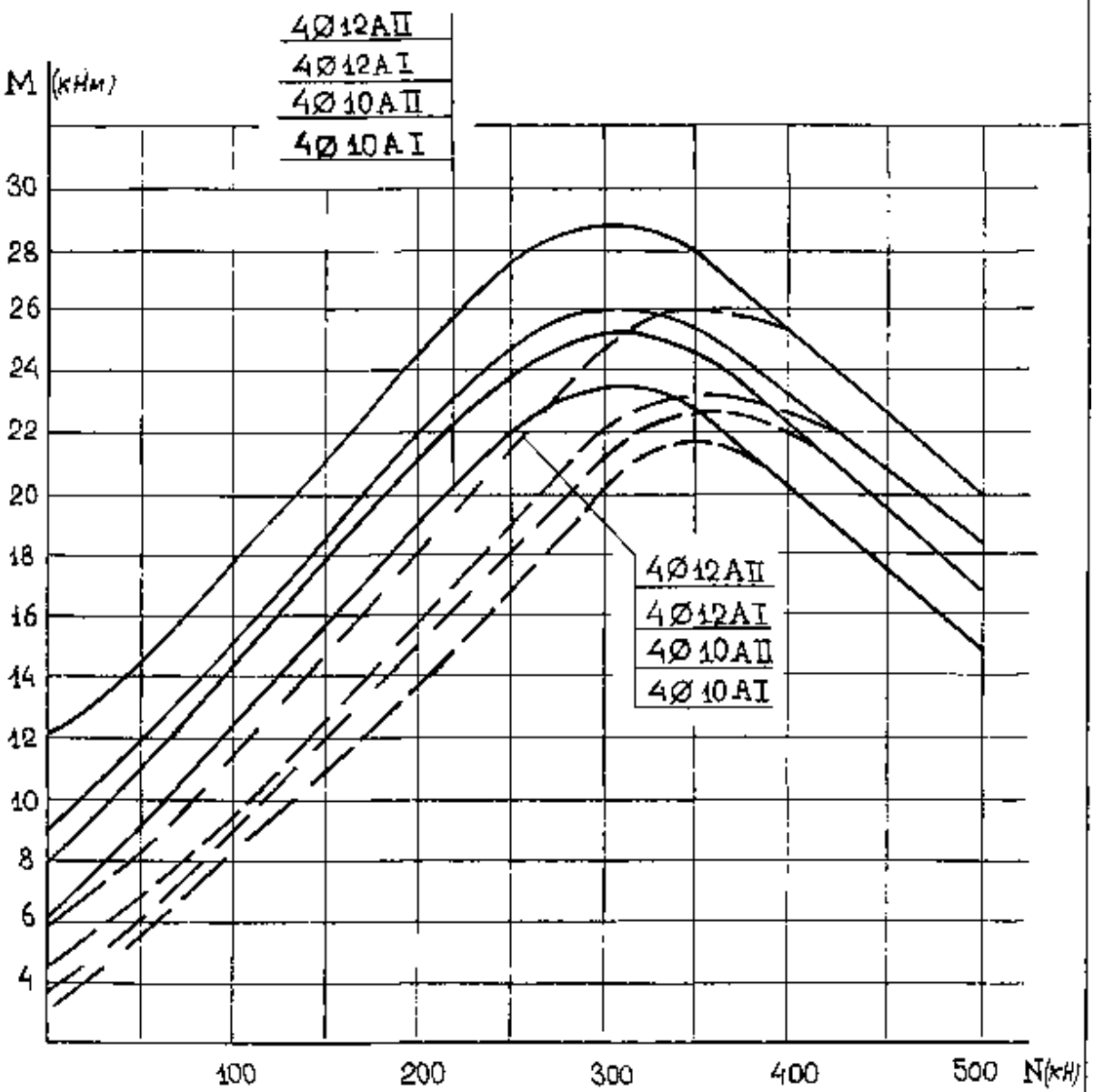

Сваи сечением 25×25 см Бетон В 20

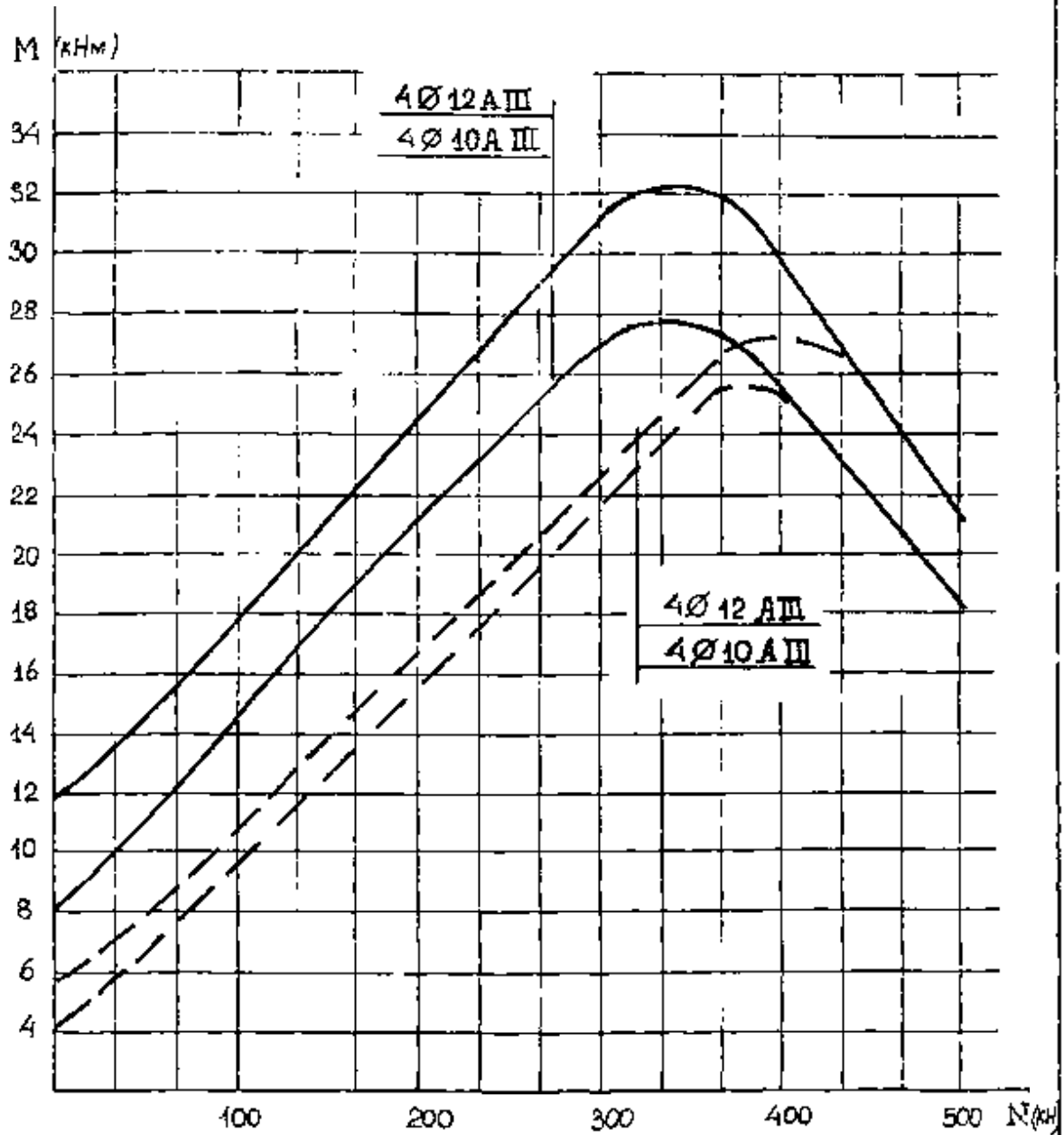

Взам. инв. №

Подпись и дата

Инв. № подл. 7416

Сваи сечением 25×25 см Бетон В 25

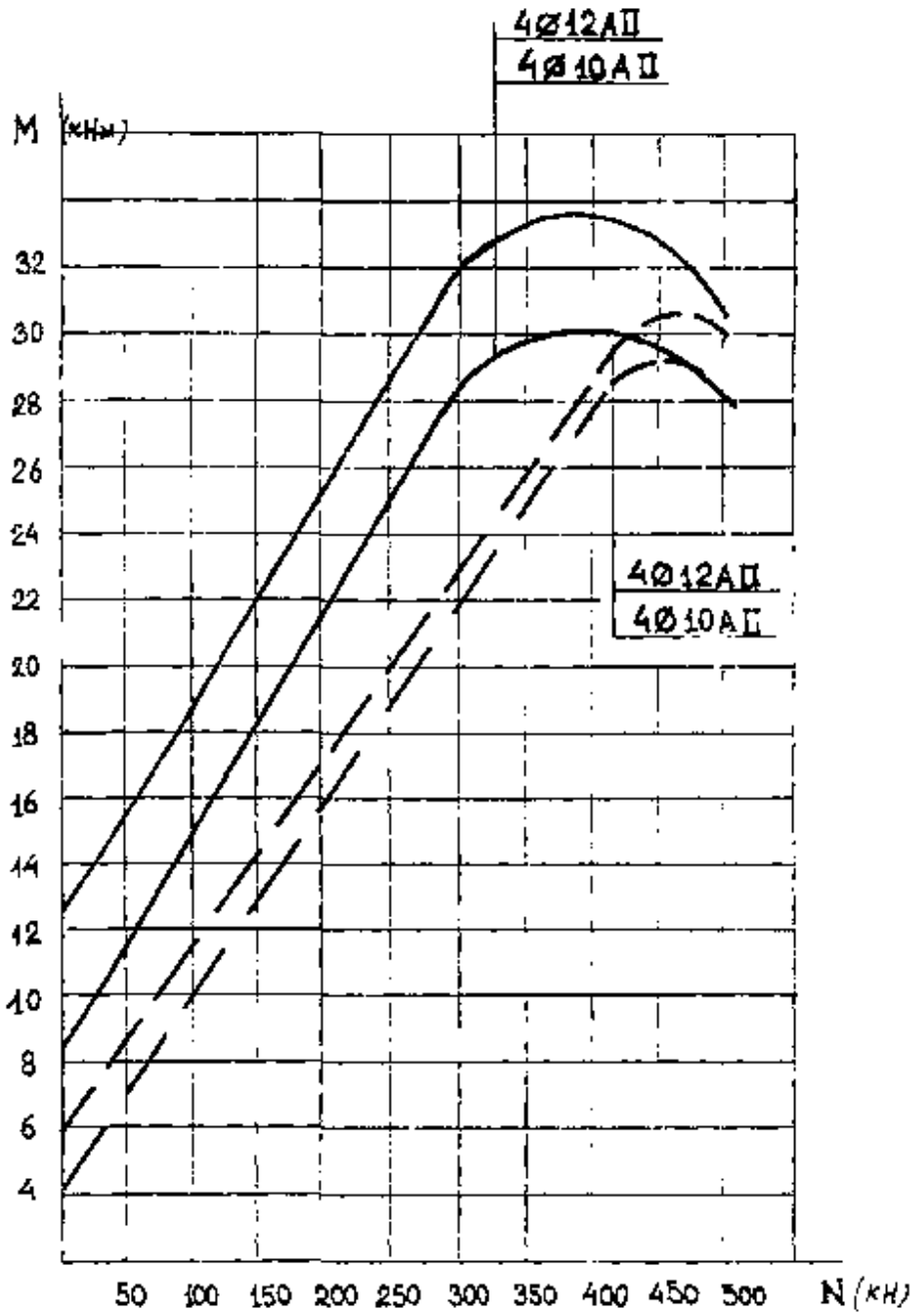

Сваи сечением 25×25 см. Бетон В25

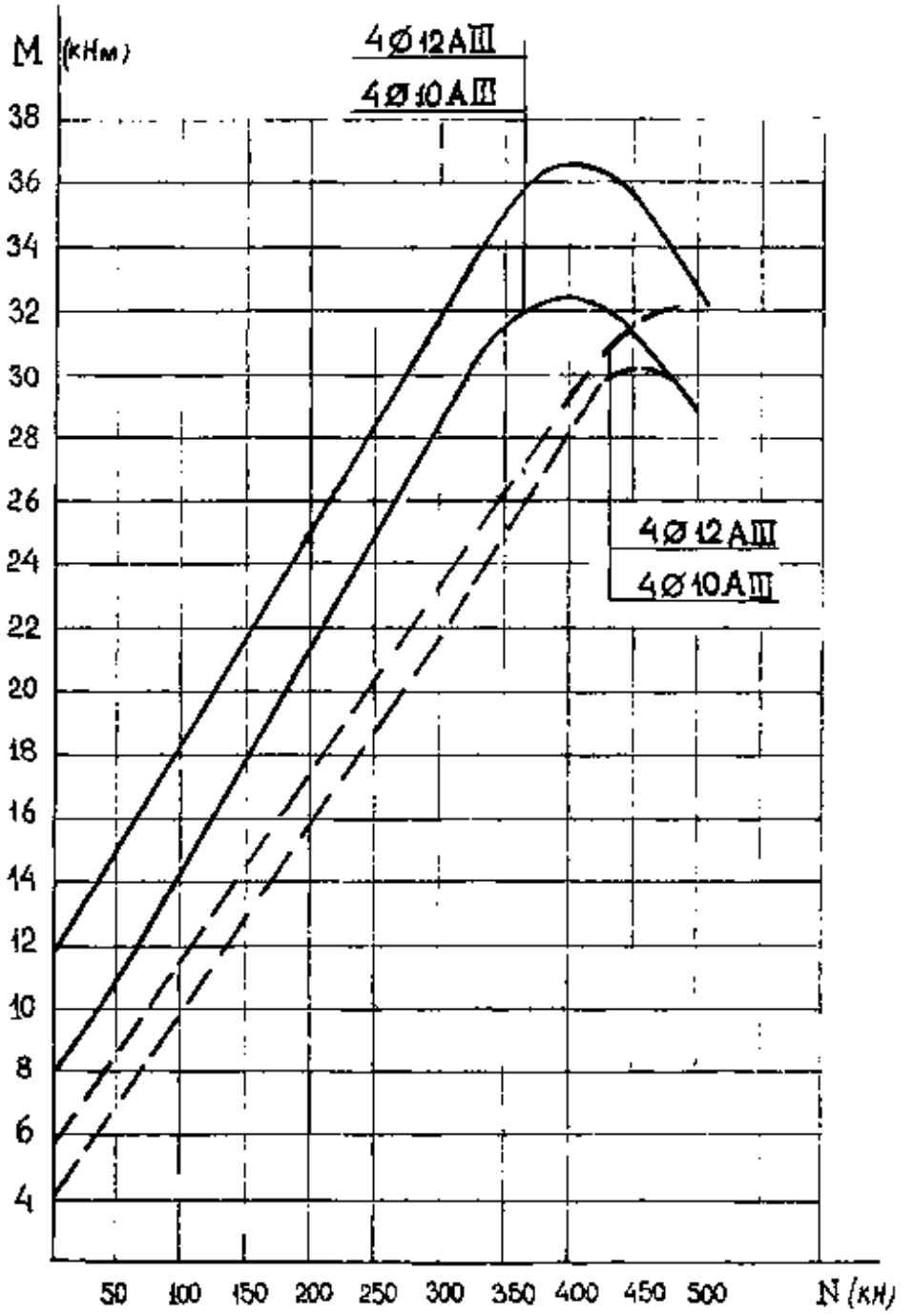

Сваи сечением 30×30 см. Бетон В15

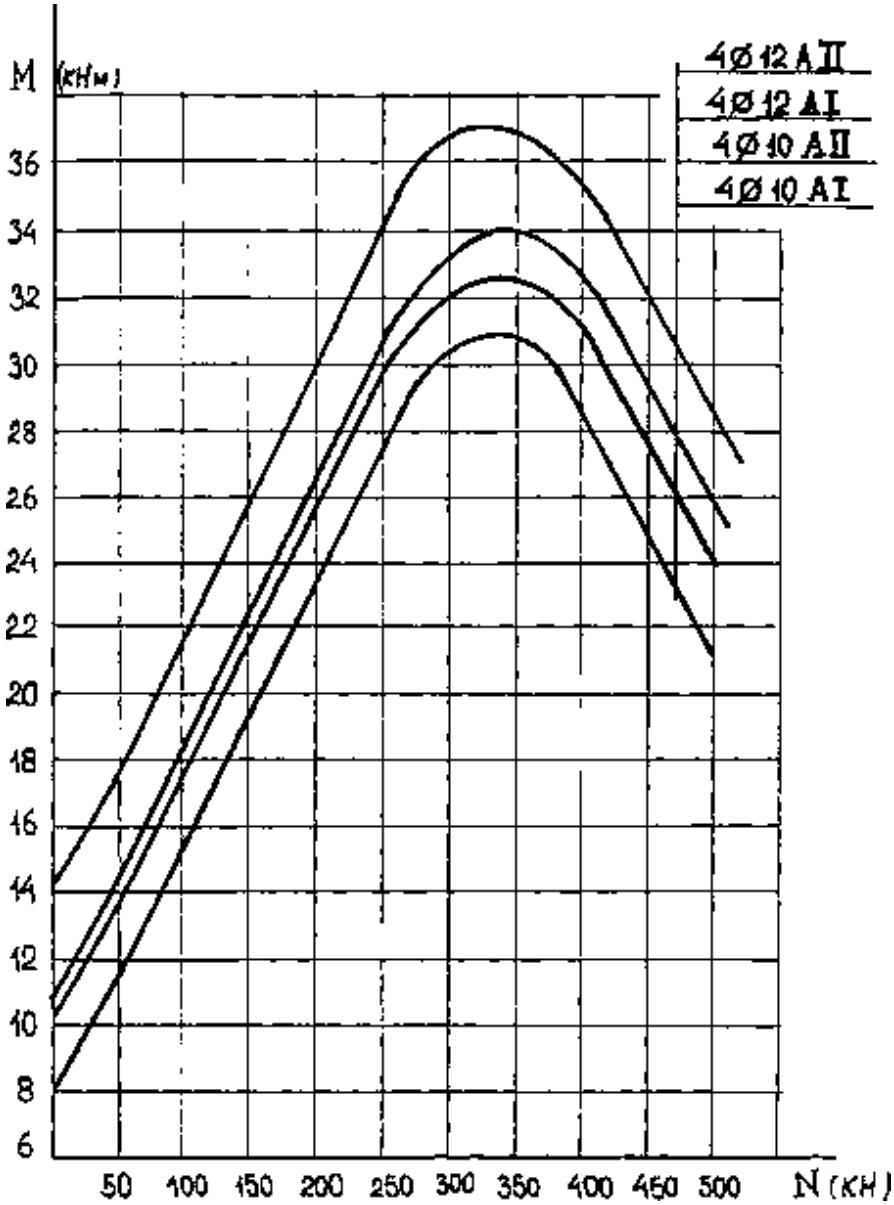

Сваи сечением 30×30 см. Бетон В15

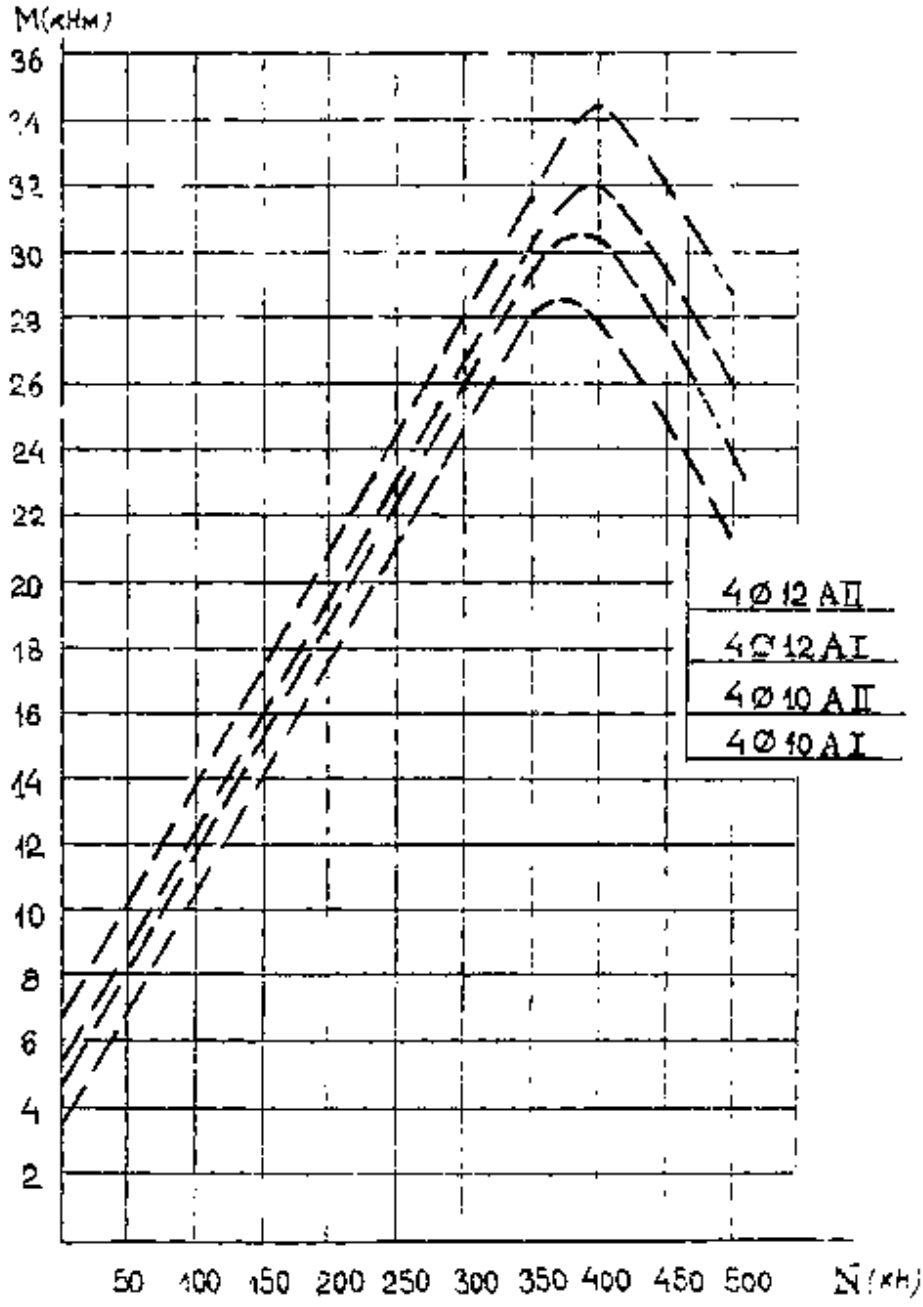

Сваи сечением 30×30 см Бетон В15.

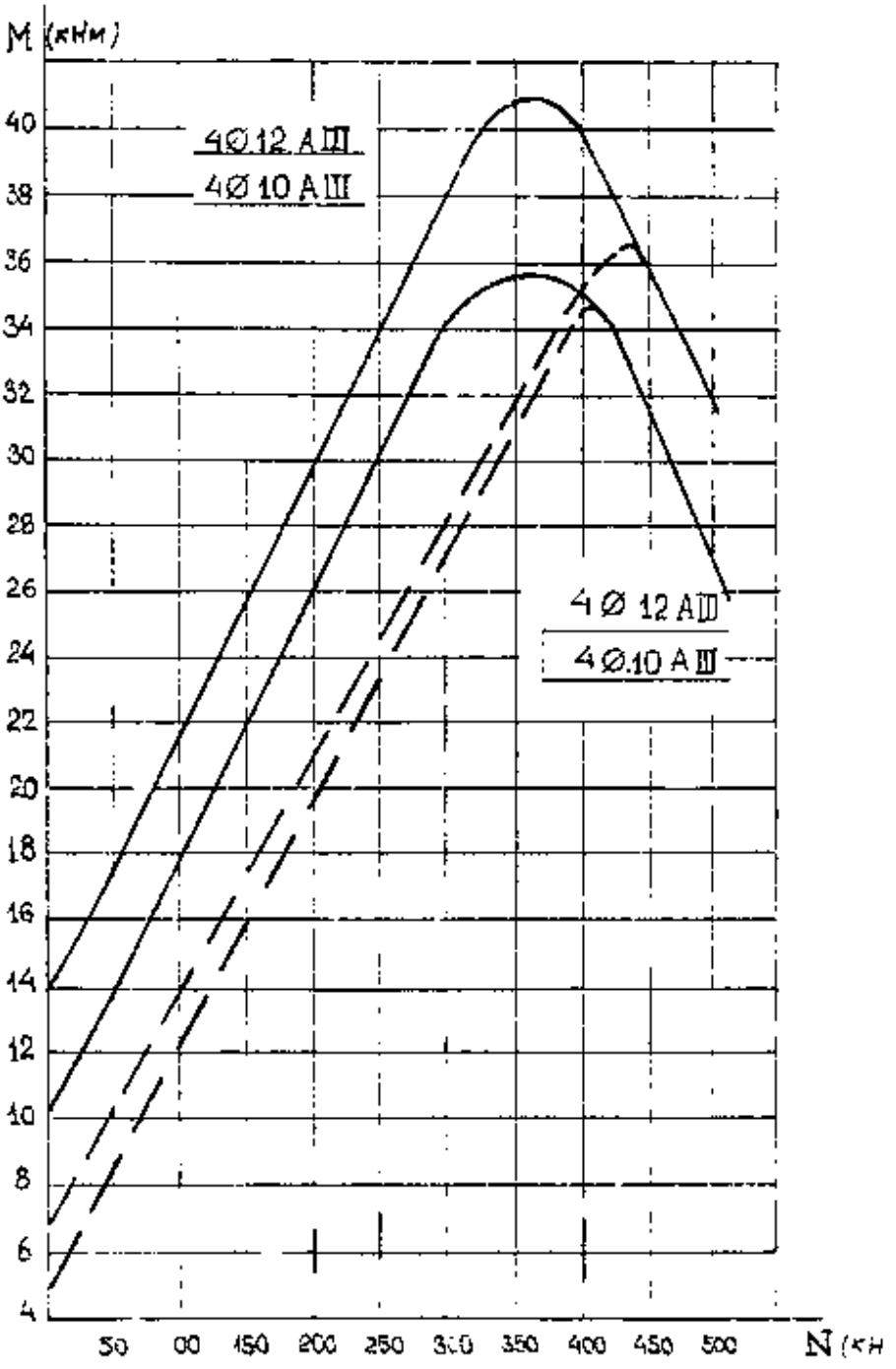

Инв №подл. 17416 | Подпись и дата | Взам. инв. №

Сваи сечением 30×30 см. Бетон В 20

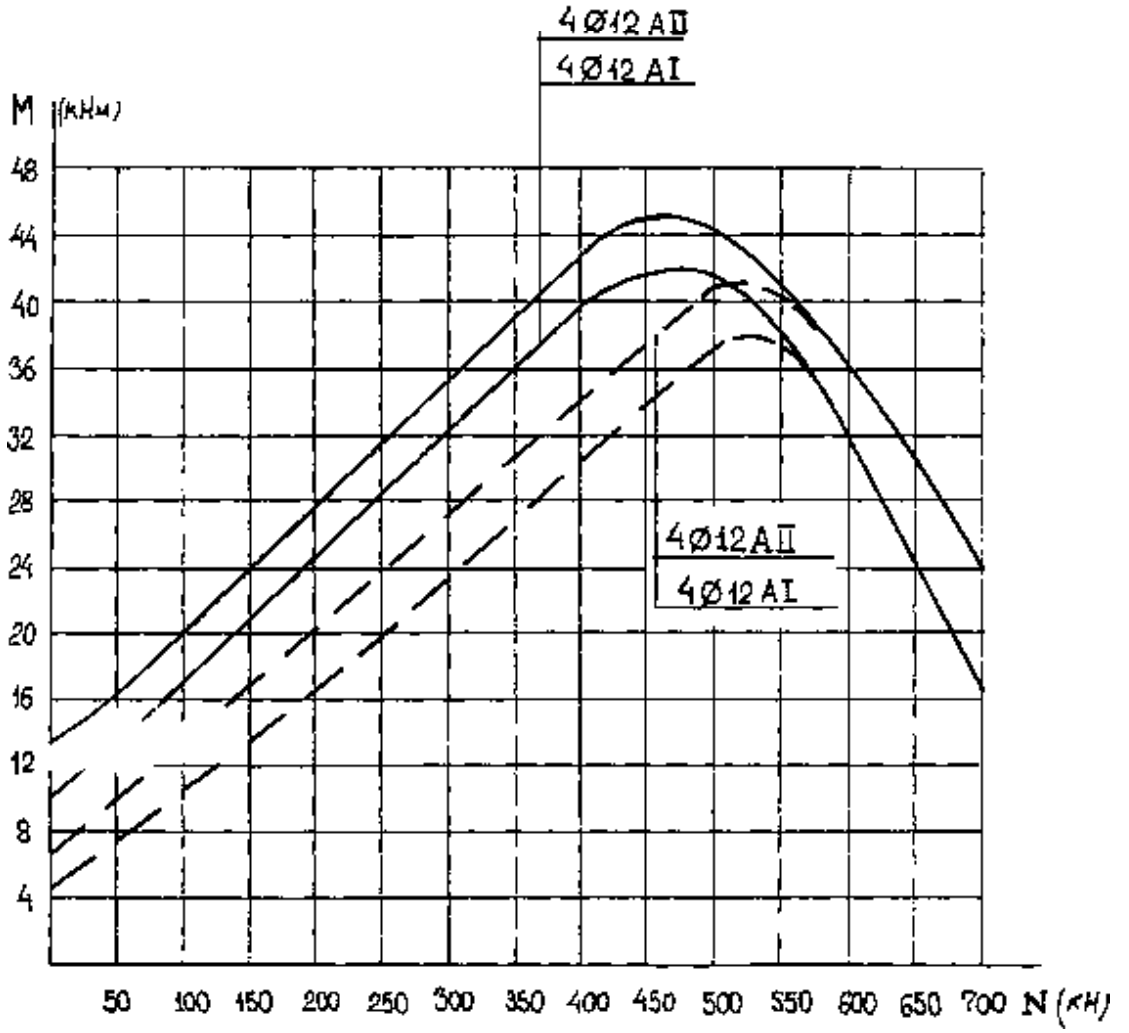

Сваи сечением 30×30 см Бетон В 20

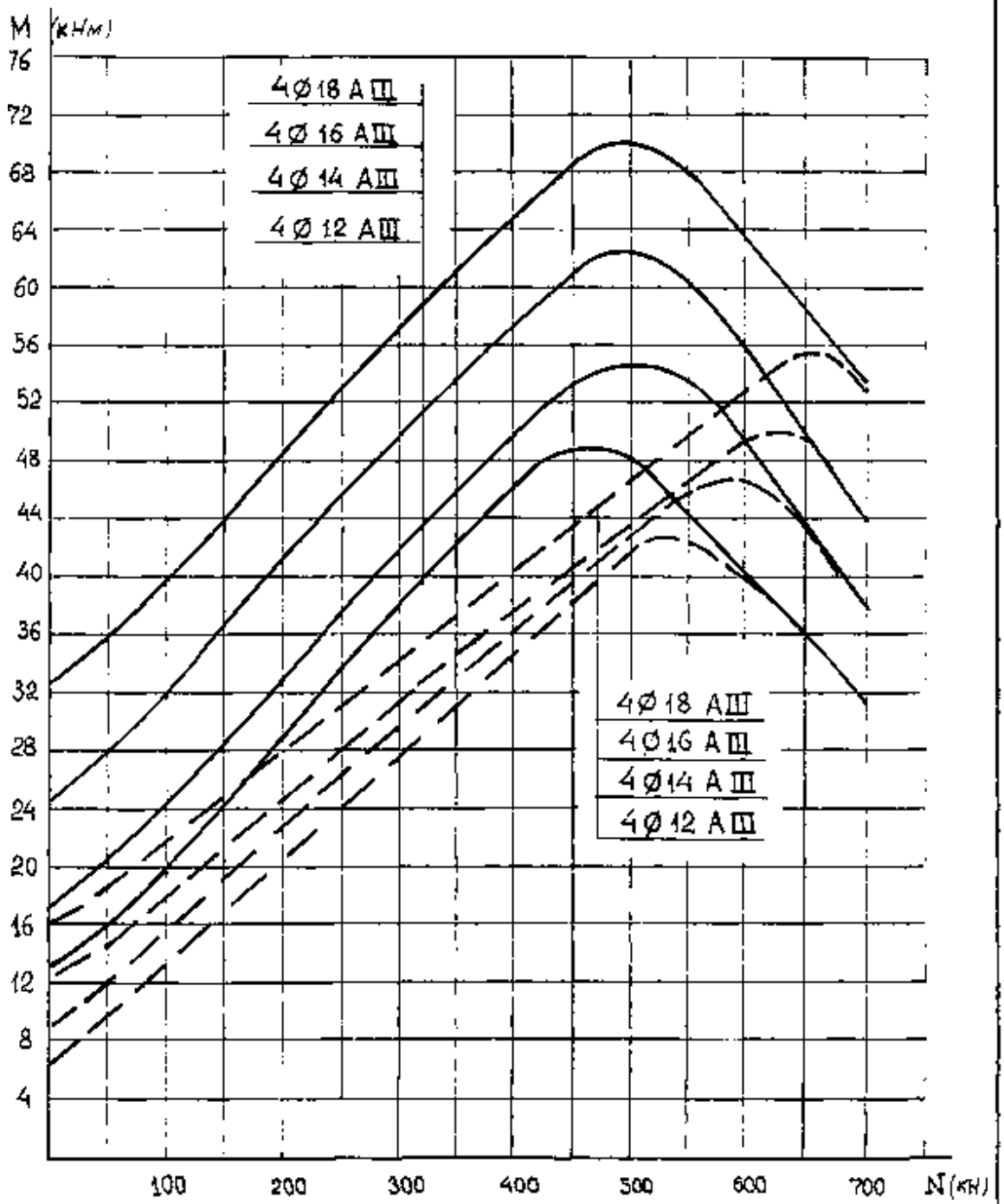

Сваи сечением 30×30 см. Бетон В 25

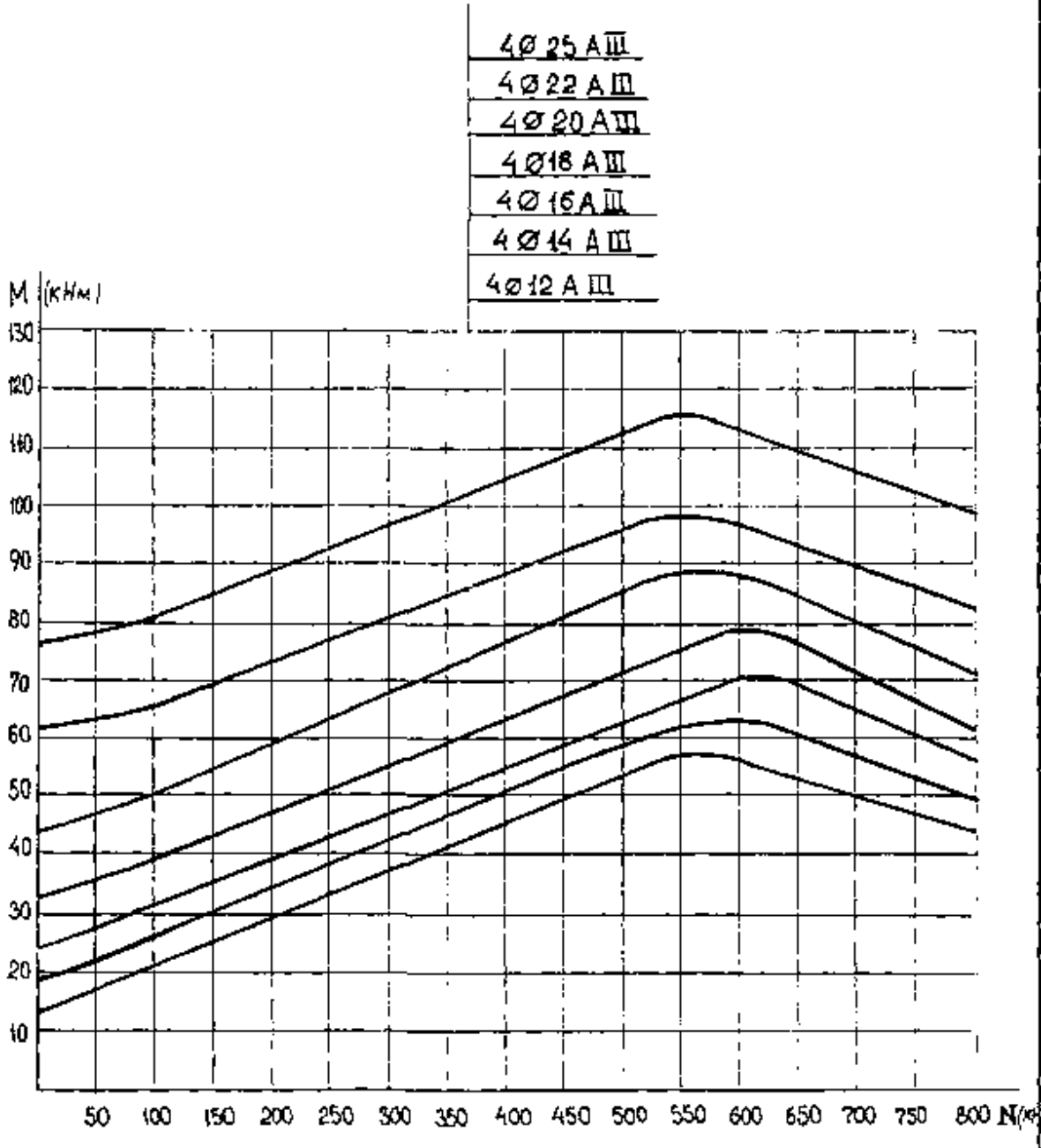

Сваи сечением 30×30 см. Бетон В 25

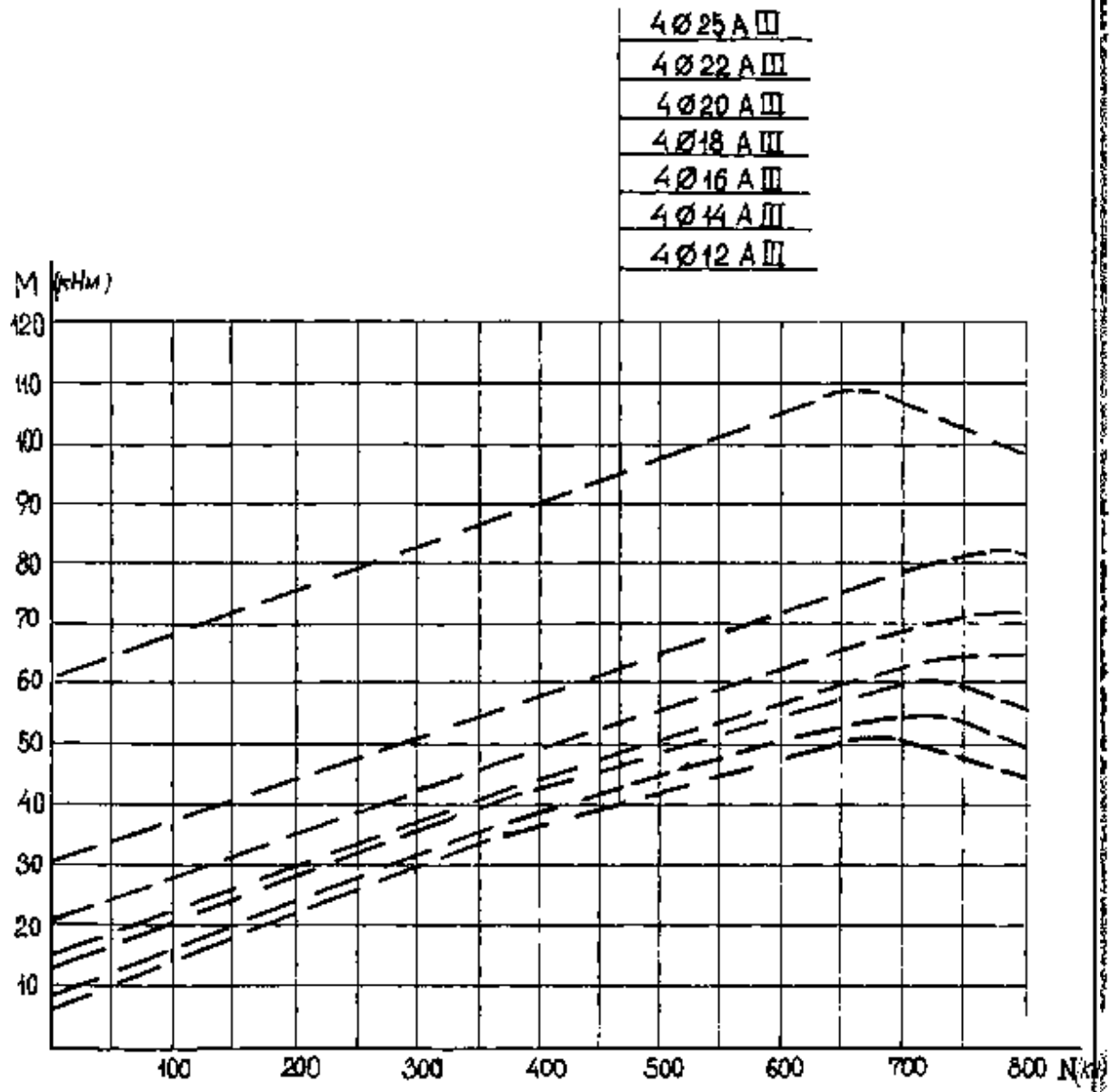

Сваи сечением 35×35 см. Бетон В20

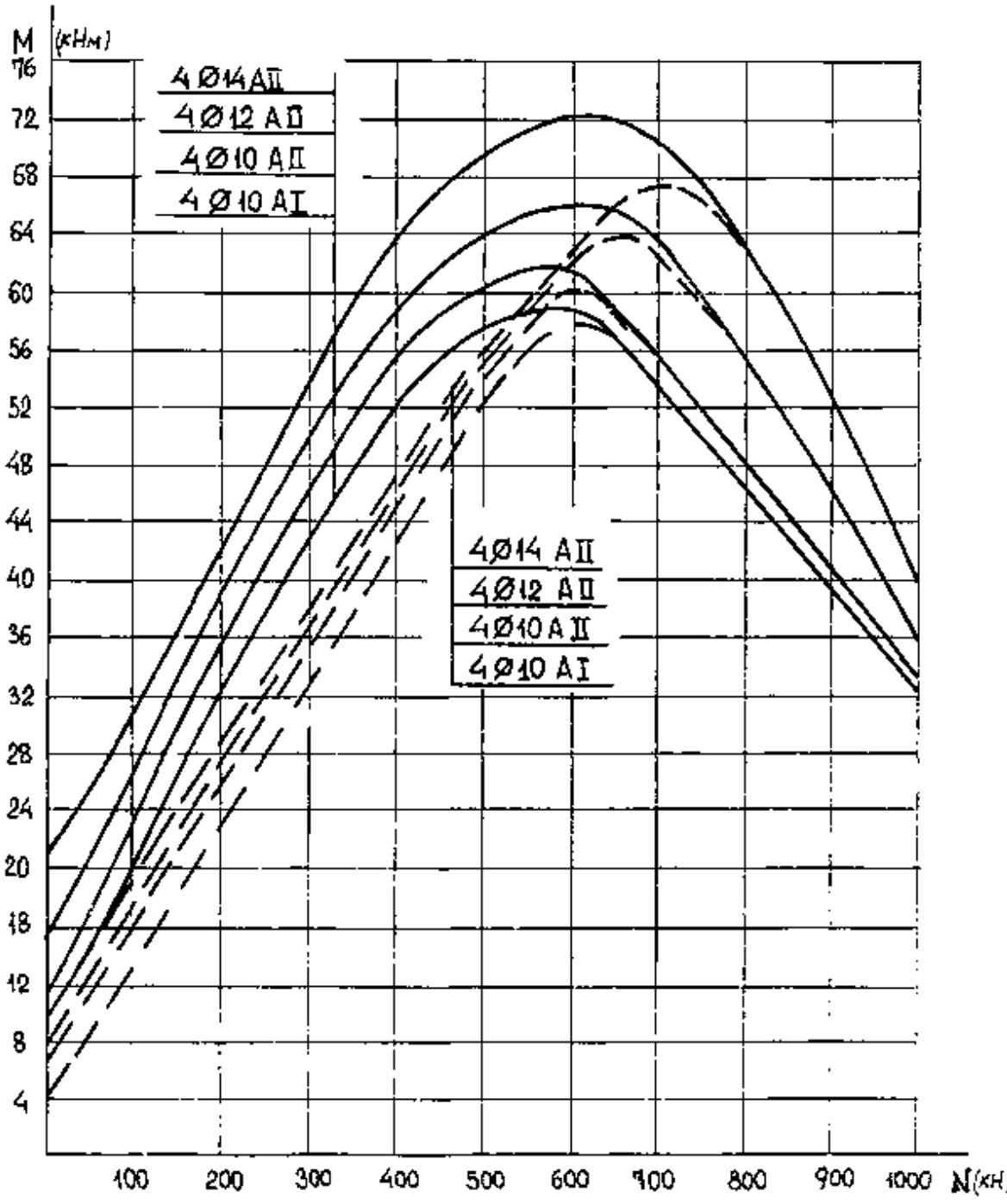

Сваи сечением 35×35 см. Бетон В 20

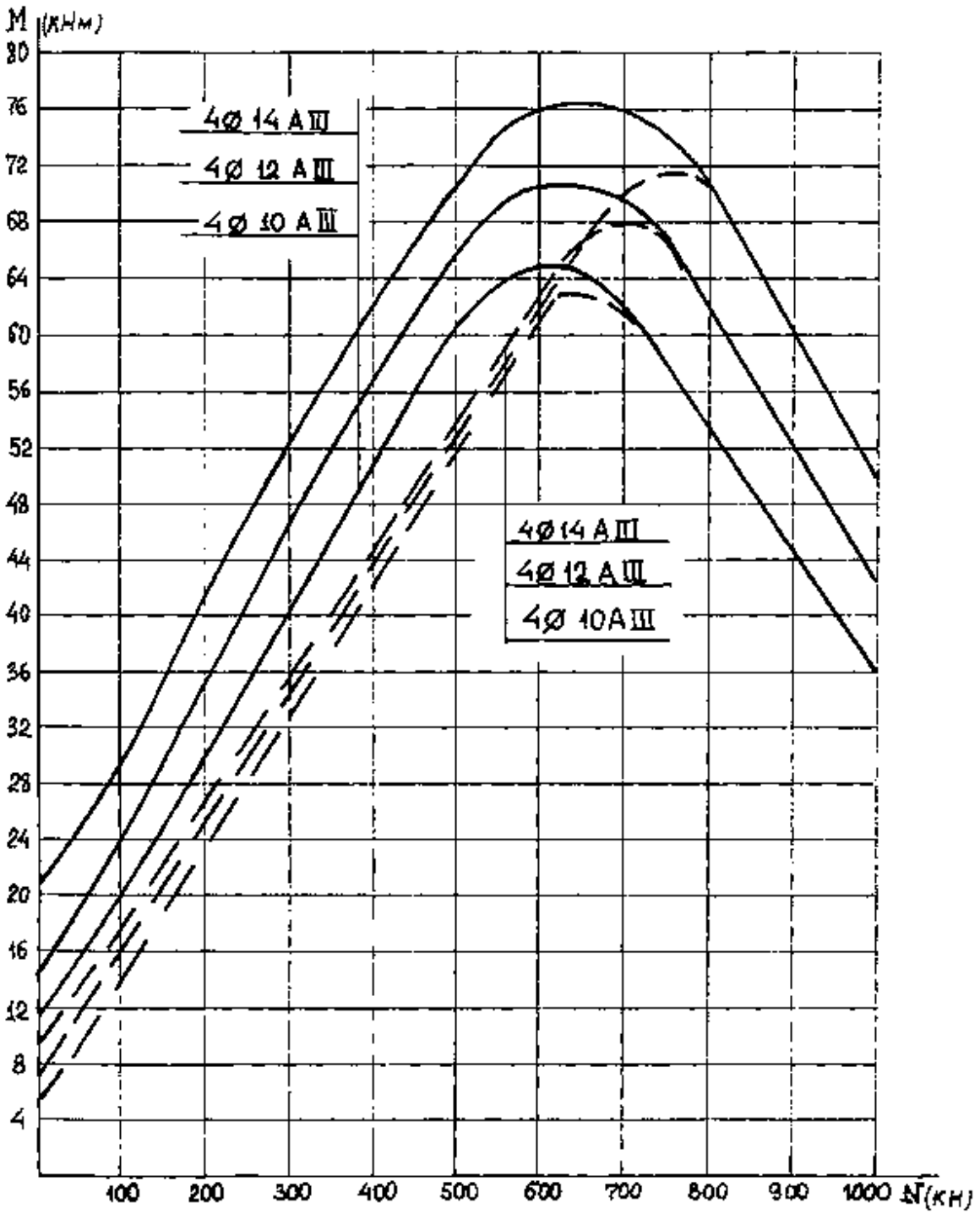

Сваи сечением 35×35 см. Бетон В25

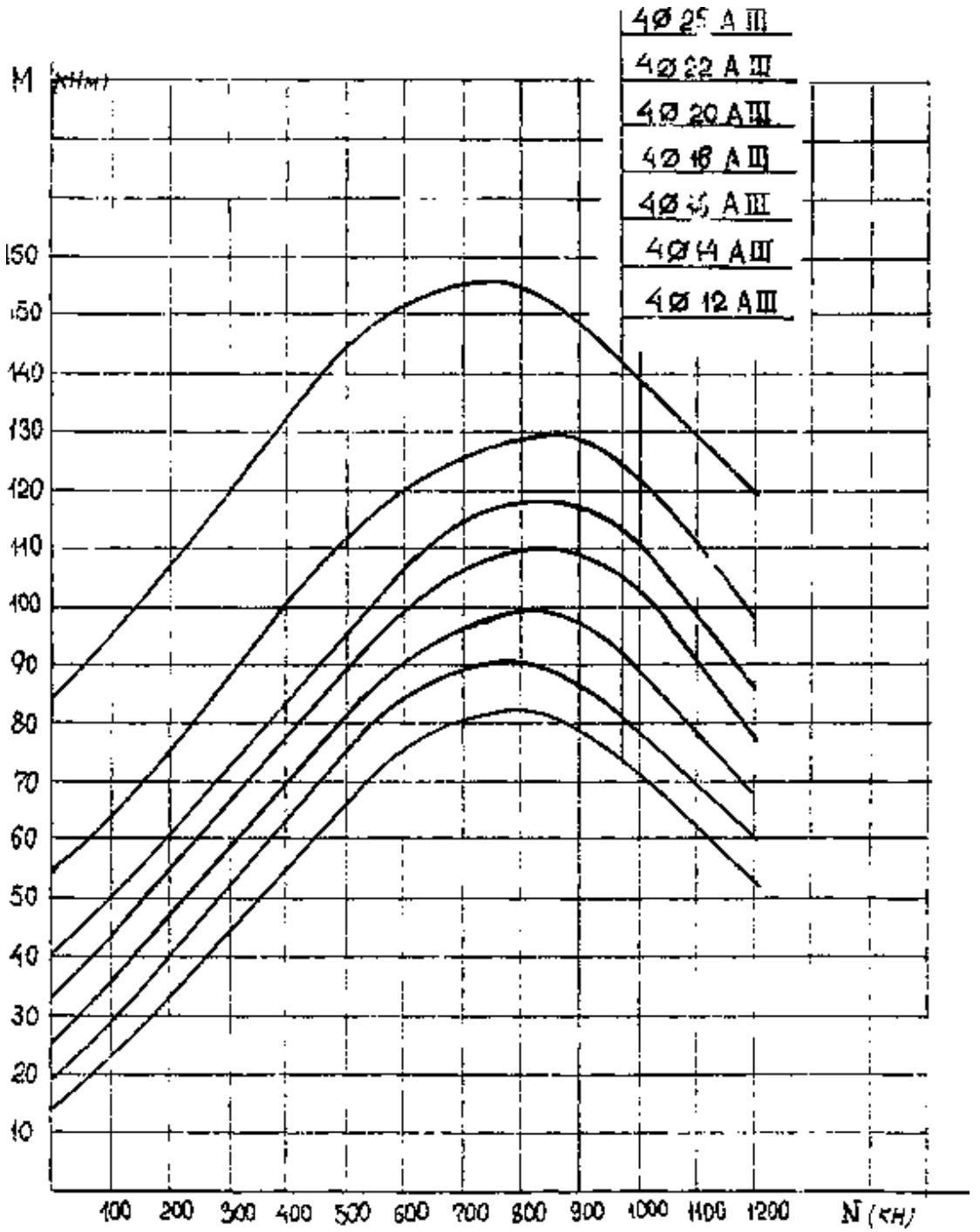

Сваи сечением 35×35 см Бетон В25

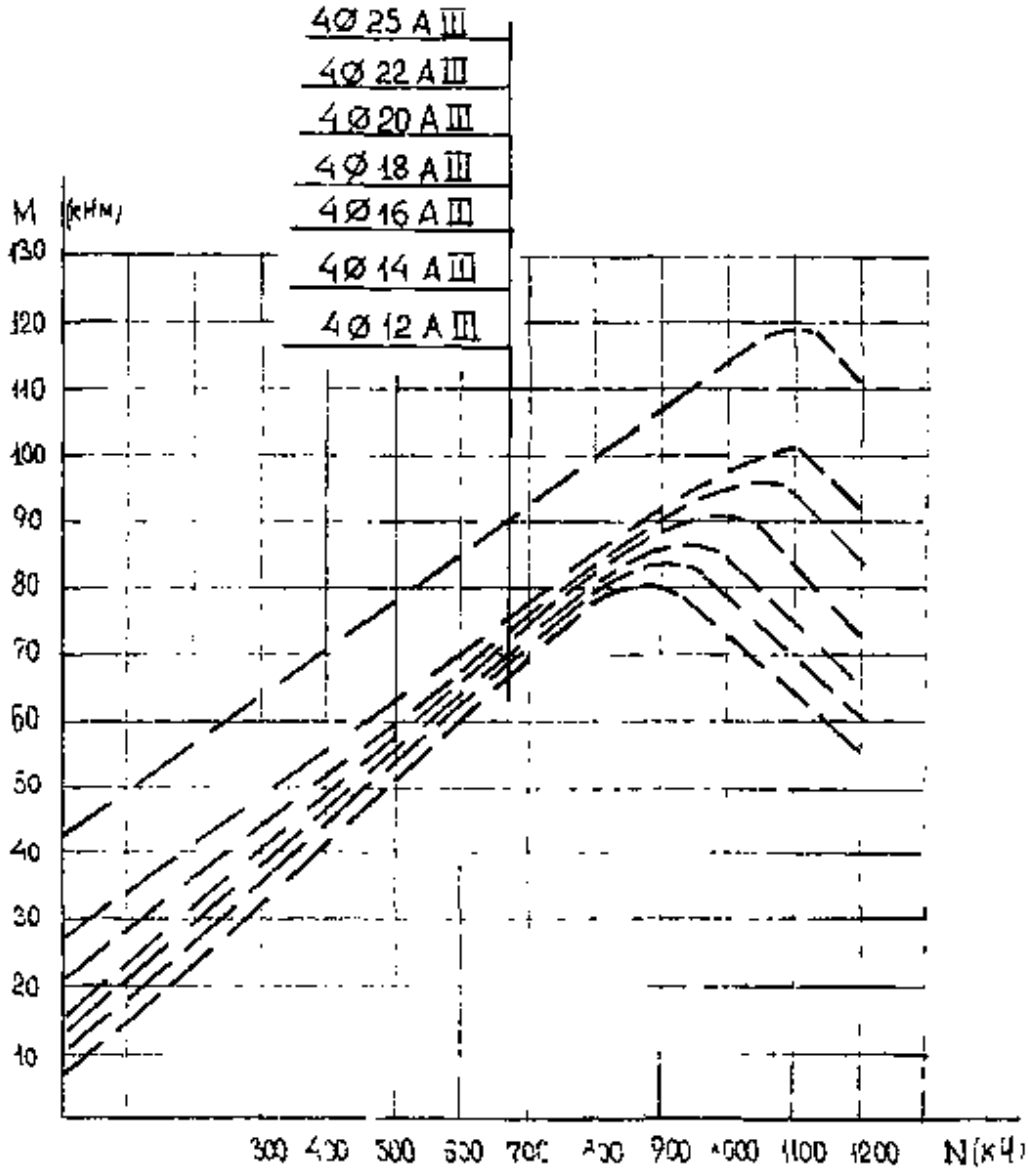

Инв. № подл. | 17416 | Подпись и дата | Взам. инв. №

Сваи сечением 35×35 см. Бетон В 30

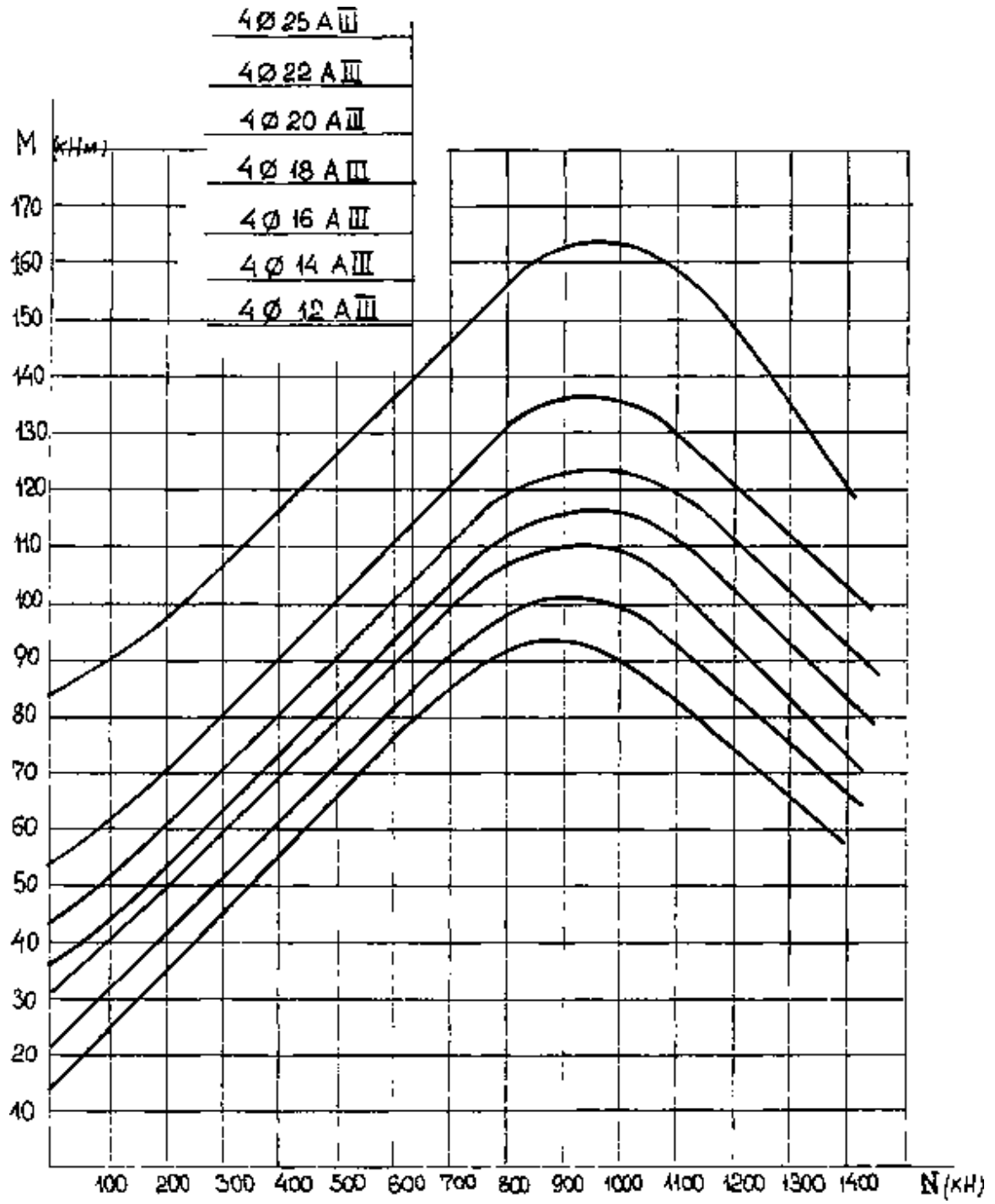

Сваи сечением 35×35 см Бетон В 30

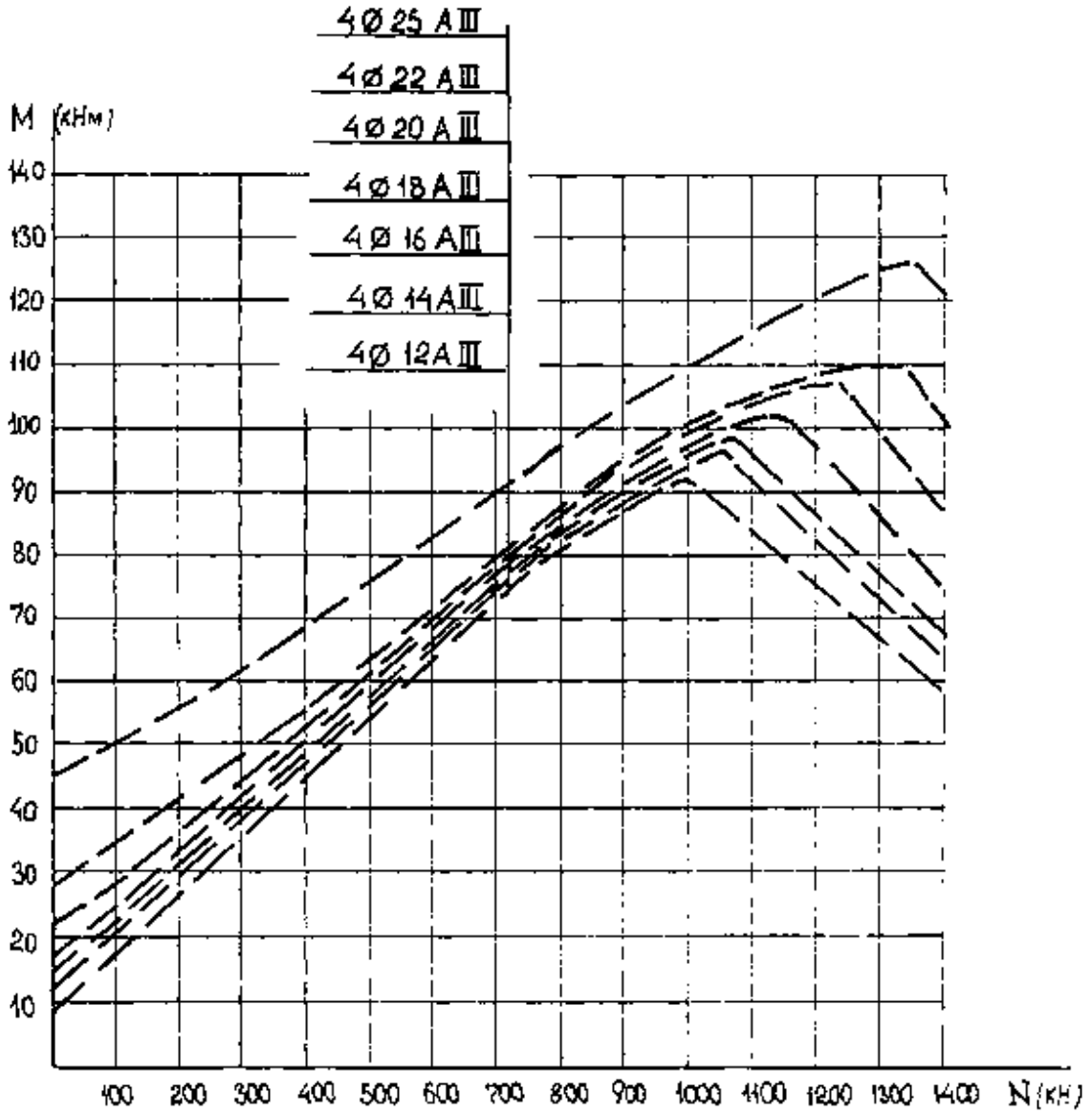

Сваи сечением 40×40 см. бетон В20

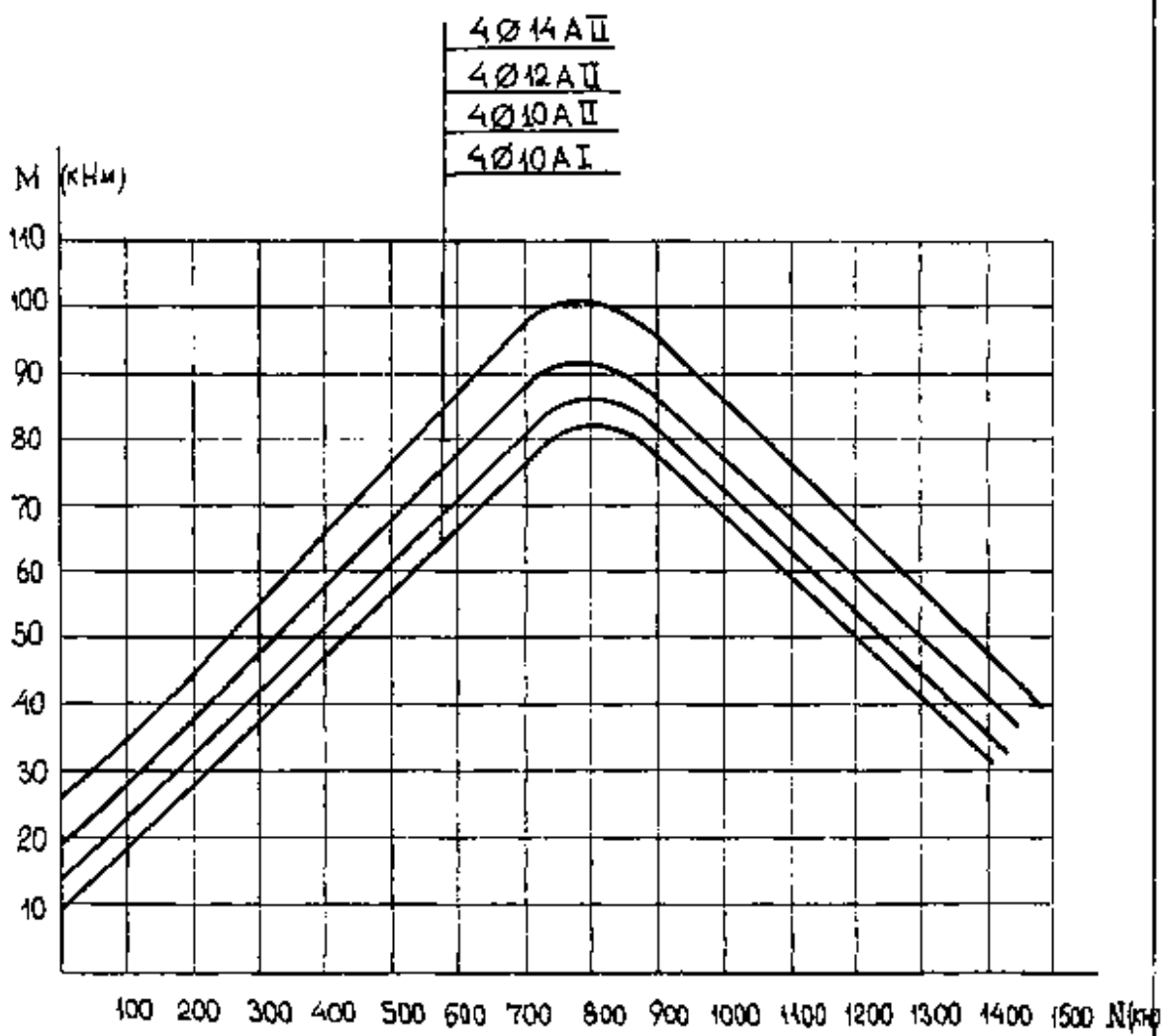

Сваи сечением 40×40 см. Бетон В20

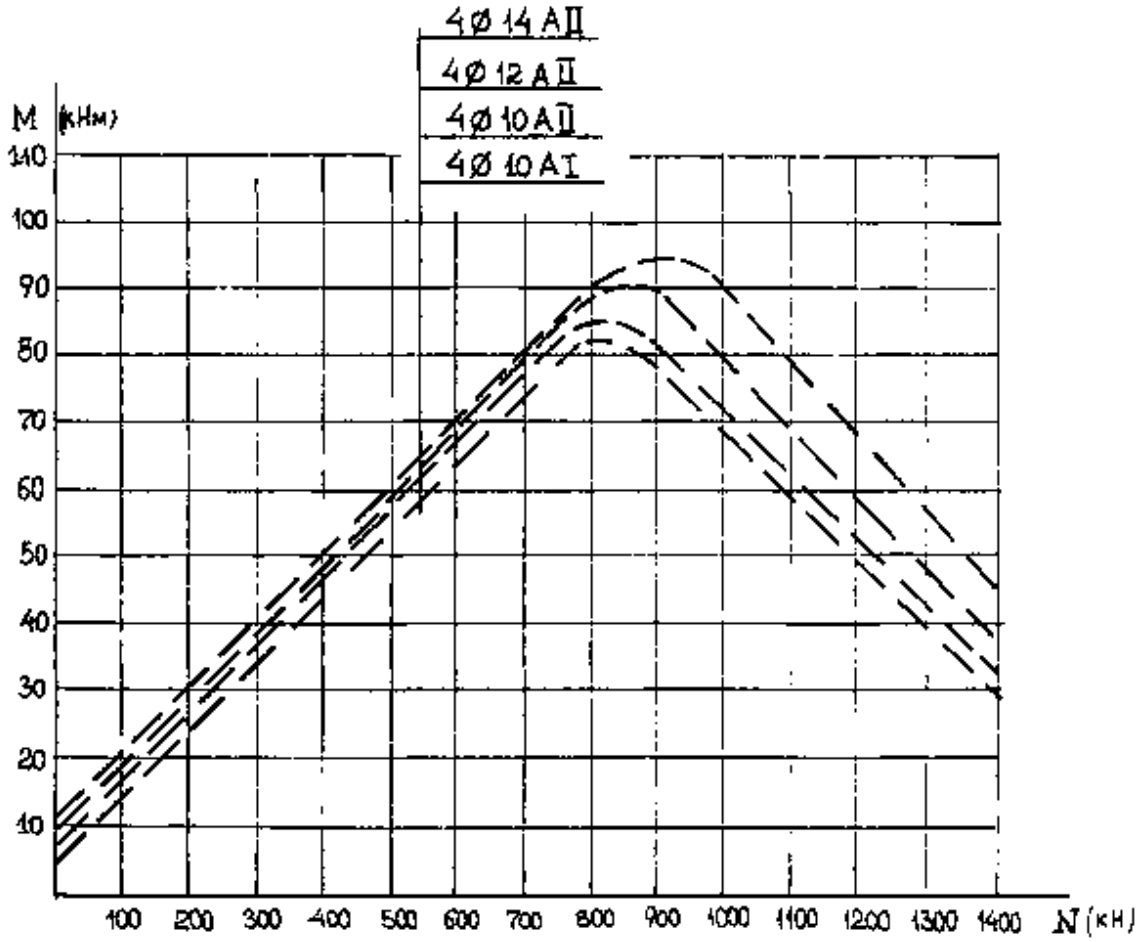

Инв. № подл.	Подпись и дата	Взам. инв. №
17416		

Сваи сечением 40×40 см. Бетон В 25

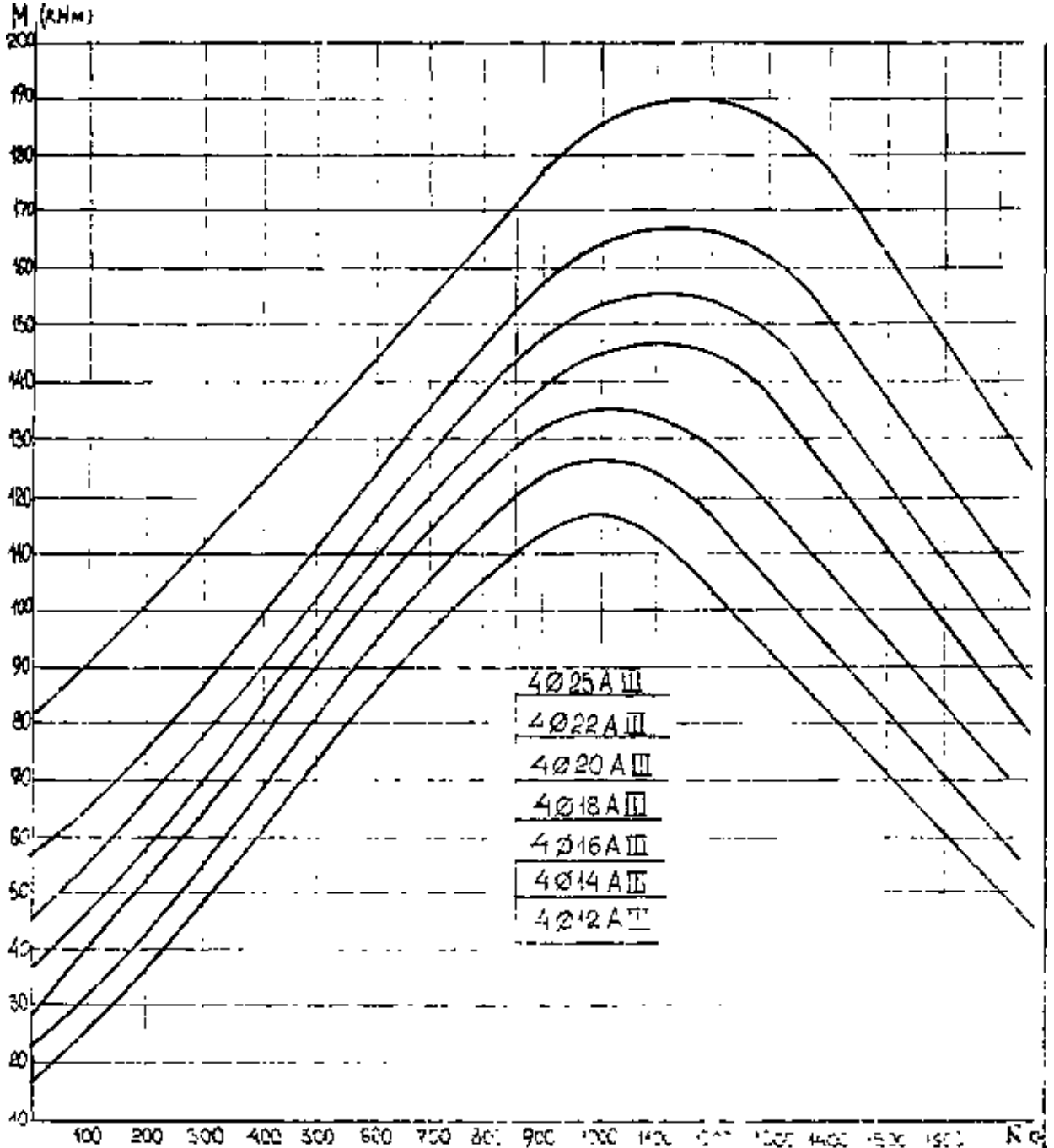

Сваи сечением 40×40 см Бетон В 25

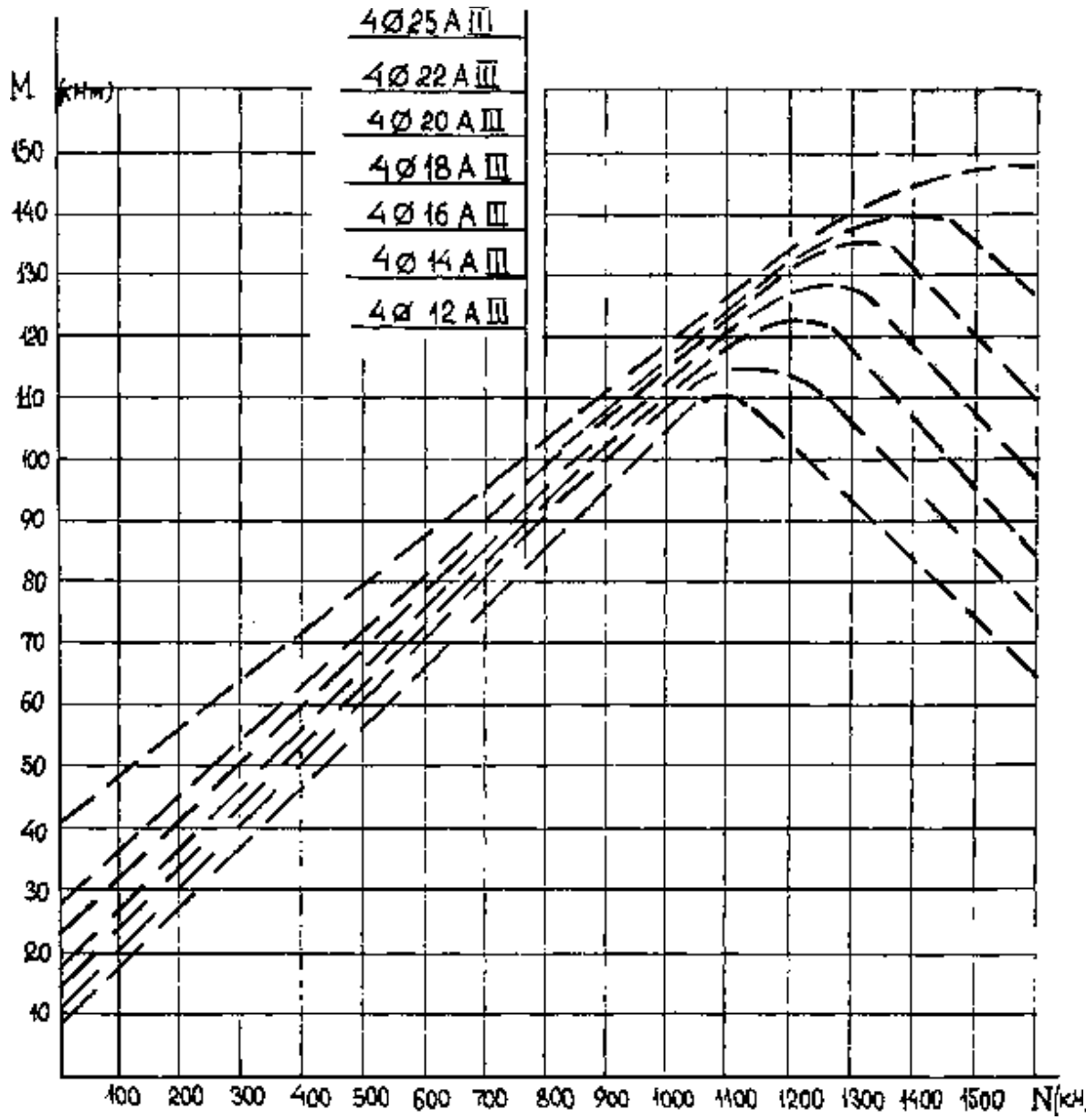

Инв. №подл. | 17446 | Подпись и дата | Взам. инв. №

Сваи сечением 40×40 см. Бетон R 30

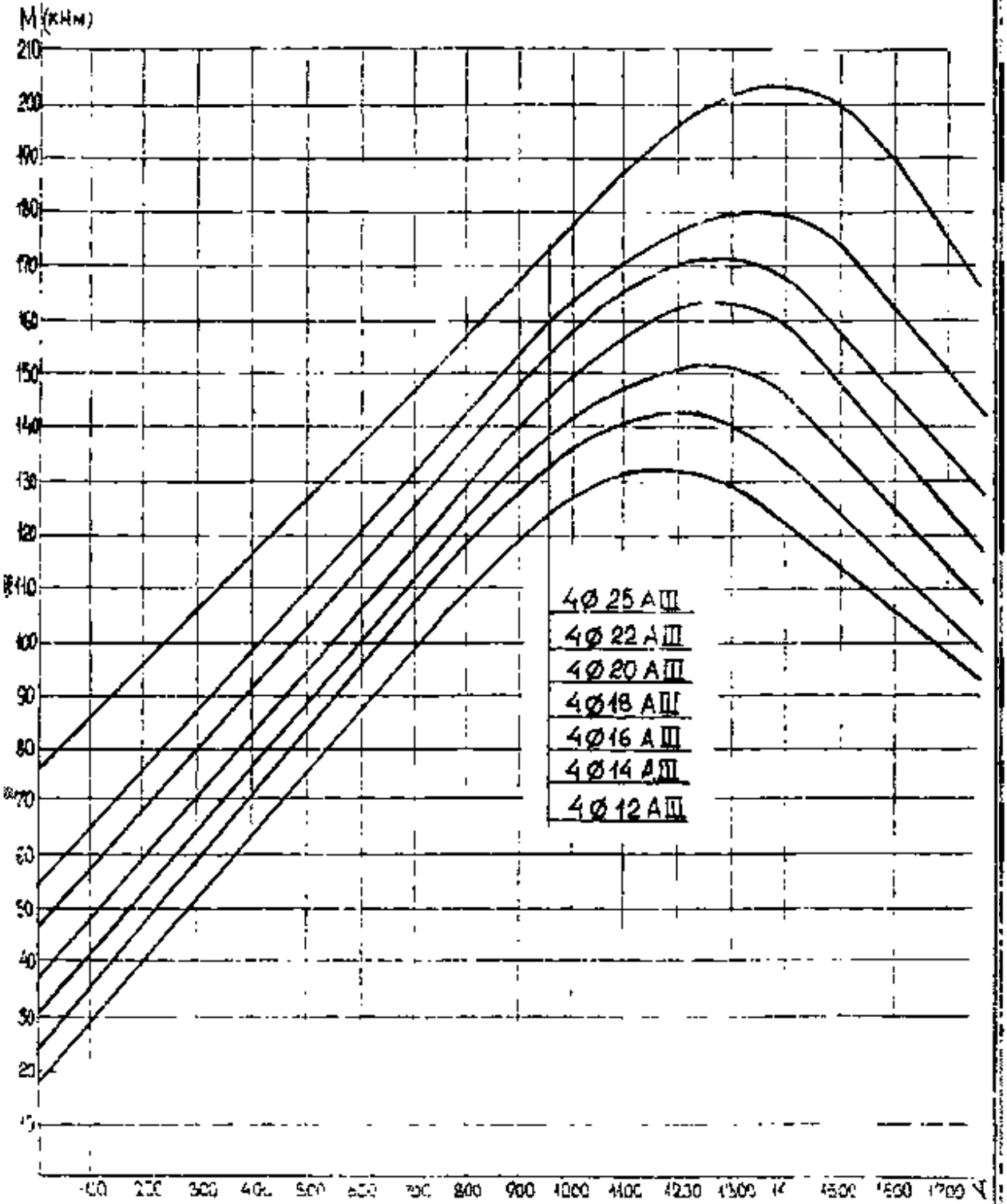

Сваи сечением 40×40 см. Бетон В 30

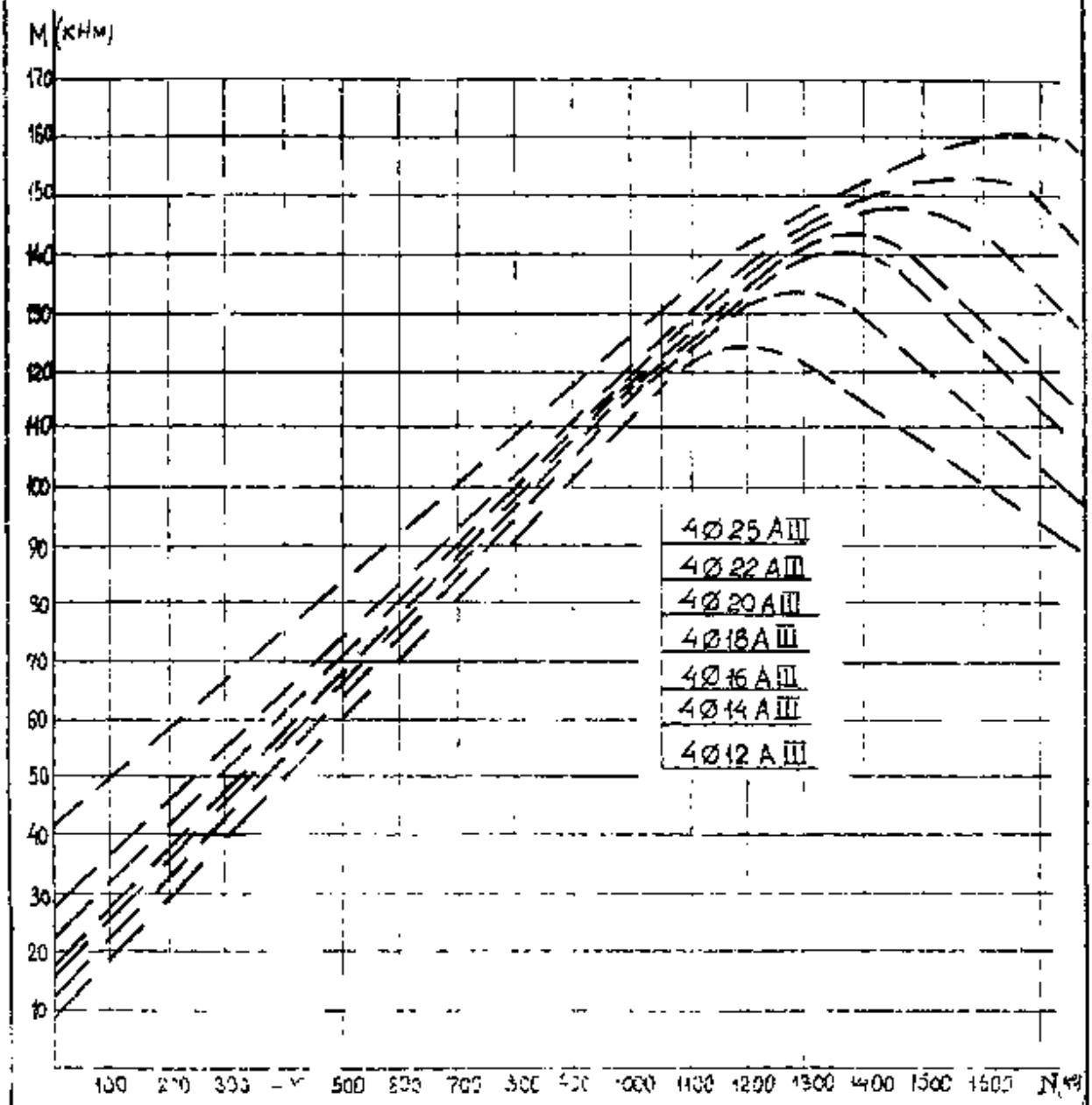

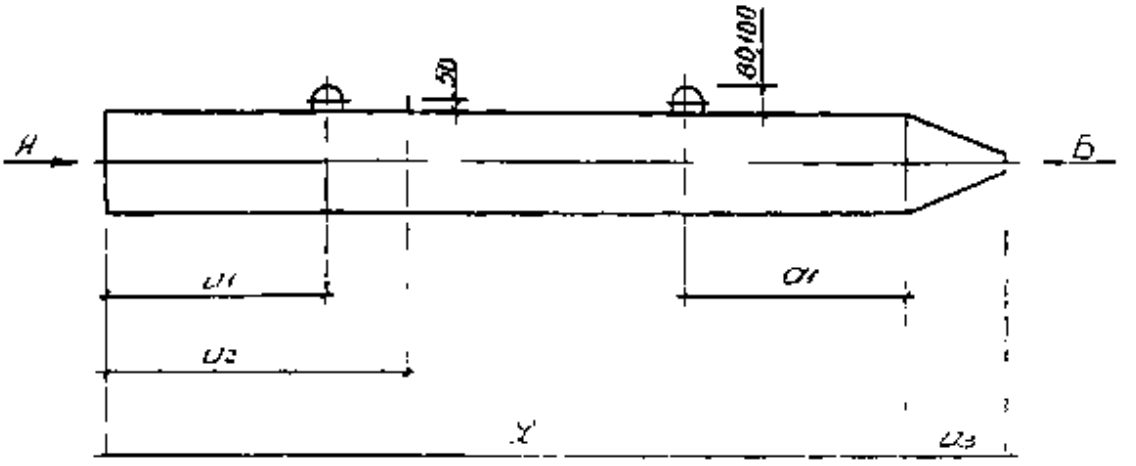

Вид А

В

Вид Б

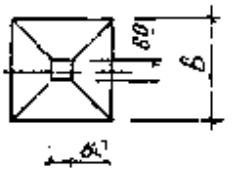

S

Марка сваи	Размеры					
	Y	a1	a2	a3	б	
С30 20-1	3000	800	—	150	200	0.33
С30 20-2						
С30 20-3						
С30 20-1	[illegible]	6000	—			[illegible]
С30 20-2						
С30 20-1	5000	1000	—			0.53
С30 20-2						
С30 20-3						

Архитектор	Левашов	[illegible]	[illegible]
нач. ПОА	Лешин	[illegible]	[illegible]
ГИП	Филиппов	[illegible]	07.09.94
Вед инж	Горюшин	[illegible]	[illegible]
инж	Мартынова	[illegible]	[illegible]
провер	Горюшин	[illegible]	[illegible]

Свая

С30 20-1...С160 40-13 1

Стадия	Лист	Листов
Р	1	17

Фундамент проект

24105-01 46 Формат А4

Марка сваи	Размеры, мм					Масса, т
	l	a_1	a_2	a_3	b	
С50.20-4 С50.20-5 С50.20-6	5000	1000	—	150	200	0,53
С60.20-1 С60.20-2 С60.20-3 С60.20-4 С60.20-5 С60.20-6	6000	1200	—			0,63
С30.25-1 С30.25-2 С30.25-3	3000	800	—	250	250	0,50
С40.25-1 С40.25-2 С40.25-3	4000	800	—			0,65
С50.25-1 С50.25-2 С50.25-3 С50.25-4 С50.25-5 С50.25-6	5000	1000	—			0,80
С60.25-1 С60.25-2 С60.25-3 С60.25-4 С60.25-5 С60.25-6	6000	1200	—			0,95
С30.30-1 С30.30-2 С30.30-3	3000	800	—	250	300	0,70

Марка сваи	Размеры, мм					Масса т
	l	a_1	a_2	a_3	b	
С40.30-1 С40.30-2 С40.30-3	4000	800	—	250	300	0,93
С50.30-1 С50.30-2 С50.30-3 С50.30-4 С50.30-5 С50.30-6	5000	1000	—			1,15
С60.30-2 С60.30-3 С60.30-5 С60.30-6 С60.30-7 С60.30-8	6000	1200	—			1,38
С70.30-4 С70.30-5 С70.30-6 С70.30-8 С70.30-9	7000	1400	—			1,60
С80.30-4 С80.30-5 С80.30-6 С80.30-8 С80.30-9 С80.30-10 С80.30-11	8000	1600	2400			1,83
С90.30-5 С90.30-6 С90.30-8	9000	1800	2600			2,05

Инв. № подл. | Подпись и дата | Взам. инв. №

17417

1.011.1-10.1-1000 ФИ

Лист 3

Марка сваи	Размеры, мм					Масса, т
	L	a_1	a_2	a_3	B	
С90.30-9	9000	1800	2600	250	300	2,05
С90.30-10						
С90.30-11						
С100.30-6	10000	2100	2900			2,28
С100.30-8						
С100.30-9						
С100.30-10						
С100.30-11						
С100.30-12						
С100.30-13						
С110.30-8	11000	2300	3200			2,50
С110.30-9						
С110.30-10						
С110.30-11						
С110.30-12						
С110.30-13						
С120.30-8	12000	2500	3500			2,73
С120.30-9						
С120.30-10						
С120.30-11						
С120.30-12						
С120.30-13						
С40.35-1	4000	800	—	300	350	1,30
С40.35-2						
С40.35-3						
С50.35-1	5000	1000	—			1,50
С50.35-2						
С50.35-3						
С60.35-1	6000	1200	—			1,90
С60.35-2						

Марка сваи	Размеры, мм					Масса, т
	L	a1	a2	a3	B	
С60.35-3	6000	1200	—	300	350	1,90
С60.35-6						
С70.35-4	7000	1400	—			2,20
С70.35-5						
С70.35-6						
С70.35-8						
С70.35-9						
С70.35-10						
С80.35-5	8000	1600	2400			2,50
С80.35-6						
С80.35-8						
С80.35-9						
С80.35-10						
С80.35-11						
С90.35-5	9000	1800	2600			2,80
С90.35-6						
С90.35-8						
С90.35-9						
С90.35-10						
С90.35-11						
С90.35-12						
С100.35-6	10000	2100	2900			3,10
С100.35-8						
С100.35-9						
С100.35-10						
С100.35-11						
С100.35-12						
С100.35-13						
С110.35-8	11000	2300	3200			3,43
С110.35-9						

Инв. № подл. | Подпись и дата | Взам. инв. №

17416

1.011.1-10.1-1000 ФЧ

Лист 5

Марка сваи	Размеры, мм					Масса, т
	L	a1	a2	a3	B	
С110.35-10	11000	2300	3200	300	350	3,43
С110.35-11						
С110.35-12						
С110.35-13						
С120.35-8	12000	2500	3500			3,73
С120.35-9						
С120.35-10						
С120.35-11						
С120.35-12						
С120.35-13						
С130.35-8	13000	2700	3800			4,03
С130.35-9						
С130.35-10						
С130.35-11						
С130.35-12						
С130.35-13						
С140.35-9	14000	2900	4100			4,33
С140.35-10						
С140.35-11						
С140.35-12						
С140.35-13						
С150.35-10	15000	3100	4400			4,65
С150.35-11						
С150.35-12						
С150.35-13						
С160.35-10	1600	3300	4700			4,95
С160.35-11						
С160.35-12						
С160.35-13						
С40.40-4	4000	800	—	350	400	1,65

Марка свай	Размеры, мм					Масса, т
	L	a1	a2	a3	B	
С40.40-2	4000	800	—	350	400	1,65
С40.40-5						
С40.40-6						
С50.40-1	5000	1000	—			2,05
С50.40-2						
С50.40-5						
С50.40-6						
С60.40-1	6000	1200	1800			2,45
С60.40-2						
С60.40-5						
С60.40-6						
С60.40-7						
С60.40-8						
С70.40-5	7000	1400	2100			2,85
С70.40-6						
С70.40-8						
С70.40-9						
С70.40-10						
С70.40-11						
С70.40-12						
С80.40-5	8000	1600	2400			3,25
С80.40-6						
С80.40-8						
С80.40-9						
С80.40-10						
С80.40-11						
С80.40-12						
С80.40-13						
С90.40-5	9000	1600	2600			3,65
С90.40-6						

Инв. № подл. | Подпись и дата | Взам. инв. №

17416

Марка сваи	Размеры, мм					Масса, т
	L	a1	a2	a3	b	
С90.40-8	9000	1800	2600	350	400	3,65
С90.40-9						
С90.40-10						
С90.40-11						
С90.40-12						
С90.40-13						
С100.40-6	10000	2100	2900			4,05
С100.40-8						
С100.40-9						
С100.40-10						
С100.40-11						
С100.40-12						
С100.40-13						
С110.40-8	11000	2300	3200			4,45
С110.40-9						
С110.40-10						
С110.40-11						
С110.40-12						
С110.40-13						
С120.40-8	12000	2500	3500			4,85
С120.40-9						
С120.40-10						
С120.40-11						
С120.40-12						
С120.40-13						
С130.40-9	13000	2700	3800			5,25
С130.40-10						
С130.40-11						
С130.40-12						
С130.40-13						

Марка сваи	Размеры, мм					Масса т
	L	a_1	a_2	a_3	B	
С140.40-9 С140.40-10 С140.40-11 С140.40-12 С140.40-13	14000	2900	4100	150	200	5,65
С150.40-10 С150.40-11 С150.40-12 С150.40-13	15000	3100	4400			6,05
С160.40-11 С160.40-12 С160.40-13	16000	3300	4700			6,45
С30.20-1.1 С30.20-2.1 С30.20-3.1	3000	600	—			0,35
С40.20-1.1 С40.20-2.1	4000	800	—			0,43
С50.20-1.1 С50.20-2.1 С50.20-3.1 С50.20-4.1 С50.20-5.1 С50.20-6.1	5000	1000	—			0,53
С60.20-1.1 С60.20-2.1 С60.20-3.1 С60.20-4.1 С60.20-5.1 С60.20-6.1	6000	1200	—			0,63
С3025-1.1	3000	800	—	250	250	0,50

Марка свай	Размеры, мм					Масса, т
	l	a_1	a_2	a_3	b	
С30.25-2.1 С30.25-3.1	3000	600	—	250	250	0,50
С40.25-1.1 С40.25-2.1 С40.25-3.1	4000	800	—			0,65
С50.25-1.1 С50.25-2.1 С50.25-3.1 С50.25-4.1 С50.25-5.1 С50.25-6.1	5000	1000	—			0,80
С60.25-1.1 С60.25-2.1 С60.25-3.1 С60.25-4.1 С60.25-5.1 С60.25-6.1	6000	1200	—			0,95
С30.30-1.1 С30.30-2.1 С30.30-3.1	3000	600	—	250	300	0,70
С40.30-1.1 С40.30-2.1 С40.30-3.1	4000	800	—			0,93
С50.30-1.1 С50.30-2.1 С50.30-3.1 С50.30-4.1 С50.30-5.1 С50.30-6.1	5000	1000	—			1,15
С60.30-2.1	6000	1200	—			1,38

Марка сваи	Размеры, мм					Масса, т
	L	a_1	a_2	a_3	B	
С60.30-3.1	6000	1200	—	250	300	1,38
С60.30-5.1						
С60.30-6.1						
С60.30-7.1						
С60.30-8.1						
С70.30-4.1	7000	1400	—			1,60
С70.30-5.1						
С70.30-6.1						
С70.30-8.1						
С70.30-9.1						
С80.30-4.1	8000	1600	2400			1,83
С80.30-5.1						
С80.30-6.1						
С80.30-8.1						
С80.30-9.1						
С80.30-10.1						
С80.30-11.1						
С90.30-5.1	9000	1800	2600			2,05
С90.30-6.1						
С90.30-8.1						
С90.30-9.1						
С90.30-10.1						
С90.30-11.1						
С100.30-6.1	10000	2100	2900			2,28
С100.30-8.1						
С100.30-9.1						
С100.30-10.1						
С100.30-11.1						
С100.30-12.1						
С100.30-13.1						

Инв. № подл. | Подпись и дата | Взам. инв. №

17410

Марка свай	Размеры, мм					Масса, т
	L	a1	a2	a3	B	
С110.30-8.1	11000	2300	3200	250	300	2,50
С110 30-9.1						
С110 30-10 1						
С11030-11 1						
С110 30-12.1						
С110 30-13 1						
С120 30-8 1	12000	2500	3500			2,73
С120 30-9.1						
С120 30-10 1						
С120.30-11 1						
С120 30-12 1						
С120 30- 13 1						
С40 35-1 1	4000	800	—	300	350	1,30
С40 35-2.1						
С40 35-3 1						
С50 35-1 1	5000	1000	—			1,60
С50 35-2 1						
С50 35-3 1						
С60 35-1 1	6000	1200	—			1,90
С60 35-2 1						
С60 35-3 1						
С60 35-6 1						
С70 35-4 1	7000	1400	—			2,20
С70 35-5 1						
С70 35-6 1						
С70 35-8 1						
С70 35-9 1						
С70 35-10 1						
С80 35-5 1	8000	1600	2400			2, 50
С80 35-6 1						

Марка сваи	Размеры, мм					Масса, т
	L	a1	a2	a3	B	
С80.35-8.1 С80.35-9.1 С80.35-10.1 С80.35-11.1	8000	1600	2400			2,50
С90.35-5.1 С90.35-6.1 С90.35-8.1 С90.35-9.1 С90.35-10.1 С90.35-11.1 С90.35-12.1	9000	1850	2600			2,80
С100.35-8.1 С100.35-8.1 С100.35-9.1 С100.35-10.1 С100.35-11.1 С100.35-12.1 С100.35-13.1	10000	2100	2900	300	350	3,10
С110.35-8.1 С110.35-9.1 С110.35-10.1 С110.35-11.1 С110.35-12.1 С110.35-13.1	11000	2300	3200			3,43
С120.35-8.1 С120.35-9.1 С120.35-10.1 С120.35-11.1 С120.35-12.1 С120.35-13.1	12000	2500	3500			3,73

Инв. № подл. | Подпись и дата | Взам. инв. №

17416

1.011.1-10.1-1000 СМ

Марка сваи	Размеры, мм					Масса, т
	L	a1	a2	a3	B	
С130.35-8.1	13000	2700	3800	300	350	4,03
С130.35-9.1						
С130.35-10.1						
С130.35-11.1						
С130.35-12.1						
С130.35-13.1						
С140.35-8.1	14000	2900	4100			4,33
С140.35-10.1						
С140.35-11.1						
С140.35-12.1						
С140.35-13.1						
С150.35-10.1	15000	3100	4400			4,65
С150.35-11.1						
С150.35-12.1						
С150.35-13.1						
С160.35-10.1	16000	3300	4700			4,95
С160.35-11.1						
С160.35-12.1						
С160.35-13.1						
С4040-1.1	4000	600	—	300	400	1,65
С4040-2.1						
С4040-5.1						
С4040-6.1						
С5040-1.1	5000	1000	—			2,05
С5040-2.1						
С5040-5.1						
С5040-6.1						
С6040-1.1	6000	1200	1500			2,45
С6040-2.1						
С6040-5.1						

Марка свай	Размеры, мм					Масса, т
	L	d_1	d_2	d_3	в	
С60 40-6 1	6000	1200	1800	550	400	2,45
С60 40-7 1						
С60 40-8 1						
С70 40-5 1	7000	1400	2100			2,85
С70 40-6 1						
С70 40-8 1						
С70 40-9 1						
С70 40-10 1						
С70 40-11 1						
С70 40-12 1						
С80 40-5 1	8000	1600	2400			3,25
С80 40-6 1						
С80 40-8 1						
С80 40-9 1						
С80 40-10 1						
С80 40-11 1						
С80 40-12 1						
С80 40-13 1						
С90 40-5 1	9000	18[illegible]	2800			3,65
С90 40-6 1						
С90 40-8 1						
С90 40-9 1						
С90 40-10 1						
С90 40-11 1						
С90 40-12 1						
С90 40-13 1						
[illegible]						
[illegible]						
[illegible]						
[illegible] 40 10 1						

	1 011 1-10 1-1000 ФЧ	Лист 15

24105-01 58 Формат А4

Марка свай	Размеры, мм					Масса, т
	L	a_1	a_2	a_3	B	
С100.40-11.1	10000	2100	2900	350	400	4,05
С100.40-12.1						
С100.40-13.1						
С110.40-8.1	11000	2300	3200			4,45
С110.40-9.1						
С110.40-10.1						
С110.40-11.1						
С110.40-12.1						
С110.40-13.1						
С120.40-8.1	12000	2500	3500			4,85
С120.40-9.1						
С120.40-10.1						
С120.40-11.1						
С120.40-12.1						
С120.40-13.1						
С130.40-9.1	13000	2700	3800			5,25
С130.40-10.1						
С130.40-11.1						
С130.40-12.1						
С130.40-13.1						
С140.40-9.1	14000	2900	4100			5,65
С140.40-10.1						
С140.40-11.1						
С140.40-12.1						
С140.40-13.1						
С150.40-10.1	15000	3100	4400			6,05
С150.40-11.1						
С150.40-12.1						
С150.40-13.1						
С160.40-11.1	16000	3300	4700			6,45

Марка свай	Размеры, мм					Масса, т
	l	a_1	a_2	a_3	b	
С160.40-12.1 С160.40-13.1	16000	3300	4700	350	400	6,45

Инв. № подл. | Подпись и дата | Взам. инв. №

17476

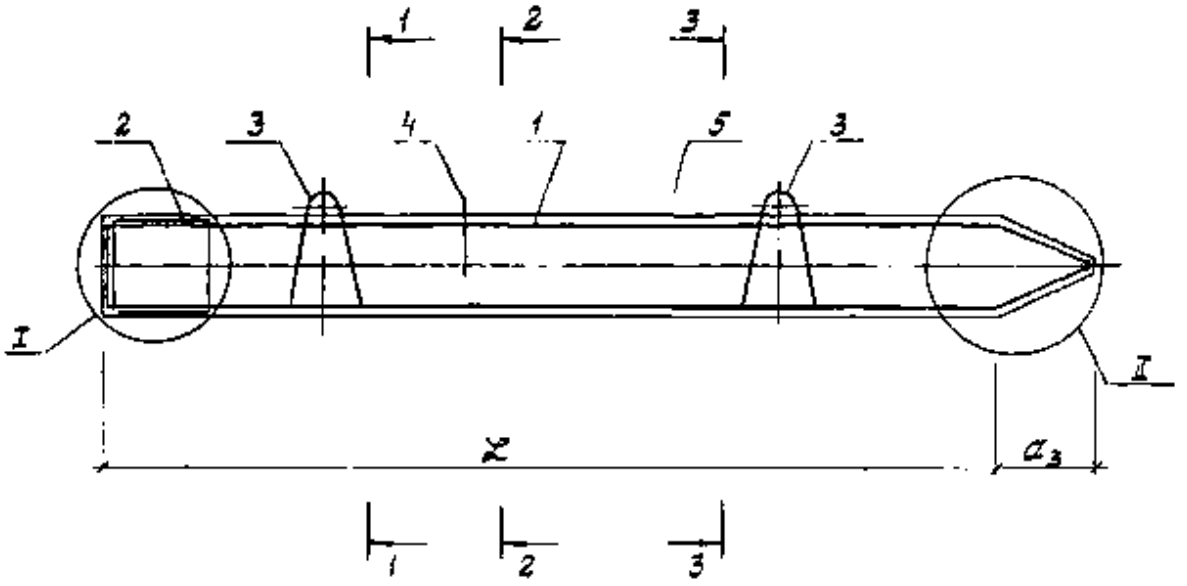

1-1, 3-3

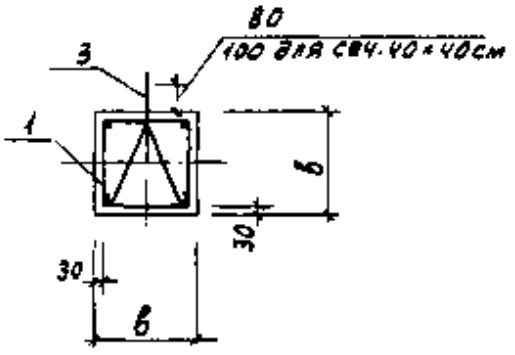

2-2

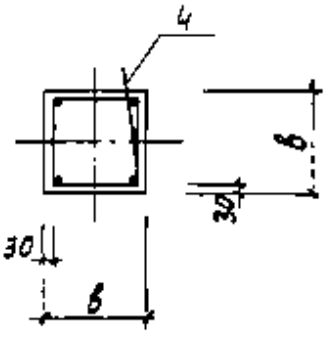

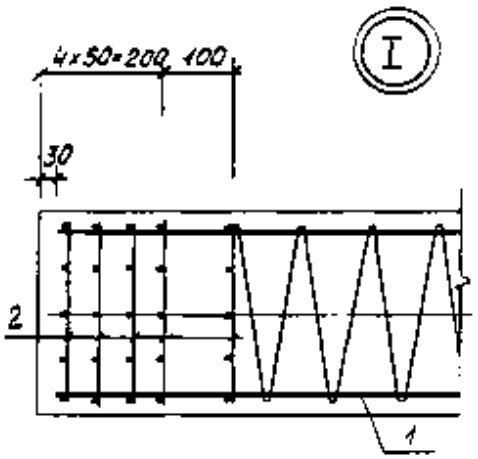

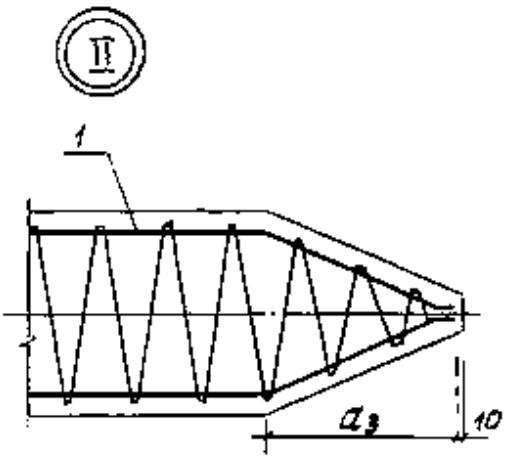

				1.011.1-10.1-1100
Н.контр.	Левашов		07.09.89	
Нач.ПО-4	Лешин		07.09.89	
ГИП	Филиппов		07.09.89	Армaтурный чертеж свай С30.20-1 ... С160.40-13
Вед.инж.	Горюшин			
Инженер	Мартынова			
Провер.	Горюшин			

Стадия	Лист	Листов
Р	1	33

Фундаментпроект

Марка свай	Поз.	Наименование	Кол.	Обозначение документа	Расход стали, кг
С30.20-1	1	Каркас КП30.20-1	1	1.011.1-10.1-1110	11,8
	2	Сетка С1	5	1.011.1-10.1-1101	
	3	Петля П1	2	1.011.1-10.1-1102	
	5	Бетон класса В15, $м^3$	0,13		
С30.20-2		Поз. 2, 3, 5 по С30.20-1			11,8
	1	Каркас КП30.20-2	1	1.011.1-10.1-1110	
С30.20-3		Поз. 2,3,5 по С30.20-1			11,8
	1	Каркас КП30.20-3	1	1.011.1-10.1-1110	
С40.20-1		Поз. 2,3 по С30.20-1			14,7
	1	Каркас КП40.20-1	1	1.011.1-10.1-1110	
	5	Бетон класса В15, $м^3$	0,17		
С40.20-2		Поз. 2,3 по С30.20-1			14,7
		Поз. 5 по С40.20-1			
	1	Каркас КП40.20-2	1	1.011.1-10.1-1110	
С50.20-1		Поз. 2,3 по С30.20-1			17,6
	1	Каркас КП50.20-1	1	1.011.1-10.1-1110	
	5	Бетон класса В15, $м^3$	0,21		
С50.20-2		Поз. 2,3 по С30.20-1			17,6
		Поз. 5 по С50.20-1			
	1	Каркас КП50.20-2	1	1.011.1-10.1-1110	
С50.20-3		Поз. 2,3 по С30.20-1			17,6
		Поз. 5 по С50.20-1			
	1	Каркас КП50.20-3	1	1.011.1-10.1-1110	
С50.20-4		Поз. 2,3 по С30.20-1			23,2
	1	Каркас КП50.20-4	1	1.011.1-10.1-1110	
	5	Бетон класса В20, $м^3$	0,21		
С50.20-5		Поз. 2,3 по С30.20-1			23,2
		Поз. 5 по С50.20-4			
	1	Каркас КП50.20-5	1	1.011.1-10.1-1110	

Инв. № подл. 1946 | Подпись и дата | Взам. инв. №

Марка сваи	Поз.	Наименование	Кол.	Обозначение документа	Расход стали, кг
С50.20-6		Поз. 2,3 по С30.20-1			23,2
		Поз. 5 по С50.20-4			
	1	Каркас КП50.20-6	1	1.011.1-10.1-1110	
С60.20-1		Поз. 2,3 по С30.20-1			20,5
	1	Каркас КП60.20-1	1	1.011.1-10.1-1110	
	5	Бетон класса В15, м^3	0,25		
С60.20-2		Поз. 2,3 по С30.20-1			20,5
		Поз. 5 по С60.20-1			
	1	Каркас КП60.20-2	1	1.011.1-10.1-1110	
С60.20-3		Поз. 2,3 по С30.20-1			20,5
		Поз. 5 по С60.20-1			
	1	Каркас КП60.20-3	1	1.011.1-10.1-1110	
С60.20-4		Поз. 2,3 по С30.20-1			27,2
	1	Каркас КП60.20-4	1	1.011.1-10.1-1110	
	5	Бетон класса В20, м^3	0,25		
С60.20-5		Поз. 2,3 по С30.20-1			27,2
		Поз. 5 по С60.20-4			
	1	Каркас КП60.20-5	1	1.011.1-10.1-1110	
С60.20-6		Поз. 2,3 по С30.20-1			27,2
		Поз. 5 по С60.20-4			
	1	Каркас КП60.20-6	1	1.011.1-10.1-1110	
С30.25-1	1	Каркас КП30.25-1	1	1.011.1-10.1-1120	13,5
	2	Сетка С2	5	1.011.1-10.1-1101	
	3	Петля П2	2	1.011.1-10.1-1102	
	5	Бетон класса В15, м^3	0,20		
С30.25-2		Поз. 2,3,5 по С30.25-1			13,5
	1	Каркас КП30.25-2	1	1.011.1-10.1-1120	
С30.25-3		Поз. 2,3,5 по С30.25-1			13,5
	1	Каркас КП30.25-3	1	1.011.1-10.1-1120	

Марка сваи	Поз.	Наименование	Кол.	Обозначение документа	Расход стали, кг
С40.25-1		Поз.2,3 по С30.25-1			16,6
	1	Каркас КП40.25-1	1	1.011.1-10.1-1120	
	5	Бетон класса В15, $м^3$	0,26		
С40.25-2		Поз.2,3 по С30.25-1			16,6
		Поз. 5 по С40.25-1			
	1	Каркас КП40.25-2	1	1.011.1-10.1-1120	
С40.25-3		Поз. 2,3 по С30.25-1			16,6
		Поз. 5 по С40.25-1			
	1	Каркас КП40.25-3	1	1.011.1-10.1-1120	
С50.25-1		Поз. 2,3 по С30.25-1			19,6
	1	Каркас КП 50.25-1	1	1.011.1-10.1-1120	
	5	Бетон класса В15, $м^3$	0,32		
С50.25-2		Поз. 2,3 по С30.25-1			19,6
		Поз. 5 по С50.25-1			
	1	Каркас КП50.25-2	1	1.011.1-10.1-1120	
С50.25-3		Поз.2,3 по С30.25-1			19,6
		Поз.5 по С50.25-1			
	1	Каркас КП50.25-3	1	1.011.1-10.1-1120	
С50.25-4		Поз. 2,3 по С30. 25-1			25,3
	1	Каркас КП50.25-4	1	1.011.1-10.1-1120	
	5	Бетон класса В20, $м^3$	0,32		
С50.25-5		Поз.2,3 по С30.25-1			25,3
		Поз.5 по С50.25-4			
	1	Каркас КП50.25-5	1	1.011.1-10.1-1120	
С50.25-6		Поз. 2,3 по С30.25-1			25,3
		Поз. 5 по С50.25-4			
	1	Каркас КП50.25-6	1	1.011.1-10.1-1120	
С60.25-1		Поз. 2,3 по С30.25-1			22,6
	1	Каркас КП60.25-1	1	1.011.1-10.1-1120	
	5	Бетон класса В15, $м^3$	0,38		

Инв.№ подл. | Подпись и дата | Взам.инв.№

17416

Марка сваи	Поз.	Наименование	Кол.	Обозначение документа	Расход стали, кг
С60.25-2		Поз. 2,3 по С30.25-1		1.011.1-10.1-1120	22,6
		Поз. 5 по С60.25-1			
	1	Каркас КП60.25-2	1	1.011.1-10.1-1120	
С60.25-3		Поз. 2,3 по С30.25-1			22,6
		Поз. 5 по С60.25-1			
	1	Каркас КП60.25-3	1	1.011.1-10.1-1120	
С60.25-4		Поз. 2,3 по С30.25-1			29,4
	1	Каркас КП60.25-4	1	1.011.1-10.1-1120	
	5	Бетон класса В20, м^3	0,38		
С60.25-5		Поз. 2,3 по С30.25-1			29,4
		Поз. 5 по С60.25-4			
	1	Каркас КП60.25-5	1	1.011.1-10.1-1120	
С60.25-6		Поз. 2,3 по С30.25-1			29,4
		Поз. 5 по С60.25-4			
	1	Каркас КП60.25-6	1	1.011.1-10.1-1120	
С30.30-1	1	Каркас КП30.30-1	1	1.011.1-10.1-1130	14,7
	2	Сетка С3	5	1.011.1-10.1-1101	
	3	Петля П3	2	1.011.1-10.1-1102	
	5	Бетон класса В15, м^3	0,28		
С30.30-2		Поз. 2,3,5 по С30.30-1			14,7
	1	Каркас КП30.30-2	1	1.011.1-10.1-1130	
С30.30-3		Поз. 2,3,5 по С30.30-1			14,7
	1	Каркас КП30.30-3	1	1.011.1-10.1-1130	
С40.30-1		Поз. 2,3 по С30.30-1			17,9
	1	Каркас КП40.30-1	1	1.011.1-10.1-1130	
	5	Бетон класса В15, м^3	0,37		
С40.30-2		Поз. 2,3 по С30.30-1			17,9
		Поз. 5 по С40.30-1			
	1	Каркас КП40.30-2	1	1.011.1-10.1-1130	

Марка свай	Поз.	Наименование	Кол.	Обозначение документа	Расход стали, кг
С40.30-3		Поз. 2,3 по С30.30-1			17,9
		Поз. 5 по С40.30-1			
	1	Каркас КП40.30-3	1	1.011.1-10.1-1130	
С50.30-1		Поз. 2,3 по С30.30-1			21,1
	1	Каркас КП50.30-1	1	1.011.1-10.1-1130	
	5	Бетон класса В15, $м^3$	0,46		
С50.30-2		Поз. 2,3 по С30.30-1			21,1
		Поз. 5 по С50.30-1			
	1	Каркас КП50.30-2	1	1.011.1-10.1-1130	
С50.30-3		Поз. 2,3 по С30.30-1			21,1
		Поз. 5 по С50.30-1			
	1	Каркас КП50.30-3	1	1.011.1-10.1-1130	
С50.30-4		Поз. 2,3 по С30.30-1			26,8
		Поз. 5 по С50.30-1			
	1	Каркас КП50.30-4	1	1.011.1-10.1-1130	
С50.30-5		Поз. 2,3 по С30.30-1			26,8
		Поз. 5 по С50.30-1			
	1	Каркас КП50.30-5	1	1.011.1-10.1-1130	
С50.30-6		Поз. 2,3 по С30.30-1			26,8
		Поз. 5 по С50.30-1			
	1	Каркас КП50.30-6	1	1.011.1-10.1-1130	
С60.30-2		Поз. 2,3 по С30.30-1			24,3
	1	Каркас КП60.30-2	1	1.011.1-10.1-1130	
	5	Бетон класса В15, $м^3$	0,55		
С60.30-3		Поз. 2,3 по С30.30-1			24,3
		Поз. 5 по С60.30-2			
	1	Каркас КП60.30-3	1	1.011.1-10.1-1130	
С60.30-5		Поз. 2,3 по С30.30-1			31,1
		Поз. 5 по С60.30-2			
	1	Каркас КП60.30-5	1	1.011.1-10.1-1130	

Марка свай	Поз.	Наименование	Кол.	Обозначение документа	Расход стали, кг
С60.30-6		Поз.2,3 по С30.30-1		1.011.1-10.1-1130	31,1
		Поз. 5 по С60.30-2			
	1	Каркас КП60.30-6	1	1.011.1-10.1-1130	
С60.30-7		Поз. 2,3 по С30.30-1			39,1
	1	Каркас КП60.30-7	1	1.011.1-10.1-1130	
	5	Бетон класса В20, $м^3$	0,55		
С60.30-8		Поз. 2,3 по С30.30-1			39,1
		Поз. 5 по С60.30-7			
	1	Каркас КП60.30-8	1	1.011.1-10.1-1130	
С70.30-4		Поз. 2 по С30.30-1			36,0
	1	Каркас КП70.30-4	1	1.011.1-10.1-1130	
	3	Петля П4	2	1.011.1-10.1-1102	
	5	Бетон класса В15, $м^3$	0,64		
С70.30-5		Поз. 2 по С30.30-1			36,0
		Поз. 3,5 по С70.30-4			
	1	Каркас КП70.30-5	1	1.011.1-10.1-1130	
С70.30-6		Поз. 2 по С30.30-1			36,0
		Поз. 3,5 по С70.30-4			
	1	Каркас КП70.30-6	1	1.011.1-10.1-1130	
С70.30-8		Поз. 2 по С30.30-1			45,3
		Поз. 3 по С70.30-4			
	1	Каркас КП70.30-8	1	1.011.1-10.1-1130	
	5	Бетон класса В20, $м^3$	0,64		
С70.30-9		Поз. 2 по С30.30-1			56,0
		Поз. 3 по С70.30-4			
		Поз. 5 по С70.30-8			
	1	Каркас КП70.30-9	1	1.011.1-10.1-1130	

Марка сваи	Поз.	Наименование	Кол.	Обозначение документа	Расход стали, кг
С80.30-4		Поз. 2 по С30.30-1			40,4
		Поз. 3 по С70.30-4			
	1	Каркас КП80.30-4	1	1.011.1-10.1-1130	
	4	ф10AI, ℓ=250; 0,15кг		Без черт.	
	5	Бетон класса В20, м^3	0,73		
С80.30-5		Поз. 2 по С30.30-1			40,4
		Поз. 3 по С70.30-4			
		Поз. 4,5 по С80.30-4			
	1	Каркас КП80.30-5	1	1.011.1-10.1-1130	
С80.30-6		Поз. 2 по С30.30-1			40,4
		Поз. 3 по С70.30-4			
		Поз. 4,5 по С80.30-4			
	1	Каркас КП80.30-6	1	1.011.1-10.1-1130	
С80.30-8		Поз. 2 по С30.30-1			50,9
		Поз. 3 по С70.30-4			
		Поз. 4,5 по С80.30-4			
	1	Каркас КП80.30-8	1	1.011.1-10.1-1130	
С80.30-9		Поз. 2 по С30.30-1			63,2
		Поз. 3 по С70.30-4			
		Поз. 4,5 по С80.30-4			
	1	Каркас КП80.30-9	1	1.011.1-10.1-1130	
С80.30-10		Поз. 2 по С30.30-1			77,1
		Поз. 3 по С70.30-4			
		Поз. 4,5 по С80.30-4			
	1	Каркас КП80.30-10	1	1.011.1-10.1-1130	
С80.30-11		Поз. 2 по С30.30-1			92,5
		Поз. 3 по С70.30-4			
		Поз. 4 по С80.30-4			
	1	Каркас КП80.30-11	1	1.011.1-10.1-1130	
	5	Бетон класса В25, м^3	0,73		

Марка свай	Поз.	Наименование	Кол.	Обозначение документа	Расход стали, кг
С90.30-5		Поз.2 по С30.30-1			44,6
		Поз.3 по С70.30-4			
		Поз.4 по С80.30-4			
	1	Каркас КП90.30-5	1	1.011.1-10.1-1130	
	5	Бетон класса В20, м³	0,82		
С90.30-6		Поз.2 по С30.30-1			44,6
		Поз.3 по С70.30-4			
		Поз.4 по С80.30-4			
		Поз.5 по С90.30-5			
	1	Каркас КП90.30-6	1	1.011.1-10.1-1130	
С90.30-8		Поз.2 по С30.30-1			56,5
		Поз.3 по С70.30-4			
		Поз.4 по С80.30-4			
		Поз.5 по С90.30-5			
	1	Каркас КП90.30-8	1	1.011.1-10.1-1130	
С90.30-9		Поз.2 по С30.30-1			70,2
		Поз.3 по С70.30-4			
		Поз.4 по С80.30-4			
		Поз.5 по С90.30-5			
	1	Каркас КП90.30-9	1	1.011.1-10.1-1130	
С90.30-10		Поз.2 по С30.30-1			85,8
		Поз.3 по С70.30-4			
		Поз.4 по С80.30-4			
		Поз.5 по С90.30-5			
	1	Каркас КП90.30-10	1	1.011.1-10.1-1130	
С90.30-11		Поз.2 по С30.30-1			103,1
		Поз.3 по С70.30-4			
		Поз.4 по С80.30-4			
	1	Каркас КП90.30-11	1	1.011.1-10.1-1130	
	5	Бетон класса В25, м³	0,82		

Марка свай	Поз.	Наименование	Кол.	Обозначение документа	Расход стали, кг
С100.30-6		Поз. 2 по С30.30-1			43,7
		Поз. 4 по С80.30-4			
	1	Каркас КП 100.30-6	1	1.011.1-10.1-1130	
	3	Петля П5	2	1.011.1-10.1-1102	
	5	Бетон класса В20, $м^3$	0,91		
С100.30-8		Поз. 2 по С30.30-1			62,8
		Поз. 4 по С80.30-4			
		Поз. 3,5 по С100.30-6			
	1	Каркас КП 100.30-8	1	1.011.1-10.1-1130	
С100.30-9		Поз. 2 по С30.30-1			78,1
		Поз. 4 по С80.30-4			
		Поз. 3,5 по С100.30-6			
	1	Каркас КП 100.30-9	1	1.011.1-10.1-1130	
С100.30-10		Поз. 2 по С30.30-1			95,3
		Поз. 4 по С80.30-4			
		Поз. 3,5 по С100.30-6			
	1	Каркас КП 100.30-10	1	1.011.1-10.1-1130	
С100.30-11		Поз. 2 по С30.30-1			114,5
		Поз. 3 по С100.30-6			
		Поз. 4 по С80.30-4			
	1	Каркас КП 100.30-11	1	1.011.1-10.1-1130	
	5	Бетон класса В25, $м^3$	0,91		
С100.30-12		Поз. 2 по С30.30-1			135,8
		Поз. 3 по С100.30-6			
		Поз. 4 по С80.30-4			
		Поз. 5 по С100.30-11			
	1	Каркас КП 100.30-12	1	1.011.1-10.1-1130	

Инв. № подл. | Подпись и дата | Взам. инв. №
17416

Марка свай	Поз.	Наименование	Кол.	Обозначение документа	Расход стали, кг
С100.30-13		Поз.2 по С30.30-1			171,5
		Поз.3 по С100.30-6			
		Поз.4 по С80.30-4			
		Поз.5 по С100.30-11			
	1	Каркас КП100.30-13	1	1.011.1-10.1-1130	
С110.30-8		Поз.2 по С30.30-1			68,4
		Поз.3 по С100.30-6			
		Поз.4 по С80.30-4			
	1	Каркас КП110.30-8	1	1.011.1-10.1-1130	
	5	Бетон класса В20, м^3	1,00		
С110.30-9		Поз.2 по С30.30-1			85,1
		Поз.3 по С100.30-6			
		Поз.4 по С80.30-4			
		Поз.5 по С110.30-8			
	1	Каркас КП110.30-9	1	1.011.1-10.1-1130	
С110.30-10		Поз.2 по С30.30-1			104,0
		Поз.3 по С100.30-6			
		Поз.4 по С80.30-4			
		Поз.5 по С110.30-8			
	1	Каркас КП110.30-10	1	1.011.1-10.1-1130	
С110.30-11		Поз.2 по С30.30-1			125,1
		Поз.3 по С100.30-6			
		Поз.4 по С80.30-4			
	1	Каркас КП110.30-11	1	1.011.1-10.1-1130	
	5	Бетон класса В25, м^3	1,00		
С110.30-12		Поз.2 по С30.30-1			148,4
		Поз.3 по С100.30-6			
		Поз.4 по С80.30-4			
		Поз.5 по С100.30-11			
	1	Каркас КП110.30-12	1	1.011.1-10.1-1130	

Марка свай	Поз.	Наименование	Кол.	Обозначение документа	Расход стали, кг
С 110.30-13		Поз. 2 по С30.30-1			187,6
		Поз. 3 по С100.30-6			
		Поз. 4 по С80.30-4			
		Поз. 5 по С110.30-11			
	1	Каркас КП 110.30-13	1	1.011.1-10.1-1130	
С120.30-8		Поз. 2 по С30.30-1			74,0
		Поз. 3 по С100.30-6			
		Поз. 4 по С80.30-4			
	1	Каркас КП120.30-8	1	1.011.1-10.1-1130	
	5	Бетон класса В20, м³	1,09		
С120.30-9		Поз. 2 по С30.30-1			92,1
		Поз. 3 по С100.30-6			
		Поз. 4 по С80.30-4			
		Поз. 5 по С120.30-8			
	1	Каркас КП 120.30-9	1	1.011 1-10.1-1130	
С120.30-10		Поз. 2 по С30.30-1			112,7
		Поз. 3 по С100.30-6			
		Поз. 4 по С80.30-4			
		Поз. 5 по С120.30-8			
	1	Каркас КП120.30-10	1	1 011-10.1-1130	
С120.30-11		Поз. 2 по С30.30-1			135,7
		Поз. 3 по С100.30-6			
		Поз. 4 по С80.30-4			
	1	Каркас КП120.30-11	1	1 011 1-10 1-1130	
	5	Бетон класса В25, м³	1,09		
С120.30-12		Поз. 2 по С30.30-1			
		Поз. 3 по С100.30-6			
		Поз. 4 по С80.30-4			
		Поз. 5 по С120.30-11			
	1	Каркас КП120.30-12	1	1 011 1-10.1-1130	

Марка свай	Поз.	Наименование	Кол	Обозначение документа	Расход стали, кг
С120.30-13		Поз. 2 по С30.30-1			203,7
		Поз. 3 по С100.30-6			
		Поз. 4 по С80.30-4			
		Поз. 5 по С120.30-11			
	1	Каркас К11120.30-13	1	1.011.1-10.1-1130	
С40.35-1	1	Каркас КП40.35-1	1	1.011.1-10.1-1140	20,2
	2	Сетка С4	5	1.011.1-10.1-1101	
	3	Петля ПБ	2	1.011.1-10.1-1102	
	5	Бетон класса В20, м³	0,52		
С40.35-2		Поз. 2, 3, 5 по С40.35-1			20,2
	1	Каркас КП40.35-2	1	1.011.1-10.1-1140	
С40.35-3		Поз. 2, 3, 5 по С40.35-1			20,2
	1	Каркас КП40.35-3	1	1.011.1-10.1-1140	
С50.35-1		Поз. 2, 3 по С40.35-1			23,5
	1	Каркас КП50.35-1	1	1.011.1-10.1-1140	
	5	Бетон класса В20, м³	0,64		
С50.35-2		Поз. 2, 3 по С40.35-1			23,5
		Поз. 5 по С50.35-1			
	1	Каркас КП50.35-2	1	1.011.1-10.1-1140	
С50.35-3		Поз. 2, 3 по С40.35-1			23,5
		Поз. 5 по С50.35-1			
	1	Каркас КП50.35-3	1	1.011.1-10.1-1140	
С60.35-1		Поз. 2, 3 по С40.35-1			26,9
	1	Каркас КП60.35-1	1	1.011.1-10.1-1140	
	5	Бетон класса В20, м³	0,76		
С60.35-2		Поз. 2, 3 по С40.35-1			26,9
		Поз. 5 по С60.35-1			
	1	Каркас КП60.35-2	1	1.011.1-10 1140	

Марка свай	Поз.	Наименование	Кол.	Обозначение документа	Расход стали, кг
С60.35-3		Поз. 2,3 по С40.35-1			26,9
		Поз. 5 по С60.35-1			
	1	Каркас КП60.35-3	1	1.011.1-10.1-1140	
С60.35-6		Поз. 2,3 по С40.35-1			33,8
		Поз. 5 по С60.35-1			
	1	Каркас КП60.35-6	1	1.011.1-10.1-1140	
С70.35-4		Поз. 2,3 по С40.35-1			38,2
	1	Каркас КП70.35-4	1	1.011.1-10.1-1140	
	5	Бетон класса В20, $м^3$	0,88		
С70.35-5		Поз. 2,3 по С40.35-1			38,2
		Поз. 5 по С70.35-4			
	1	Каркас КП70.35-5	1	1.011.1-10.1-1140	
С70.35-6		Поз. 2,3 по С40.35-1			38,2
		Поз. 5 по С70.35-4			
	1	Каркас КП70.35-6	1	1.011.1-10.1-1140	
С70.35-8		Поз. 2,3 по С40.35-1			47,6
		Поз. 5 по С70.35-4			
	1	Каркас КП70.35-8	1	1.011.1-10.1-1140	
С70.35-9		Поз. 2,3 по С40.35-1			58,4
	1	Каркас КП70.35-9	1	1.011.1-10.1-1140	
	5	Бетон класса В25, $м^3$	0,88		
С70.35-10		Поз. 2,3 по С40.35-1			70,7
		Поз. 5 по С70.35-9			
	1	Каркас КП70.35-10	1	1.011.1-10.1-1140	
С80.35-5		Поз. 2 по С40.35-1			43,5
	1	Каркас КП80.35-5	1	1.011.1-10.1-1140	
	3	Петля П7	2	1.011.1-10.1-1102	
	4	ф10АI, ℓ=250; 0,15кг	1	Без черт.	
	5	Бетон класса В20, $м^3$	1,00		

Инв. № подл. | Подпись и дата | Взам. инв. №

17416-

Марка свай	Поз.	Наименование	Кол.	Обозначение документа	Расход стали, кг
С80.35-6		Поз. 2 по С40.35-1			43,5
		Поз. 3...5 по С80.35-5			
	1	Каркас КП80.35-6	1	1.011.1-10.1-1140	
С80.35-8		Поз. 2 по С40.35-1			54,2
		Поз. 3...5 по С80.35-5			
	1	Каркас КП80.35-8	1	1.011.1-10.1-1140	
С80.35-9		Поз. 2 по С40.35-1			66,5
		Поз. 3,4 по С80.35-5			
	1	Каркас КП80.35-9	1	1.011.1-10.1-1140	
	5	Бетон класса В25, м^3	1,00		
С80.35-10		Поз. 2 по С40.35-1			80,4
		Поз. 3,4 по С80.35-5			
		Поз. 5 по С80.35-9			
	1	Каркас КП80.35-10	1	1.011.1-10.1-1140	
С80.35-11		Поз. 2 по С40.35-1			96,0
		Поз. 3,4 по С80.35-5			
		Поз. 5 по С80.35-9			
	1	Каркас КП80.35-11	1	1.011.1-10.1-1140	
С90.35-5		Поз. 2 по С40.35-1			47,9
		Поз. 3,4 по С80.35-5			
	1	Каркас КП90.35-5	1	1.011.1-10.1-1140	
	5	Бетон класса В20, м^3	1,12		
С90.35-6		Поз. 2 по С40.35-1			47,9
		Поз. 3,4 по С80.35-5			
		Поз. 5 по С90.35-5			
	1	Каркас КП90.35-6	1	1.011.1-10.1-1140	
С90.35-8		Поз. 2 по С40.35-1			59,8
		Поз. 3,4 по С80.35-5			
		Поз. 5 по С90.35-5			
	1	Каркас КП90.35-8	1	1.011.1-10.1-1140	

Марка свай	Поз.	Наименование	Кол.	Обозначение документа	Расход стали, кг
С90.35-9		Поз. 2 по С40.35-1			73,6
		Поз. 3,4 по С80.35-5			
	1	Каркас КП 90.35-9	1	1.011.1-10.1-1140	
	5	Бетон класса В25, м^3	1,12		
С90.35-10		Поз. 2 по С40.35-1			89,3
		Поз. 3,4 по С80.35-5			
		Поз. 5 по С90.35-9			
	1	Каркас КП90.35-10	1	1.011.1-10.1-1140	
С90.35-11		Поз. 2 по С40.35-1			106,7
		Поз. 3,4 по С80.35-5			
		Поз. 5 по С90.35-9			
	1	Каркас КП90.35-11	1	1.011.1-10.1-1140	
С90.35-12		Поз. 2 по С40.35-1			126,1
		Поз. 3,4 по С80.35-5			
		Поз. 5 по С90.35-9			
	1	Каркас КП90.35-12	1	1.011.1-10.1-1140	
С100.35-6		Поз. 2 по С40.35-1			53,1
		Поз. 4 по С80.35-5			
	1	Каркас КП100.35-6	1	1.011.1-10.1-1140	
	3	Петля П8	2	1.0И.1-10.1-1102	
	5	Бетон класса В20, м^3	1,24		
С100.35-8		Поз. 2 по С40.35-1			66,3
		Поз. 3,5 по С100.35-6			
		Поз. 4 по С80.35-5			
	1	Каркас КП 100.35-8	1	1.011.1-10.1-1140	
С100.35-9		Поз. 2 по С40.35-1			81,6
		Поз. 3 по С100.35-6			
		Поз. 4 по С80.35-5			
	1	Каркас КП100.35-9	1	1.011.1-10.1-1140	
	5	Бетон класса В25, м^3	1,24		

Инв. № подл. 17416 | Подпись и дата | Взам. инв. №

Марка свай	Поз.	Наименование	Кол.	Обозначение документа	Расход стали, кг
С100.35-10		Поз. 2 по С40.35-1			99,0
		Поз. 3 по С100.35-6			
		Поз. 4 по С80.35-5			
		Поз. 5 по С100.35-9			
	1	Каркас КП100.35-10	1	1.011.1-10.1-1140	
С100.35-11		Поз. 2 по С40.35-1			118,3
		Поз. 3 по С100.35-6			
		Поз. 4 по С80.35-5			
		Поз. 5 по С100.35-9			
	1	Каркас КП100.35-11	1	1.011.1-10.1-1140	
С100.35-12		Поз. 2 по С40.35-1			139,7
		Поз. 3 по С100.35-6			
		Поз. 4 по С80.35-5			
		Поз. 5 по С100.35-9			
	1	Каркас КП100.35-12	1	1.011.1-10.1-1140	
С100.35-13		Поз. 2 по С40.35-1			175,6
		Поз. 3 по С100.35-6			
		Поз. 4 по С80.35-5			
		Поз. 5 по С100.35-9			
	1	Каркас КП100.35-13	1	1.011.1-10.1-1140	
С110.35-8		Поз. 2 по С40.35-1			72,0
		Поз. 3 по С100.35-6			
		Поз. 4 по С80.35-5			
	1	Каркас КП110.35-8	1	1.011.1-10.1-1140	
	5	Бетон класса В20, м³	1,37		
С110.35-9		Поз. 2 по С40.35-1			88,8
		Поз. 3 по С100.35-6			
		Поз. 4 по С80.35-5			
	1	Каркас КП110.35-9	1	1.011.1-10.1-1140	
	5	Бетон класса В25, м³	1,37		

Марка свай	Поз.	Наименование	Кол.	Обозначение документа	Расход стали, кг
С110.35-10		Поз. 2 по С40.35-1			107,8
		Поз. 3 по С100.35-6			
		Поз. 4 по С80.35-5			
		Поз. 5 по С110.35-9			
	1	Каркас КП 110.35-10	1	1.011.1-10.1-1140	
С110.35-11		Поз. 2 по С40.35-1			129,0
		Поз. 3 по С100.35-6			
		Поз. 4 по С80.35-5			
		Поз. 5 по С110.35-9			
	1	Каркас КП 110.35-11	1	1.011.1-10.1-1140	
С110.35-12		Поз. 2 по С40.35-1			152,5
		Поз. 3 по С100.35-6			
		Поз. 4 по С80.35-5			
		Поз. 5 по С110.35-9			
	1	Каркас КП 110.35-12	1	1.011.1-10.1-1140	
С110.35-13		Поз. 2 по С40.35-1			191,8
		Поз. 3 по С100.35-6			
		Поз. 4 по С80.35-5			
		Поз. 5 по С110.35-9			
	1	Каркас КП 110.35-13	1	1.011.1-10.1-1140	
С120.35-8		Поз. 2 по С40.35-1			77,7
		Поз. 3 по С100.35-6			
		Поз. 4 по С80.35-5			
	1	Каркас КП 120.35-8	1	1.011.1-10.1-1140	
	5	Бетон класса В20, $м^3$	1,49		
С120.35-9		Поз. 2 по С40.35-1			96,0
		Поз. 3 по С100.35-6			
		Поз. 4 по С80.35-5			
	1	Каркас КП 120.35-9	1	1.011.1-10.1-1140	
	5	Бетон класса В25, $м^3$	1,49		

Инв. № подл. | Подпись и дата | Взам. инв. №

17416

Марка свай	Поз.	Наименование	Кол.	Обозначение документа	Расход стали, кг
С120.35-10		Поз. 2 по С40.35-1			116,6
		Поз. 3 по С100.35-6			
		Поз. 4 по С80.35-5			
		Поз. 5 по С120.35-9			
	1	Каркас КП120.35-10	1	1.011.1-10.1-1140	
С120.35-11		Поз. 2 по С40.35-1			139,7
		Поз. 3 по С100.35-6			
		Поз. 4 по С80.35-5			
		Поз. 5 по С120.35-9			
	1	Каркас КП120.35-11	1	1.011.1-10.1-1140	
С120.35-12		Поз. 2 по С40.35-1			165,3
		Поз. 3 по С100.35-6			
		Поз. 4 по С80.35-5			
		Поз. 5 по С120.35-9			
	1	Каркас КП120.35-12	1	1.011.1-10.1-1140	
С120.35-13		Поз. 2 по С40.35-1			208,1
		Поз. 3 по С100.35-6			
		Поз. 4 по С80.35-5			
		Поз. 5 по С120.35-9			
	1	Каркас КП120.35-13	1	1.011.1-10.1-1140	
С130.35-8		Поз. 2 по С40.35-1			84,4
		Поз. 4 по С80.35-5			
	1	Каркас КП130.35-8	1	1.011.1-10.1-1140	
	3	Петля П9	2	1.011.1-10.1-1102	
	5	Бетон класса В25, $м^3$	1,61		
С130.35-9		Поз. 2 по С40.35-1			104,1
		Поз. 3,5 по С130.35-8			
		Поз. 4 по С80.35-5			
	1	Каркас КП130.35-9	1	1.011.1-10.1-1140	

Марка сваи	Поз.	Наименование	Кол.	Обозначение документа	Расход стали, кг
С130.35-10		Поз.2 по С40.35-1			126,5
		Поз. 3,5 по С130.35-8			
		Поз.4 по С80.35-5			
	1	Каркас КП130.35-10	1	1.011.1-10.1-1140	
С130.35-11		Поз. 2 по С40.35-1			151,5
		Поз. 3,5 по С130.35-8			
		Поз.4 по С80.35-5			
	1	Каркас КП 130.35-11	1	1.011.1-10.1-1140	
С130.35-12		Поз. 2 по С40.35-1			179,1
		Поз. 3,5 по С130.35-8			
		Поз.4 по С80.35-5			
	1	Каркас КП 130.35-12	1	1.011.1-10.1-1140	
С130.35-13		Поз. 2 по С40.35-1			225,4
		Поз.3,5 по С130.35-8			
		Поз.4 по С80.35-5			
	1	Каркас КП130.35-13	1	1.011.1-10.1-1140	
С140.35-9		Поз.2 по С40.35-1			111,3
		Поз. 3 по С130.35-8			
		Поз. 4 по С80.35-5			
	1	Каркас КП 140.35-9	1	1.011.1-10.1-1140	
	5	Бетон класса В25, $м^3$	1,73		
С140.35-10		Поз. 2 по С40.35-1			135,4
		Поз. 3 по С130.35-8			
		Поз. 4 по С80.35-5			
		Поз. 5 по С140.35-9			
	1	Каркас КП140.35-10	1	1.011.1-10.1-1140	

Инв. № подл. | Подпись и дата | Взам. инв. №

17416

Марка свай	Поз.	Наименование	Кол.	Обозначение документа	Расход стали, кг
С140.35-11		Поз.2 по С40.35-1			162,2
		Поз.3 по С130.35-8			
		Поз.4 по С80.35-5			
		Поз.5 по С140.35-9			
	1	Каркас КП140.35-11	1	1.011.1-10.1-1140	
С140.35-12		Поз.2 по С40.35-1			191,9
		Поз.3 по С130.35-8			
		Поз.4 по С80.35-5			
		Поз.5 по С140.35-9			
	1	Каркас КП140.35-12	1	1.011.1-10.1-1140	
С140.35-13		Поз.2 по С40.35-1			241,7
		Поз.3 по С130.35-8			
		Поз.4 по С80.35-5			
		Поз.5 по С140.35-9			
	1	Каркас КП140.35-13	1	1.011.1-10.1-1140	
С150.35-10		Поз.2 по С40.35-1			144,2
		Поз.3 по С130.35-8			
		Поз.4 по С80.35-5			
	1	Каркас КП150.35-10	1	1.011.1-10.1-1140	
	5	Бетон класса В25, $м^3$	1,86		
С150.35-11		Поз.2 по С40.35-1			172,9
		Поз.3 по С130.35-8			
		Поз.4 по С80.35-5			
		Поз.5 по С150.35-10			
	1	Каркас КП150.35-11	1	1.011.1-10.1-1140	
С150.35-12		Поз.2 по С40.35-1			204,7
		Поз.3 по С130.35-8			
		Поз.4 по С80.35-5			
		Поз.5 по С150.35-10			
	1	Каркас КП150.35-12	1	1.011.1-10.1-1140	

Марка свай	Поз.	Наименование	Кол.	Обозначение документа	Расход стали, кг
С150.35-13		Поз.2 по С40.35-1			258,0
		Поз.3 по С130.35-8			
		Поз.4 по С80.35-5			
		Поз.5 по С150.35-10			
	1	Каркас КП150.35-13	1	1.011.1-10.1-1140	
С160.35-10		Поз.2 по С40.35-1			153,1
		Поз.3 по С130.35-8			
		Поз.4 по С80.35-5			
	1	Каркас КП160.35-10	1	1.011.1-10.1-1140	
	5	Бетон класса В25, м³	1,98		
С160.35-11		Поз.2 по С40.35-1			183,7
		Поз.3 по С130.35-8			
		Поз.4 по С80.35-5			
		Поз.5 по С160.35-10			
	1	Каркас КП160.35-11	1	1.011.1-10.1-1140	
С160.35-12		Поз.2 по С40.35-1			217,5
		Поз.3 по С130.35-8			
		Поз.4 по С80.35-5			
		Поз.5 по С160.35-10			
	1	Каркас КП160.35-12	1	1.011.1-10.1-1140	
С160.35-13		Поз.2 по С40.35-1			274,2
		Поз.3 по С130.35-8			
		Поз.4 по С80.35-5			
		Поз.5 по С160.35-10			
	1	Каркас КП160.35-13	1	1.011.1-10.1-1140	
С40.40-1	1	Каркас КП-40.40-1	1	1.011.1-10.1-1150	22,0
	2	Сетка С5	5	1.011.1-10.1-1101	
	3	Петля П10	2	1.011.1-10.1-1102	
	5	Бетон класса В20 м³	0,66		

Марка свай	Поз.	Наименование	Кол.	Обозначение документа	Расход стали, кг
С40.40-2		Поз. 2,3,5 по С40.40-1			22,0
	1	Каркас КП40.40-2	1	1.011.1-10.1-1150	
С40.40-5		Поз. 2,3,5 по С40.40-1			26,8
	1	Каркас КП40.40-5	1	1.011.1-10.1-1150	
С40.40-6		Поз. 2,3,5 по С40.40-1			26,8
	1	Каркас КП40.40-6	1	1.011.1-10.1-1150	
С50.40-1		Поз. 2,3 по С40.40-1			25,5
	1	Каркас КП50.40-1	1	1.011.1-10.1-1150	
	5	Бетон класса В20, $м^3$	0,82		
С50.40-2		Поз. 2,3 по С40.40-1			25,5
		Поз. 5 по С50.40-1			
	1	Каркас КП50.40-2	1	1.011.1-10.1-1150	
С50.40-5		Поз. 2,3 по С40.40-1			31,4
		Поз. 5 по С50.40-1			
	1	Каркас КП50.40-5	1	1.011.1-10.1-1150	
С50.40-6		Поз. 2,3 по С40.40-1			31,4
		Поз. 5 по С50.40-1			
	1	Каркас КП50.40-6	1	1.011.1-10.1-1150	
С60.40-1		Поз. 2 по С40.40-1			29,8
	1	Каркас КП60.40-1	1	1.011.1-10.1-1150	
	3	Петля П11	2	1.011.1-10.1-1102	
	5	Бетон класса В20, $м^3$	0,98		
С60.40-2		Поз. 2 по С40.40-1			29,8
		Поз. 3,5 по С60.40-1			
	1	Каркас КП60.40-2	1	1.011.1-10.1-1150	
С60.40-5		Поз. 2 по С40.40-1			36,7
		Поз. 3,5 по С60.40-1			
	1	Каркас КП60.40-5	1	1.011.1-10.1-1150	

Марка свай	Поз.	Наименование	Кол.	Обозначение документа	Расход стали, кг
С60.40-6		Поз. 2 по С40.40-1			36,7
		Поз. 3, 5 по С60.40-1			
	1	Каркас КП 60.40-6	1	1.011.1-10.1-1150	
С60.40-7		Поз. 2 по С40.40-1			44,9
		Поз. 3, 5 по С60.40-1			
	1	Каркас КП 60.40-7	1	1.011.1-10.1-1150	
С60.40-8		Поз. 2 по С40.40-1			44,9
		Поз. 3, 5 по С60.40-1			
	1	Каркас КП 60.40-8	1	1.011.1-10.1-1150	
С70.40-5		Поз. 2 по С40.40-1			41,2
		Поз. 3 по С60.40-1			
	1	Каркас КП 70.40-5	1	1.011.1-10.1-1150	
	5	Бетон класса В20, $м^3$	1,14		
С70.40-6		Поз. 2 по С40.40-1			41,2
		Поз. 3 по С60.40-1			
		Поз. 5 по С70.40-5			
	1	Каркас КП 70.40-6	1	1.011.1-10.1-1150	
С70.40-8		Поз. 2 по С40.40-1			50,7
		Поз. 3 по С60.40-1			
	1	Каркас КП 70.40-8	1	1.011.1-10.1-1150	
	5	Бетон класса В25, $м^3$	1,14		
С70.40-9		Поз. 2 по С40.40-1			61,6
		Поз. 3 по С60.40-1			
		Поз. 5 по С70.40-8			
	1	Каркас КП 70.40-9	1	1.011.1-10.1-1150	
С70.40-10		Поз. 2 по С40.40-1			74,0
		Поз. 3 по С60.40-1			
		Поз. 5 по С70.40-8			
	1	Каркас КП 70.40-10	1	1.011.1-10.1-1150	

Инв. № подл. | 17416 | Подпись и дата | Взам. инв. №

Марка сваи	Поз.	Наименование	Кол.	Обозначение документа	Расход стали, кг
С70.40-11		Поз. 2 по С40.40-1			87,9
		Поз. 3 по С60.40-1			
		Поз. 5 по С70.40-8			
	1	Каркас КП70.40-11	1	1.011.1-10.1-1150	
С70.40-12		Поз. 2 по С40.40-1			103,1
		Поз. 3 по С60.40-1			
		Поз. 5 по С70.40-8			
	1	Каркас КП70.40-12	1	1.011.1-10.1-1150	
С80.40-5		Поз. 2 по С40.40-1			46,9
	1	Каркас КП80.40-5	1	1.011.1-10.1-1150	
	3	Петля П12	2	1.011.1-10.1-1102	
	4	Ф10АI, ℓ=250; 0,15кг	1	без черт.	
	5	Бетон класса В20, м³	1,30		
С80.40-6		Поз. 2 по С40.40-1			46,9
		Поз. 3...5 по С80.40-5			
	1	Каркас КП80.40-6	1	1.011.1-10.1-1150	
С80.40-8		Поз. 2 по С40.40-1			57,6
		Поз. 3,4 по С80.40-5			
	1	Каркас КП80.40-8	1	1.011.1-10.1-1150	
	5	Бетон класса В25, м³	1,30		
С80.40-9		Поз. 2 по С40.40-1			70,0
		Поз. 3,4 по С80.40-5			
		Поз. 5 по С80.40-8			
	1	Каркас КП80.40-9	1	1.011.1-10.1-1150	
С80.40-10		Поз. 2 по С40.40-1			84,1
		Поз. 3,4 по С80.40-5			
		Поз. 5 по С80.40-8			
	1	Каркас КП80.40-10	1	1.011.1-10.1-1150	

Марка сваи	Поз.	Наименование	Кол.	Обозначение документа	Расход стали, кг
С80.40-11		Поз. 2 по С40.40-1			99,8
		Поз. 3,4 по С80.40-5			
		Поз. 5 по С80.40-8			
	1	Каркас КП80.40-11	1	1.011.1-10.1-1150	
С80.40-12		Поз. 2 по С40.40-1			117,2
		Поз. 3,4 по С80.40-5			
		Поз. 5 по С80.40-8			
	1	Каркас КП80.40-12	1	1.011.1-10.1-1150	
С80.40-13		Поз. 2 по С40.40-1			146,3
		Поз. 3,4 по С80.40-5			
		Поз. 5 по С80.40-8			
	1	Каркас КП80.40-13	1	1.011.1-10.1-1150	
С90.40-5		Поз. 2 по С40.40-1			51,5
		Поз. 3,4 по С80.40-5			
	1	Каркас КП90.40-5	1	1.011.1-10.1-1150	
	5	Бетон класса В20, $м^3$	1,46		
С90.40-6		Поз. 2 по С40.40-1			51,5
		Поз. 3,4 по С80.40-5			
		Поз. 5 по С90.40-5			
	1	Каркас КП90.40-6	1	1.011.1-10.1-1150	
С90.40-8		Поз. 2 по С40.40-1			63,5
		Поз. 3,4 по С80.40-5			
	1	Каркас КП90.40-8	1	1.011.1-10.1-1150	
	5	Бетон класса В25, $м^3$	1,46		
С90.40-9		Поз. 2 по С40.40-1			77,4
		Поз. 3,4 по С80.40-5			
		Поз. 5 по С90.40-8			
	1	Каркас КП90.40-9	1	1.011.1-10.1-1150	

Инв. № подл. | Подпись и дата | Взам. инв. №

17446

Марка сваи	Поз.	Наименование	Кол.	Обозначение документа	Расход стали, кг
С90.40-10		Поз. 2 по С40.40-1			93,1
		Поз. 3,4 по С80.40-5			
		Поз. 5 по С90.40-8			
	1	Каркас КП90.40-10	1	1.011.1-10.1-1150	
С90.40-11		Поз. 2 по С40.40-1			110,7
		Поз. 3,4 по С80.40-5			
		Поз. 5 по С90.40-8			
	1	Каркас КП 90.40-11	1	1.011.1-10.1-1150	
С90.40-12		Поз. 2 по С40.40-1			130,1
		Поз. 3,4 по С80.40-5			
		Поз. 5 по С90.40-8			
	1	Каркас КП 90.40-12	1	1.011.1-10.1-1150	
С90.40-13		Поз. 2 по С40.40-1			162,7
		Поз. 3,4 по С80.40-5			
		Поз. 5 по С90.40-8			
	1	Каркас КП90.40-13	1	1.011.1-10.1-1150	
С100.40-6		Поз. 2 по С40.40-1			57,0
		Поз. 4 по С80.40-5			
	1	Каркас КП 100.40-6	1	1.011.1-10.1-1150	
	3	Петля П13	2	1.011.1-10.1-1102	
	5	Бетон класса В20, $м^3$	1,62		
С100.40-8		Поз. 2 по С40.40-1			70,3
		Поз. 3 по С100.40-6			
		Поз. 4 по С80.40-5			
	1	Каркас КП 100.40-8	1	1.011.1-10.1-1150	
	5	Бетон класса В25, $м^3$	1,62		

Марка свай	Поз.	Наименование	Кол.	Обозначение документа	Расход стали, кг
С100.40-9		Поз. 2 по С40.40-1			85,7
		Поз. 3 по С100.40-6			
		Поз. 4 по С80.40-5			
		Поз. 5 по С100.40-8			
	1	Каркас КП100.40-9	1	1.011.1-10.1-1150	
С100.40-10		Поз. 2 по С40.40-1			103,1
		Поз. 3 по С100.40-6			
		Поз. 4 по С80.40-5			
		Поз. 5 по С100.40-8			
	1	Каркас КП100.40-10	1	1.011.1-10.1-1150	
С100.40-11		Поз. 2 по С40.40-1			122,6
		Поз. 3 по С100.40-6			
		Поз. 4 по С80.40-5			
		Поз. 5 по С100.40-8			
	1	Каркас КП100.40-11	1	1.011.1-10.1-1150	
С100.40-12		Поз. 2 по С40.40-1			144,1
		Поз. 3 по С100.40-6			
		Поз. 4 по С80.40-5			
		Поз. 5 по С100.40-8			
	1	Каркас КП100.40-12	1	1.011.1-10.1-1150	
С100.40-13		Поз. 2 по С40.40-1			180,1
		Поз. 3 по С100.40-6			
		Поз. 4 по С80.40-5			
		Поз. 5 по С100.40-8			
	1	Каркас КП100.40-13	1	1.011.1-10.1-1150	
С110.40-8		Поз. 2 по С40.40-1			76,2
		Поз. 3 по С100.40-6			
		Поз. 4 по С80.40-5			
	1	Каркас КП110.40-8	1	1.011.1-10.1-1150	
	5	Бетон класса В25, $м^3$	1,78		

Инв. № подл. 17416 | Подпись и дата | Взам. инв. №

Марка свай	Поз.	Наименование	Кол.	Обозначение документа	Расход стали, кг
С110.40-9		Поз. 2 по С40.40-1			93,0
		Поз. 3 по С100.40-6			
		Поз. 4 по С80.40-5			
		Поз. 5 по С110.40-8			
	1	Каркас КП110.40-9	1	1.011.1-10.1-1150	
С110.40-10		Поз. 2 по С40.40-1			112,1
		Поз. 3 по С100.40-6			
		Поз. 4 по С80.40-5			
		Поз. 5 по С110.40-8			
	1	Каркас КП110.40-10	1	1.011.1-10.1-1150	
С110.40-11		Поз. 2 по С40.40-1			133,4
		Поз. 3 по С100.40-6			
		Поз. 4 по С80.40-5			
		Поз. 5 по С110.40-8			
	1	Каркас КП110.40-11	1	1.011.1-10.1-1150	
С110.40-12		Поз. 2 по С40.40-1			157,0
		Поз. 3 по С100.40-6			
		Поз. 4 по С80.40-5			
		Поз. 5 по С110.40-8			
	1	Каркас КП110.40-12	1	1.011.1-10.1-1150	
С110.40-13		Поз. 2 по С40.40-1			196,6
		Поз. 3 по С100.40-6			
		Поз. 4 по С80.40-5			
		Поз. 5 по С110.40-8			
	1	Каркас КП110.40-13	1	1.011.1-10.1-1150	
С120.40-8		Поз. 2 по С40.40-1			82,0
		Поз. 3 по С100.40-6			
		Поз. 4 по С80.40-5			
	1	Каркас КП120.40-8	1	1.011.1-10.1-1150	
	5	Бетон класса В25, $м^3$	1,94		

Марка свай	Поз.	Наименование	Кол.	Обозначение документа	Расход стали, кг
С120.40-9		Поз. 2 по С40.40-1			100,3
		Поз. 3 по С100.40-6			
		Поз. 4 по С80.40-5			
		Поз. 5 по С120.40-8			
	1	Каркас КП 120.40-9	1	1.011.1-10.1-1150	
С120.40-10		Поз. 2 по С40.40-1			121,1
		Поз. 3 по С100.40-6			
		Поз. 4 по С80.40-5			
		Поз. 5 по С120.40-8			
	1	Каркас КП 120.40-10	1	1.011.1-10.1-1150	
С120.40-11		Поз. 2 по С40.40-1			144,3
		Поз. 3 по С100.40-6			
		Поз. 4 по С80.40-5			
		Поз. 5 по С120.40-8			
	1	Каркас КП 120.40-11	1	1.011.1-10.1-1150	
С120.40-12		Поз. 2 по С40.40-1			170,0
		Поз. 3 по С100.40-6			
		Поз. 4 по С80.40-5			
		Поз. 5 по С120.40-8			
	1	Каркас КП 120.40-12	1	1.011.1-10.1-1150	
С120.40-13		Поз. 2 по С40.40-1			213,0
		Поз. 3 по С100.40-6			
		Поз. 4 по С80.40-5			
		Поз. 5 по С120.40-8			
	1	Каркас КП 120.40-13	1	1.011.1-10.1-1150	
С130.40-9		Поз. 2 по С40.40-1			108,8
		Поз. 4 по С80.40-5			
	1	Каркас КП 130.40-9	1	1.011.1-10.1-1150	
	3	Петля П14	2	1.011.1-10.1-1102	
	5	Бетон класса В25, м³	2,10		

Инв. № подл. | 17416 | Подпись и дата | Взам. инв. №

Марка сваи	Поз	Наименование	Кол.	Обозначение документа	Расход стали, кг
С130.40-10		Поз. 2 по С40.40-1			131,3
		Поз. 3,5 по С130.40-9			
		Поз. 4 по С80.40-5			
	1	Каркас КП 130.40-10	1	1.011.1-10.1-1150	
С130.40-11		Поз. 2 по С40.40-1			156,4
		Поз. 3,5 по С130.40-9			
		Поз. 4 по С80.40-5			
	1	Каркас КП 130.40-11	1	1.011.1-10.1-1150	
С130.40-12		Поз. 2 по С40.40-1			184,1
		Поз 3,5 по С130.40-9			
		Поз. 4 по С80.40-5			
	1	Каркас КП 130.40-12	1	1.011.1-10.1-1150	
С130.40-13		Поз 2 по С40.40-1			230,6
		Поз. 3,5 по С130.40-9			
		Поз. 4 по С80.40-5			
	1	Каркас КП 130.40-13	1	1.011.1-10.1-1150	
С140 40-9		Поз 2 по С40.40-1			116,1
		Поз. 3 по С130.40-9			
		Поз 4 по С80.40-5			
	1	Каркас КП 140.40-9	1	1.011.1-10 1-1150	
	5	Бетон класса В25, м^3	2,26		
С140.40-10		Поз. 2 по С40.40-1			140,3
		Поз. 3 по С130.40-9			
		Поз. 4 по С80.40-5			
		Поз. 5 по С140. 40-9			
		Каркас КП140. 40-10	1	1.011.1-10.1-1150	

Марка свай	Поз	Наименование	Кол.	Обозначение документа	Расход стали, кг
С140.40-11		Поз. 2 по С40.40-1			167,2
		Поз. 3 по С130.40-9			
		Поз. 4 по С80.40-5			
		Поз. 5 по С140.40-9			
	1	Каркас КП 140.40-11	1	1.011.1-10.1-1150	
С140.40-12		Поз. 2 по С40.40-1			197,0
		Поз. 3 по С130.40-9			
		Поз. 4 по С80.40-5			
		Поз. 5 по С140.40-9			
	1	Каркас КП 140.40-12	1	1.011.1-10.1-1150	
С140.40-13		Поз. 2 по С40.40-1			247,0
		Поз. 3 по С130.40-9			
		Поз. 4 по С80.40-5			
		Поз. 5 по С140.40-9			
	1	Каркас КП 140.40-13	1	1.011.1-10.1-1150	
С150.40-10		Поз. 2 по С40.40-1			149,3
		Поз. 3 по С130.40-9			
		Поз. 4 по С80.40-5			
	1	Каркас КП 150.40-10	1	1.011.1-10.1-1150	
	5	Бетон класса В25, $м^3$	2,42		
С150.40-11		Поз. 2 по С40.40-1			178,1
		Поз. 3 по С130.40-9			
		Поз. 4 по С80.40-5			
		Поз. 5 по С150.40-10			
	1	Каркас КП 150.40-11	1	1.011.1-10.1-1150	
С150.40-12		Поз. 2 по С40.40-1			210,0
		Поз. 3 по С130.40-9			
		Поз. 4 по С80.40-5			
		Поз. 5 по С150.40-10			
	1	Каркас КП 150.40-12	1	1.011.1-10.1-1150	

Инв. № подл. | Подпись и дата | Взам. инв. №

17416

Марка сваи	Поз.	Наименование	Кол.	Обозначение документа	Расход стали, кг
С150.40-13		Поз. 2 по С40.40-1			263,5
		Поз. 3 по С130.40-9			
		Поз. 4 по С80.40-5			
		Поз. 5 по С150.40-10			
	1	Каркас КП150.40-13	1	1.011.1-10.1-1150	
С160.40-11		Поз. 2 по С40.40-1			190,4
		Поз. 4 по С80.40-5			
	1	Каркас КП160.40-11	1	1.011.1-10.1-1150	
	3	Петля П15	2	1.011.1-10.1-1150	
	5	Бетон класса В25, м^3	2,58		
С160.40-12		Поз. 2 по С40.40-1			224,3
		Поз. 3,5 по С160.40-11			
		Поз. 4 по С80.40-5			
	1	Каркас КП160.40-12	1	1.011.1-10.1-1150	
С160.40-13		Поз. 2 по С40.40-1			281,3
		Поз. 3,5 по С160.40-11			
		Поз. 4 по С80.40-5			
	1	Каркас КП160.40-13	1	1.011.1-10.1-1150	

Опалубочный чертеж см. 1.011.1-1000 ФЧ

Арматура: класса А-I по ГОСТ 5781-82

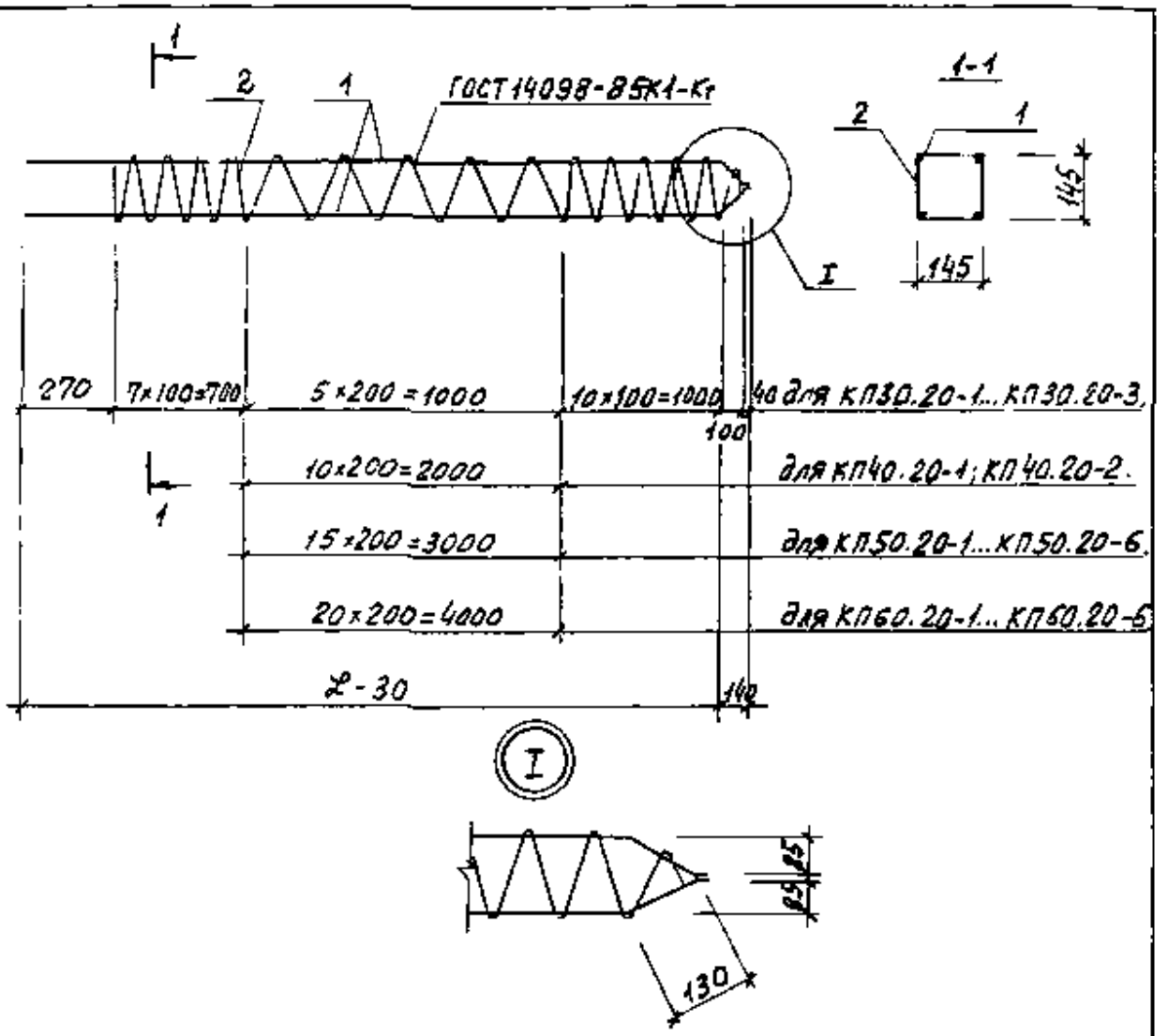

Марка каркаса	Поз.	Наименование	Кол.	Масса ед., кг	Масса каркаса, кг
КП30.20-1	1	Ф10АI, ℓ=3140	4	1,94	9,8
	2	Ф5ВрI, ℓ=14350	1	2,07	
КП30.20-2	1	Ф10АII, ℓ=3140	4	1,94	9,8
	2	Ф5ВрI, ℓ=14350	1	2,07	
КП30.20-3	1	Ф10АIII, ℓ=3140	4	1,94	9,8
	2	Ф5ВрI, ℓ=14350	1	2,07	

Н.контр.	Левашов	[signature]	07.08.87
Нач.по-4	Лешин	[signature]	07.08.87
ГИП	Филиппов	[signature]	07.08.87
Вед.инж.	Горюшин	[signature]	07.08.87
Инженер	Хачатурян	[signature]	07.08.87
Провер.	Горюшин	[signature]	07.08.87

1.011.1-10.1-1110

Каркас пространственный КП30.20-1... КП60.20-6

Стадия	Лист	Листов
Р	1	2

Фундаментпроект

Инв.№ подл. 17416 | Подпись и дата | Взам.инв.№

Марка каркаса	Поз.	Наименование	Кол.	Масса ед., кг	Масса каркаса, кг
КП40.20-1	1	ф10АI, ℓ=4140	4	2,55	12,7
	2	ф5ВрI, ℓ=17410	1	2,51	
КП40.20-2	1	ф10АII, ℓ=4140	4	2,55	12,7
	2	ф5ВрI, ℓ=17410	1	2,51	
КП50.20-1	1	ф10АI, ℓ=5140	4	3,17	15,6
	2	ф5ВрI, ℓ=20470	1	2,95	
КП50.20-2	1	ф10АII, ℓ=5140	4	3,17	15,6
	2	ф5ВрI, ℓ=20470	1	2,95	
КП50.20-3	1	ф10АIII, ℓ=5140	4	3,17	15,6
	2	ф5ВрI, ℓ=20470	1	2,95	
КП50.20-4	1	ф12АI, ℓ=5140	4	4,56	21,2
	2	ф5ВрI, ℓ=20500	1	2,95	
КП50.20-5	1	ф12АII, ℓ=5140	4	4,56	21,2
	2	ф5ВрI, ℓ=20500	1	2,95	
КП50.20-6	1	ф12АIII, ℓ=5140	4	4,56	21,2
	2	ф5ВрI, ℓ=20500	1	2,95	
КП60.20-1	1	ф10АI, ℓ=6140	4	3,79	18,5
	2	ф5ВрI, ℓ=23530	1	3,39	
КП60.20-2	1	ф10АII, ℓ=6140	4	3,79	18,5
	2	ф5ВрI, ℓ=23530	1	3,39	
КП60.20-3	1	ф10АIII, ℓ=6140	4	3,79	18,5
	2	ф5ВрI, ℓ=23530	1	3,39	
КП60.20-4	1	ф12АI, ℓ=6140	4	5,45	25,2
	2	ф5ВрI, ℓ=23560	1	3,39	
КП60.20-5	1	ф12АII, ℓ=6140	4	5,45	25,2
	2	ф5ВрI, ℓ=23560	1	3,39	
КП60.20-6	1	ф12АIII, ℓ=6140	4	5,45	25,2
	2	ф5ВрI, ℓ=23560	1	3,39	

Арматура: класса Вр-I по ГОСТ 6727-80, класса А-I, А-II и А-III по ГОСТ 5781-82

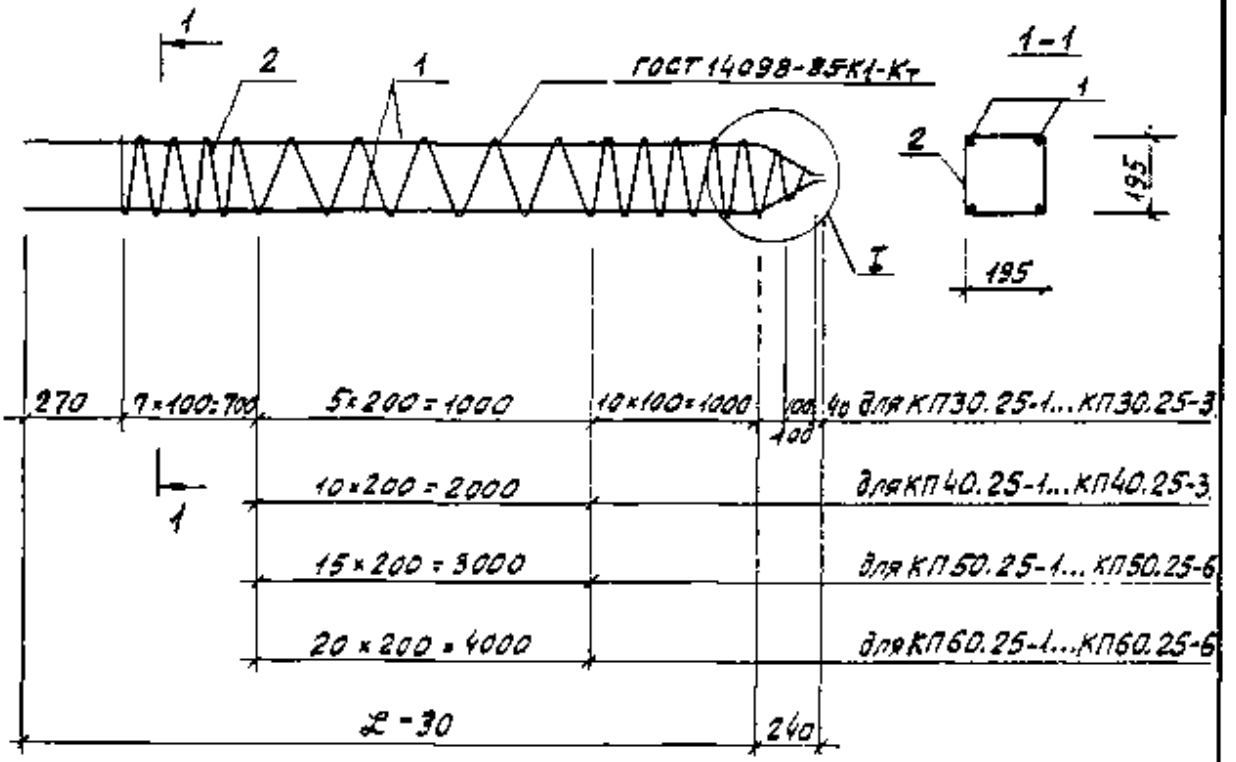

Арматура: класса Вр-I по ГОСТ 6727-80, класса А-I, А-II и А-III по ГОСТ 5781-82

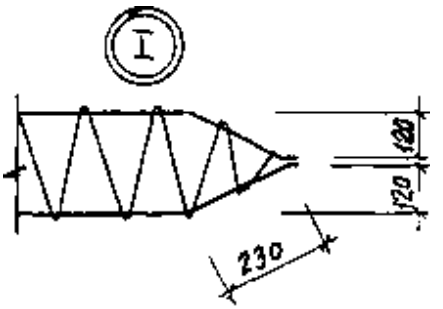

Марка каркаса	Поз.	Наименование	Кол.	Масса ед., кг	Масса каркаса, кг
КП30.25-1	1	Ф10АI, ℓ=3240	4	2,00	10,8
	2	Ф5ВрI, ℓ=19560	1	2,82	
КП30.25-2	1	Ф10АII, ℓ=3240	4	2,00	10,8
	2	Ф5ВрI, ℓ=19560	1	2,82	
КП30.25-3	1	Ф10АIII, ℓ=3240	4	2,00	10,8
	2	Ф5ВрI, ℓ=19560	1	2,82	

Н.контр.	Левашов		
Нач.по-Ч	Лешин		
ГИП	Филиппов		
Вед.инж.	Горюшин		
Инженер	Хачатурян		
Провер.	Горюшин		

1.011.1-10.1-1120

Каркас пространственный КП30.25-1...КП60-25-6

Стадия	Лист	Листов
Р	1	2

Фундаментпроект

Инв.№подл. 17416 | Подпись и дата | Взам.инв.№

Марка каркаса	Поз.	Наименование	Кол.	Масса ед., кг	Масса каркаса кг
КП40.25-1	1	Ф10АI, ℓ=4240	4	2,62	13,9
	2	Ф5ВрI, ℓ=23580	1	3,39	
КП40.25-2	1	Ф10АII, ℓ=4240	4	2,62	13,9
	2	Ф5ВрI, ℓ=23580	1	3,39	
КП40.25-3	1	Ф10АIII, ℓ=4240	4	2,62	13,9
	2	Ф5ВрI, ℓ=23580	1	3,39	
КП50.25-1	1	Ф10АI, ℓ=5240	4	3,23	16,9
	2	Ф5ВрI, ℓ=27600	1	3,97	
КП50.25-2	1	Ф10АII, ℓ=5240	4	3,23	16,9
	2	Ф5ВрI, ℓ=27600	1	3,97	
КП50.25-3	1	Ф10АIII, ℓ=5240	4	3,23	16,9
	2	Ф5ВрI, ℓ=27600	1	3,97	
КП50.25-4	1	Ф12АI, ℓ=5240	4	4,65	22,6
	2	Ф5ВрI, ℓ=27620	1	3,98	
КП50.25-5	1	Ф12АII, ℓ=5240	4	4,65	22,6
	2	Ф5ВрI, ℓ=27620	1	3,98	
КП50.25-6	1	Ф12АIII, ℓ=5240	4	4,65	22,6
	2	Ф5ВрI, ℓ=27620	1	3,98	
КП60.25-1	1	Ф10АI, ℓ=6240	4	3,85	19,9
	2	Ф5ВрI, ℓ=31620	1	4,55	
КП60.25-2	1	Ф10АII, ℓ=6240	4	3,85	19,9
	2	Ф5ВрI, ℓ=31620	1	4,55	
КП60.25-3	1	Ф10АIII, ℓ=6240	4	3,85	19,9
	2	Ф5ВрI, ℓ=31620	1	4,55	
КП60.25-4	1	Ф12АI, ℓ=6240	4	5,54	26,7
	2	Ф5ВрI, ℓ=31640	1	4,56	
КП60.25-5	1	Ф12АII, ℓ=6240	4	5,54	26,7
	2	Ф5ВрI, ℓ=31640	1	4,56	
КП60.25-6	1	Ф12АIII, ℓ=6240	4	5,54	26,7
	2	Ф5ВрI, ℓ=31640	1	4,56	

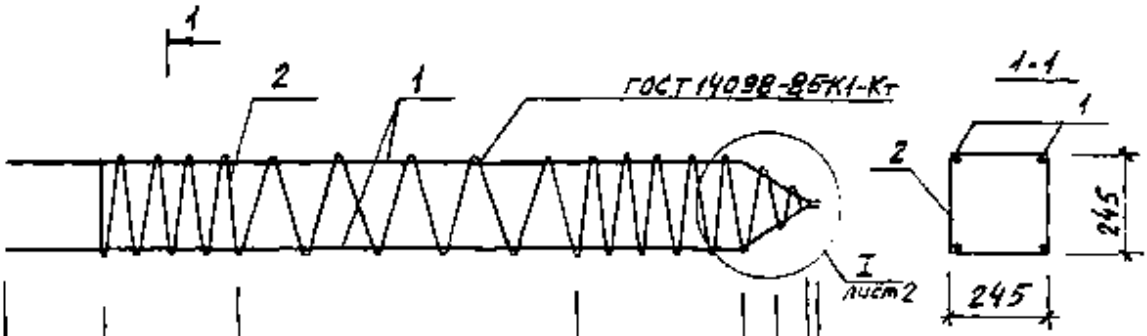

270	7×100=700	5×200=1000	10×100=1000

100 40

1

10×200=2000	для КП40.30-1... КП40.30-3.
15×200=3000	для КП50.30-1... КП50.30-6
20×200=4000	для КП60.30-2; КП60.30-3; КП60.30-5... КП60.30-8.
25×200=5000	для КП70.30-4... КП70.30-6; КП70.30-8; КП70.30-9.
30×200=6000	для КП80.30-4... КП80.30-6; КП80.30-8... КП80.30-11.
35×200=7000	для КП90.30-5; КП90.30-6; КП90.30-8... КП90.30-11
40×200=8000	для КП100.30-6; КП100.30-8... КП100.30-13
45×200=9000	для КП110.30-8... КП110.30-13
50×200=10000	для КП120.30-8... КП120.30-13

$\ell - 30$ 240

Н. контр.	Левашов		
Нач. ПО-4	Пешин		
ГИП	Филиппов		
Вед. инж.	Горюшин		
Инженер	Хачатурян		
Провер.	Горюшин		

1.011.1-10.1-1130

Каркас пространственный КП30.30-1... КП120.30-13

Стадия	Лист	Листов
Р	1	5

Фундаментпроект

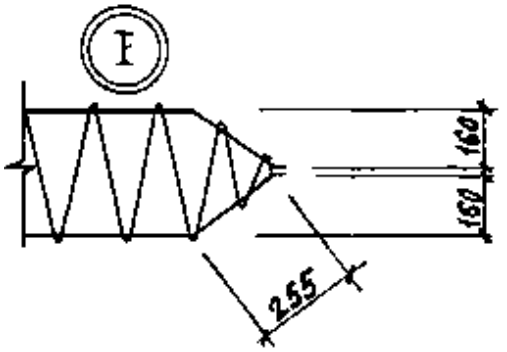

Марка каркаса	Поз.	Наименование	Кол.	Масса ед., кг	Масса каркаса, кг
КП30.30-1	1	Ф10AI, ℓ = 3265	4	2,01	11,5
	2	Ф5BpI, ℓ = 24360	1	3,51	
КП30.30-2	1	Ф10AII, ℓ = 3265	4	2,01	11,5
	2	Ф5BpI, ℓ = 24360	1	3,51	
КП30.30-3	1	Ф10AIII, ℓ = 3265	4	2,01	11,5
	2	Ф5BpI, ℓ = 24360	1	3,51	
КП40.30-1	1	Ф10AI, ℓ = 4265	4	2,63	14,7
	2	Ф5BpI, ℓ = 29360	1	4,23	
КП40.30-2	1	Ф10AII, ℓ = 4265	4	2,63	14,7
	2	Ф5BpI, ℓ = 29360	1	4,23	
КП40.30-3	1	Ф10AIII, ℓ = 4265	4	2,63	14,7
	2	Ф5BpI, ℓ = 29360	1	4,23	
КП50.30-1	1	Ф10AI, ℓ = 5265	4	3,25	17,9
	2	Ф5BpI, ℓ = 34360	1	4,95	
КП50.30-2	1	Ф10AII, ℓ = 5265	4	3,25	17,9
	2	Ф5BpI, ℓ = 34360	1	4,95	
КП50.30-3	1	Ф10AIII, ℓ = 5265	4	3,25	17,9
	2	Ф5BpI, ℓ = 34360	1	4,95	
КП50.30-4	1	Ф12AI, ℓ = 5265	4	4,67	23,6
	2	Ф5BpI, ℓ = 34380	1	4,95	
КП50.30-5	1	Ф12AII, ℓ = 5265	4	4,67	23,6
	2	Ф5BpI, ℓ = 34380	1	4,95	

Марка каркаса	Поз.	Наименование	Кол.	Масса ед., кг	Масса каркаса, кг
КП50.30-6	1	Ф12АIII, ℓ=5265	4	4,67	23,6
	2	Ф5ВрI, ℓ=34380	1	4,95	
КП60.30-2	1	Ф10АII, ℓ=6265	4	3,86	21,1
	2	Ф5ВрI, ℓ=39360	1	5,67	
КП60.30-3	1	Ф10АIII, ℓ=6265	4	3,86	21,1
	2	Ф5ВрI, ℓ=39360	1	5,67	
КП60.30-5	1	Ф12АII, ℓ=6265	4	5,56	27,9
	2	Ф5ВрI, ℓ=39380	1	5,67	
КП60.30-6	1	Ф12АIII, ℓ=6265	4	5,56	27,9
	2	Ф5ВрI, ℓ=39380	1	5,67	
КП60.30-7	1	Ф14АII, ℓ=6265	4	7,57	35,9
	2	Ф5ВрI, ℓ=39400	1	5,67	
КП60.30-8	1	Ф14АIII, ℓ=6265	4	7,57	35,9
	2	Ф5ВрI, ℓ=39400	1	5,67	
КП70.30-4	1	Ф12АI, ℓ=7265	4	6,45	32,2
	2	Ф5ВрI, ℓ=44380	1	6,39	
КП70.30-5	1	Ф12АII, ℓ=7265	4	6,45	32,2
	2	Ф5ВрI, ℓ=44380	1	6,39	
КП70.30-6	1	Ф12АIII, ℓ=7265	4	6,45	32,2
	2	Ф5ВрI, ℓ=44380	1	6,39	
КП70.30-8	1	Ф14АIII, ℓ=7265	4	8,78	41,5
	2	Ф5ВрI, ℓ=44400	1	6,39	
КП70.30-9	1	Ф16АIII, ℓ=7265	4	11,46	52,2
	2	Ф5ВрI, ℓ=44430	1	6,40	
КП80.30-4	1	Ф12АI, ℓ=8265	4	7,34	36,5
	2	Ф5ВрI, ℓ=49380	1	7,11	
КП80.30-5	1	Ф12АII, ℓ=8265	4	7,34	36,5
	2	Ф5ВрI, ℓ=49380	1	7,11	
КП80.30-6	1	Ф12АIII, ℓ=8265	4	7,34	36,5
	2	Ф5ВрI, ℓ=49380	1	7,11	

Марка каркаса	Поз.	Наименование	Кол.	Масса ед., кг	Масса каркаса, кг
КП80.30-8	1	Ф14АIII, ℓ = 8265	4	9,98	47,0
	2	Ф5ВрI, ℓ=49400	1	7,11	
КП80.30-9	1	Ф16АIII, ℓ=8265	4	13,04	59,3
	2	Ф5ВрI, ℓ = 49430	1	7,12	
КП80.30-10	1	Ф18АIII, ℓ = 8265	4	16,51	73,2
	2	Ф5ВрI, ℓ = 49450	1	7,12	
КП80.30-11	1	Ф20АIII, ℓ = 8265	4	20,38	88,6
	2	Ф5ВрI, ℓ = 49480	1	7,12	
КП90.30-5	1	Ф12АIII, ℓ = 9265	4	8,23	40,7
	2	Ф5ВрI, ℓ = 54380	1	7,83	
КП90.30-6	1	Ф12АIII, ℓ = 9265	4	8,23	40,7
	2	Ф5ВрI, ℓ = 54380	1	7,83	
КП90.30-8	1	Ф14АIII, ℓ = 9265	4	11,19	52,6
	2	Ф5ВрI, ℓ = 54400	1	7,83	
КП90.30-9	1	Ф16АIII, ℓ = 9265	4	14,62	66,3
	2	Ф5ВрI, ℓ = 54430	1	7,84	
КП90.30-10	1	Ф18АIII, ℓ = 9265	4	18,51	81,9
	2	Ф5ВрI, ℓ = 54450	1	7,84	
КП90.30-11	1	Ф20АIII, ℓ = 9265	4	22,85	99,2
	2	Ф5ВрI, ℓ = 54480	1	7,84	
КП100.30-6	1	Ф12АIII, ℓ = 10265	4	9,11	45,0
	2	Ф5ВрI, ℓ = 59380	1	8,55	
КП100.30-8	1	Ф14АIII, ℓ = 10265	4	12,40	58,1
	2	Ф5ВрI, ℓ = 59400	1	8,55	
КП100.30-9	1	Ф16АIII, ℓ = 10265	4	16,20	73,4
	2	Ф5ВрI, ℓ = 59430	1	8,56	
КП100.30-10	1	Ф18АIII, ℓ = 10265	4	20,51	90,6
	2	Ф5ВрI, ℓ = 59450	1	8,56	
КП100.30-11	1	Ф20АIII, ℓ = 10265	4	25,31	109,8
	2	Ф5ВрI, ℓ = 59480	1	8,56	

Марка каркаса	Поз.	Наименование	Кол.	Масса ед., кг	Масса каркаса кг
КП100.30-12	1	Ф22АIII, ℓ=10265	4	30,63	131,1
	2	Ф5ВрI, ℓ=59500	1	8,57	
КП100.30-13	1	Ф25АIII, ℓ=10265	4	39,55	166,8
	2	Ф5ВрI, ℓ=59540	1	8,57	
КП110.30-8	1	Ф14АIII, ℓ=11265	4	13,61	63,7
	2	Ф5ВрI, ℓ=64400	1	9,27	
КП110.30-9	1	Ф16АIII, ℓ=11265	4	17,78	80,4
	2	Ф5ВрI, ℓ=64430	1	9,28	
КП110.30-10	1	Ф18АIII, ℓ=11265	4	22,51	99,3
	2	Ф5ВрI, ℓ=64450	1	9,28	
КП110.30-11	1	Ф20АIII, ℓ=11265	4	27,78	120,4
	2	Ф5ВрI, ℓ=64480	1	9,28	
КП110.30-12	1	Ф22АIII, ℓ=11265	4	33,61	143,7
	2	Ф5ВрI, ℓ=64500	1	9,29	
КП110.30-13	1	Ф25АIII, ℓ=11265	4	43,40	182,9
	2	Ф5ВрI, ℓ=64540	1	9,29	
КП120.30-8	1	Ф14АIII, ℓ=12265	4	14,82	69,3
	2	Ф5ВрI, ℓ=69400	1	9,99	
КП120.30-9	1	Ф16АIII, ℓ=12265	4	19,35	87,4
	2	Ф5ВрI, ℓ=69430	1	10,00	
КП120.30-10	1	Ф18АIII, ℓ=12265	4	24,50	108,0
	2	Ф5ВрI, ℓ=69450	1	10,00	
КП120.30-11	1	Ф20АIII, ℓ=12265	4	30,24	131,0
	2	Ф5ВрI, ℓ=69480	1	10,00	
КП120.30-12	1	Ф22АIII, ℓ=12265	4	36,60	156,4
	2	Ф5ВрI, ℓ=69500	1	10,01	
КП120.30-13	1	Ф25АIII, ℓ=12265	4	47,26	199,0
	2	Ф5ВрI, ℓ=69540	1	10,01	

Арматура: класса Вр-I по ГОСТ 6727-80, класса А-I, А-II и А-III по ГОСТ 5781-82

Инв. № подл. 17416 | Подпись и дата | Взам. инв. №

1.011.1-10.1-1130

Лист 5

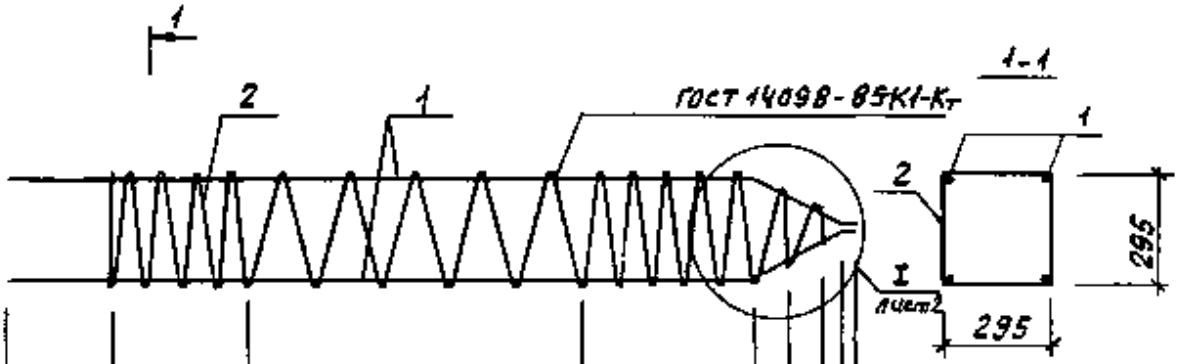

270	7×100=700	10×200=2000	10×100=1000	100 / 190 / 50 / 40	для КП40.35-1... КП40.35-3
		15×200=3000			для КП50.35-1... КП50.35-3
		20×200=4000			для КП60.35-1...КП60.35-3; КП60.35-6.
		25×200=5000			для КП70.35-4...КП70.35-6; КП70.35-8...КП70.35-10.
		30×200=6000			для КП80.35-5; КП80.35-6; КП80.35-8...КП80.35-11.
		35×200=7000			для КП90.35-5; КП90.35-6; КП90.35-8...КП90.35-12.
		40×200=8000			для КП100.35-6; КП100.35-8...КП100.35-13
		45×200=9000			для КП110.35-8...КП110.35-13
		50×200=10000			для КП120.35-8...КП120.35-13
		55×200=11000			для КП130.35-8...КП130.35-13
		60×200=12000			для КП140.35-9...КП140.35-13
		65×200=13000			для КП150.35-10...КП150.35-13
		70×200=14000			для КП160.35-10...КП160.35-13
		L-30		290	

				1.011.1-10.1-1140			
Н.контр.	Левашов						
Нач.ПА-Ч	Лешин			Каркас пространственный КП40.35-1...КП160.35-13	Стадия	Лист	Листов
ГИП	Филиппов				Р	1	6
Вед.инж.	Горюшин				Фундаментпроект		
Инженер	Хачатурян						
Провер.	Горюшин						

24105-01 103 Формат А4

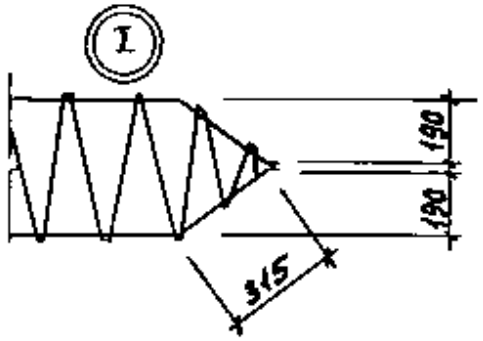

Марка каркаса	Поз.	Наименование	Кол.	Масса ед., кг	Масса каркаса, кг
КП40.35-1	1	Ф10АI, ℓ=4325	4	2,67	15,7
	2	Ф5ВрI, ℓ=35220	1	5,07	
КП40.35-2	1	Ф10АIII, ℓ=4325	4	2,67	15,7
	2	Ф5ВрI, ℓ=35220	1	5,07	
КП40.35-3	1	Ф10АIII, ℓ=4325	4	2,67	15,7
	2	Ф5ВрI, ℓ=35220	1	5,07	
КП50.35-1	1	Ф10АI, ℓ=5325	4	3,28	19,0
	2	Ф5ВрI, ℓ=41200	1	5,93	
КП50.35-2	1	Ф10АII, ℓ=5325	4	3,28	19,0
	2	Ф5ВрI, ℓ=41200	1	5,93	
КП50.35-3	1	Ф10АIII, ℓ=5325	4	3,28	19,0
	2	Ф5ВрI, ℓ=41200	1	5,93	
КП60.35-1	1	Ф10АI, ℓ=6325	4	3,90	22,4
	2	Ф5ВрI, ℓ=47180	1	6,79	
КП60.35-2	1	Ф10АII, ℓ=6325	4	3,90	22,4
	2	Ф5ВрI, ℓ=47180	1	6,79	
КП60.35-3	1	Ф10АIII, ℓ=6325	4	3,90	22,4
	2	Ф5ВрI, ℓ=47180	1	6,79	
КП60.35-6	1	Ф12АIII, ℓ=6325	4	5,62	29,3
	2	Ф5ВрI, ℓ=47200	1	6,80	
КП70.35-4	1	Ф12АI, ℓ=7325	4	6,50	33,7
	2	Ф5ВрI, ℓ=53180	1	7,66	

Инв.№ подл. | Подпись и дата | Взам. инв.№ | 17416

Марка каркаса	Поз.	Наименование	Кол.	Масса ед., кг	Масса каркаса, кг
КП70.35-5	1	ф12АIII, ℓ=7325	4	6,50	33,7
	2	ф5ВрI, ℓ=53180	1	7,66	
КП70.35-6	1	ф12АIII, ℓ=7325	4	6,50	33,7
	2	ф5ВрI, ℓ=53180	1	7,66	
КП70.35-8	1	ф14АIII, ℓ=7325	4	8,85	43,1
	2	ф5ВрI, ℓ=53200	1	7,66	
КП70.35-9	1	ф16АIII, ℓ=7325	4	11,56	53,9
	2	ф5ВрI, ℓ=53230	1	7,66	
КП70.35-10	1	ф18АIII, ℓ=7325	4	14,63	66,2
	2	ф5ВрI, ℓ=53250	1	7,67	
КП80.35-5	1	ф12АIII, ℓ=8325	4	7,39	38,1
	2	ф5ВрI, ℓ=59160	1	8,52	
КП80.35-6	1	ф12АIII, ℓ=8325	4	7,39	38,1
	2	ф5ВрI, ℓ=59160	1	8,52	
КП80.35-8	1	ф14АIII, ℓ=8325	4	10,06	48,8
	2	ф5ВрI, ℓ=59180	1	8,52	
КП80.35-9	1	ф16АIII, ℓ=8325	4	13,14	61,1
	2	ф5ВрI, ℓ=59210	1	8,53	
КП80.35-10	1	ф18АIII, ℓ=8325	4	16,63	75,0
	2	ф5ВрI, ℓ=59230	1	8,53	
КП80.35-11	1	ф20АIII, ℓ=8325	4	20,53	90,6
	2	ф5ВрI, ℓ=59260	1	8,53	
КП90.35-5	1	ф12АIII, ℓ=9325	4	8,28	42,5
	2	ф5ВрI, ℓ=65140	1	9,38	
КП90.35-6	1	ф12АIII, ℓ=9325	4	8,28	42,5
	2	ф5ВрI, ℓ=65140	1	9,38	
КП90.35-8	1	ф14АIII, ℓ=9325	4	11,26	54,4
	2	ф5ВрI, ℓ=65160	1	9,38	
КП90.35-9	1	ф16АIII, ℓ=9325	4	14,71	68,2
	2	ф5ВрI, ℓ=65190	1	9,39	

Марка каркаса	Поз.	Наименование	Кол.	Масса ед., кг	Масса каркаса, кг
КП90.35-10	1	Ф18АIII, ℓ=9325	4	18,63	83,9
	2	Ф5ВрI, ℓ=65210	1	9,39	
КП90.35-11	1	Ф20АIII, ℓ=9325	4	22,99	101,3
	2	Ф5ВрI, ℓ=65240	1	9,39	
КП90.35-12	1	Ф22АIII, ℓ=9325	4	27,82	120,7
	2	Ф5ВрI, ℓ=65260	1	9,40	
КП100.35-6	1	Ф12АIII, ℓ=10325	4	9,17	46,9
	2	Ф5ВрI, ℓ=71100	1	10,24	
КП100.35-8	1	Ф14АIII, ℓ=10325	4	12,47	60,1
	2	Ф5ВрI, ℓ=71140	1	10,24	
КП100.35-9	1	Ф16АIII, ℓ=10325	4	16,29	75,4
	2	Ф5ВрI, ℓ=71170	1	10,25	
КП100.35-10	1	Ф18АIII, ℓ=10325	4	20,63	92,8
	2	Ф5ВрI, ℓ=71190	1	10,25	
КП100.35-11	1	Ф20АIII, ℓ=10325	4	25,46	112,1
	2	Ф5ВрI, ℓ=71220	1	10,25	
КП100.35-12	1	Ф22АIII, ℓ=10325	4	30,81	133,5
	2	Ф5ВрI, ℓ=71240	1	10,25	
КП100.35-13	1	Ф25АIII, ℓ=10325	4	39,78	169,4
	2	Ф5ВрI, ℓ=71280	1	10,26	
КП110.35-8	1	Ф14АIII, ℓ=11325	4	13,68	65,8
	2	Ф5ВрI, ℓ=77120	1	11,10	
КП110.35-9	1	Ф16АIII, ℓ=11325	4	17,87	82,6
	2	Ф5ВрI, ℓ=77150	1	11,11	
КП110.35-10	1	Ф18АIII, ℓ=11325	4	22,63	101,6
	2	Ф5ВрI, ℓ=77170	1	11,11	
КП110.35-11	1	Ф20АIII, ℓ=11325	4	27,93	122,8
	2	Ф5ВрI, ℓ=77200	1	11,12	
КП110.35-12	1	Ф22АIII, ℓ=11325	4	33,79	146,3
	2	Ф5ВрI, ℓ=77220	1	11,12	

Марка каркаса	Поз.	Наименование	Кол.	Масса ед., кг	Масса каркаса, кг
КП110.35-13	1	ф25АIII, ℓ = 11325	4	43,63	185,6
	2	ф 5Вр I, ℓ = 77260	1	11,12	
КП120.35-8	1	ф14АIII, ℓ = 12325	4	14,89	71,5
	2	ф5Вр I, ℓ = 83100	1	11,97	
КП120.35-9	1	ф16АIII, ℓ = 12325	4	19,45	89,8
	2	ф5Вр I, ℓ = 83130	1	11,97	
КП120.35-10	1	ф18АIII, ℓ = 12325	4	24,62	110,4
	2	ф5Вр I, ℓ = 83150	1	11,97	
КП120.35-11	1	ф20АIII, ℓ = 12325	4	30,39	133,5
	2	ф5Вр I, ℓ = 83180	1	11,98	
КП120.35-12	1	ф22АIII, ℓ = 12325	4	36,78	159,1
	2	ф5Вр I, ℓ = 83200	1	11,98	
КП120.35-13	1	ф25АIII, ℓ = 12325	4	47,49	201,9
	2	ф5Вр I, ℓ = 83240	1	11,99	
КП130.35-8	1	ф14АIII, ℓ = 13325	4	16,10	77,2
	2	ф5Вр I, ℓ = 89080	1	12,83	
КП130.35-9	1	ф16АIII, ℓ = 13325	4	21,03	96,9
	2	ф5Вр I, ℓ = 89110	1	12,33	
КП130.35-10	1	ф18АIII, ℓ = 13325	4	26,62	119,3
	2	ф5Вр I, ℓ = 89130	1	12,83	
КП130.35-11	1	ф20АIII, ℓ = 13325	4	32,86	144,3
	2	ф5Вр I, ℓ = 89160	1	12,84	
КП130.35-12	1	ф22АIII, ℓ = 13325	4	39,76	171,9
	2	ф5Вр I, ℓ = 89180	1	12,84	
КП130.35-13	1	ф25АIII, ℓ = 13325	4	51,34	218,2
	2	ф5Вр I, ℓ = 89220	1	12,85	
КП140.35-9	1	ф16АIII, ℓ = 14325	4	22,60	104,1
	2	ф5Вр I, ℓ = 95090	1	13,69	
КП140.35-10	1	ф18АIII, ℓ = 14325	4	28,62	128,2
	2	ф5Вр I, ℓ = 95110	1	13,69	

Марка каркаса	Поз.	Наименование	Кол.	Масса ед., кг	Масса каркаса, кг
КП140.35-11	1	ф20 AIII, ℓ = 14325	4	35,32	155,0
	2	ф5 Bp I, ℓ = 95140	1	13,70	
КП140.35-12	1	ф22 AIII, ℓ = 14325	4	42,74	184,7
	2	ф5 Bp I, ℓ = 95160	1	13,70	
КП140.35-13	1	ф25 AIII, ℓ = 14325	4	55,19	234,5
	2	ф5 Bp I, ℓ = 95200	1	13,71	
КП150.35-10	1	ф18 AIII, ℓ = 15325	4	30,62	137,0
	2	ф5 Bp I, ℓ = 101090	1	14,56	
КП150.35-11	1	ф20 AIII, ℓ = 15325	4	37,79	165,7
	2	ф5 Bp I, ℓ = 101120	1	14,56	
КП150.35-12	1	ф22 AIII, ℓ = 15325	4	45,73	197,5
	2	ф5 Bp I, ℓ = 101140	1	14,56	
КП150.35-13	1	ф25 AIII, ℓ = 15325	4	59,05	250,8
	2	ф5 Bp I, ℓ = 101180	1	14,57	
КП160.35-10	1	ф18 AIII, ℓ = 16325	4	32,62	145,9
	2	ф5 Bp I, ℓ = 107070	1	15,42	
КП160.35-11	1	ф20 AIII, ℓ = 16325	4	40,26	176,5
	2	ф5 Bp I, ℓ = 107100	1	15,42	
КП160.35-12	1	ф22 AIII, ℓ = 16325	4	48,71	210,3
	2	ф5 Bp I, ℓ = 107120	1	15,42	
КП160.35-13	1	ф25 AIII, ℓ = 16325	4	62,90	267,0
	2	ф5 Bp I, ℓ = 107160	1	15,43	

Арматура: класса Bp-I по ГОСТ 6727-80, класса A-I, A-II и A-III по ГОСТ 5781-82.

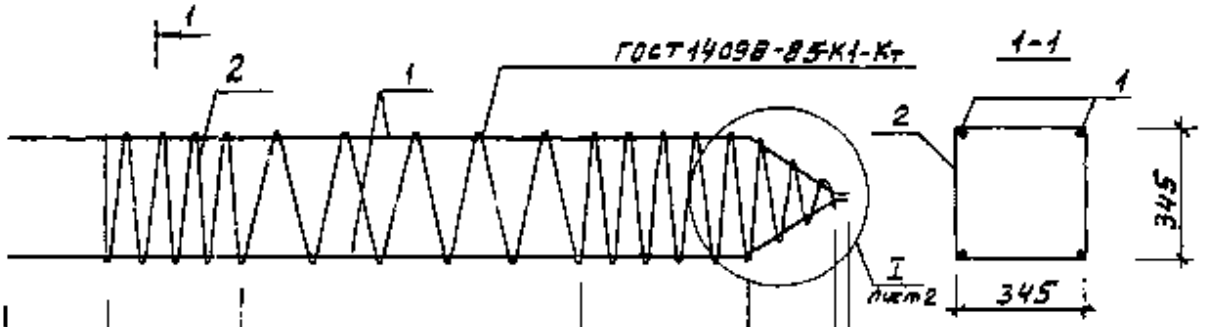

270	7×100=700	10×200 = 2000	10×100=1000	3×100= =300	для КП40.40-1; КП40.40-2; КП40.40-5; КП40.40-6.
	1	15×200=3000			для КП50.40-1; КП50.40-2; КП50.40-5; КП50.40-6.
		20×200 = 4000			для КП60.40-1; КП60.40-2; КП60.40-5...КП60.40-8
		25×200 =5000			для КП70.40-5; КП70.40-6; КП70.40-8...КП70.40-12
		30×200 =6000			для КП80.40-5; КП80.40-6 КП80.40-8...КП80.40-13
		35×200 =7000			для КП90.40-5; КП90.40-6; КП90.40-8... КП90.40-13
		40×200 = 8000			для КП100.40-6; КП100.40-8...КП100.40-13
		45×200 = 9000			для КП110.40-8...КП110.40-13
		50×200 = 10000			для КП120.40-8...КП120.40-13
		55×200 = 11000			для КП130.40-9...КП130.40-13
		60×200 =12000			для КП140.40-9...КП140.40-13
		65×200 =13000			для КП150.40-10...КП150.40-13
		70×200 =14000			для КП160.40-11...КП160.40-13
		ℓ - 30		340	

				1.011.1-10.1-1150		
Н.контр.	Левашов					
Нач.ПО-1	Лешин			Каркас пространственный КП40.40-1... КП160.40-13	Стадия	Лист	Листов
ГИП	Филиппов				Р	1	7
Вед.инж.	Горюшин				Фундаментпроект		
Инженер	Хачатурян						
Проверил	Горюшин						

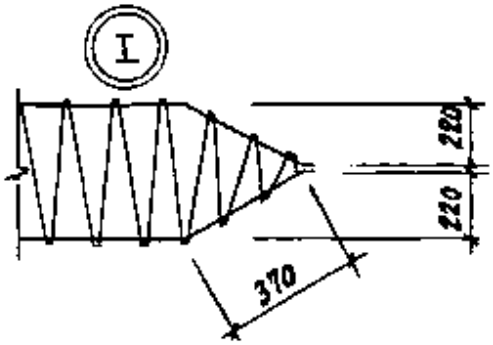

Марка каркаса	Поз.	Наименование	Кол.	Масса ед., кг	Масса каркаса, кг
КП40.40-1	1	Ф10АI, ℓ=4380	4	2,70	16,8
	2	Ф5ВрI, ℓ=41860	1	6,03	
КП40.40-2	1	Ф10АII, ℓ=4380	4	2,70	16,8
	2	Ф5ВрI, ℓ=41860	1	6,03	
КП40.40-5	1	Ф12АII, ℓ=4380	4	3,89	21,6
	2	Ф5ВрI, ℓ=41900	1	6,03	
КП40.40-6	1	Ф12АIII, ℓ=4380	4	3,89	21,6
	2	Ф5ВрI, ℓ=41900	1	6,03	
КП50.40-1	1	Ф10АI, ℓ=5380	4	3,32	20,3
	2	Ф5ВрI, ℓ=48840	1	7,03	
КП50.40-2	1	Ф10АII, ℓ=5380	4	3,32	20,3
	2	Ф5ВрI, ℓ=48840	1	7,03	
КП50.40-5	1	Ф12АII, ℓ=5380	4	4,78	26,2
	2	Ф5ВрI, ℓ=48880	1	7,04	
КП50.40-6	1	Ф12АIII, ℓ=5380	4	4,78	26,2
	2	Ф5ВрI, ℓ=48880	1	7,04	
КП60.40-1	1	Ф10АI, ℓ=6380	4	3,94	23,8
	2	Ф5ВрI, ℓ=55820	1	8,04	
КП60.40-2	1	Ф10АII, ℓ=6380	4	3,94	23,8
	2	Ф5ВрI, ℓ=55820	1	8,04	
КП60.40-5	1	Ф12АII, ℓ=6380	4	5,66	30,7
	2	Ф5ВрI, ℓ=55860	1	8,04	

Марка каркаса	Поз.	Наименование	Кол.	Масса ед., кг	Масса каркаса, кг
КП60.40-6	1	Ф12АIII, ℓ=6380	4	5,66	30,7
	2	Ф5ВрI, ℓ=55860	1	8,04	
КП60.40-7	1	Ф14АII, ℓ=6380	4	7,71	38,9
	2	Ф5ВрI, ℓ=55890	1	8,05	
КП60.40-8	1	Ф14АIII, ℓ=6380	4	7,71	38,9
	2	Ф5ВрI, ℓ=55890	1	8,05	
КП70.40-5	1	Ф12АII, ℓ=7380	4	6,55	35,2
	2	Ф5ВрI, ℓ=62840	1	9,05	
КП70.40-6	1	Ф12АIII, ℓ=7380	4	6,55	35,2
	2	Ф5ВрI, ℓ=62840	1	9,05	
КП70.40-8	1	Ф14АIII, ℓ=7380	4	8,91	44,7
	2	Ф5ВрI, ℓ=62870	1	9,05	
КП70.40-9	1	Ф16АIII, ℓ=7380	4	11,64	55,6
	2	Ф5ВрI, ℓ=62900	1	9,06	
КП70.40-10	1	Ф18АIII, ℓ=7380	4	14,74	68,0
	2	Ф5ВрI, ℓ=62930	1	9,06	
КП70.40-11	1	Ф20АIII, ℓ=7380	4	18,20	81,9
	2	Ф5ВрI, ℓ=62960	1	9,07	
КП70.40-12	1	Ф22АIII, ℓ=7380	4	22,02	97,1
	2	Ф5ВрI, ℓ=63000	1	9,07	
КП80.40-5	1	Ф12АII, ℓ=8380	4	7,44	39,8
	2	Ф5ВрI, ℓ=69820	1	10,05	
КП80.40-6	1	Ф12АIII, ℓ=8380	4	7,44	39,8
	2	Ф5ВрI, ℓ=69820	1	10,05	
КП80.40-8	1	Ф14АIII, ℓ=8380	4	10,12	50,5
	2	Ф5ВрI, ℓ=69850	1	10,06	
КП80.40-9	1	Ф16АIII, ℓ=8380	4	13,22	62,9
	2	Ф5ВрI, ℓ=69880	1	10,06	
КП80.40-10	1	Ф18АIII, ℓ=8380	4	16,74	77,0
	2	Ф5ВрI, ℓ=69910	1	10,07	

Марка каркаса	Поз.	Наименование	Кол.	Масса ед., кг	Масса каркаса, кг
КП 80.40-11	1	Ф 20 А III, ℓ = 8380	4	20,66	92,7
	2	Ф 5 Вр I, ℓ = 69940	1	10,07	
КП 80.40-12	1	Ф 22 А III, ℓ = 8380	4	25,00	110,1
	2	Ф 5 Вр I, ℓ = 69980	1	10,08	
КП 80.40-13	1	Ф 25 А III, ℓ = 8380	4	32,29	139,2
	2	Ф 5 Вр I, ℓ = 70020	1	10,08	
КП 90.40-5	1	Ф 12 А III, ℓ = 9380	4	8,33	44,4
	2	Ф 5 Вр I, ℓ = 76800	1	11,06	
КП 90.40-6	1	Ф 12 А III, ℓ = 9380	4	8,33	44,4
	2	Ф 5 Вр I, ℓ = 76800	1	11,06	
КП 90.40-8	1	Ф 14 А III, ℓ = 9380	4	11,33	56,4
	2	Ф 5 Вр I, ℓ = 76830	1	11,06	
КП 90.40-9	1	Ф 16 А III, ℓ = 9380	4	14,80	70,3
	2	Ф 5 Вр I, ℓ = 76860	1	11,07	
КП 90.40-10	1	Ф 18 А III, ℓ = 9380	4	18,74	86,0
	2	Ф 5 Вр I, ℓ = 76890	1	11,07	
КП 90.40-11	1	Ф 20 А III, ℓ = 9380	4	23,13	103,6
	2	Ф 5 Вр I, ℓ = 76920	1	11,08	
КП 90.40-12	1	Ф 22 А III, ℓ = 9380	4	27,99	123,0
	2	Ф 5 Вр I, ℓ = 76960	1	11,08	
КП 90.40-13	1	Ф 25 А III, ℓ = 9380	4	36,14	155,6
	2	Ф 5 Вр I, ℓ = 77000	1	11,09	
КП 100.40-6	1	Ф 12 А III, ℓ = 10380	4	9,22	48,9
	2	Ф 5 Вр I, ℓ = 83780	1	12,06	
КП 100.40-8	1	Ф 14 А III, ℓ = 10380	4	12,54	62,2
	2	Ф 5 Вр I, ℓ = 83810	1	12,07	
КП 100.40-9	1	Ф 16 А III, ℓ = 10380	4	16,38	77,6
	2	Ф 5 Вр I, ℓ = 83840	1	12,07	
КП 100.40-10	1	Ф 18 А III, ℓ = 10380	4	20,74	95,0
	2	Ф 5 Вр I, ℓ = 83870	1	12,08	

Инв. № подл. | Подпись и дата | Взам. инв. №

17416

Марка каркаса	Поз.	Наименование	Кол.	Масса ед., кг	Масса каркаса, кг
КП100.40-11	1	ф20 А III, ℓ = 10380	4	25,60	114,5
	2	ф5 В р I, ℓ = 83900	1	12,08	
КП100.40-12	1	ф22 А III, ℓ = 10380	4	30,97	136,0
	2	ф5 В р I, ℓ = 83940	1	12,09	
КП100.40-13	1	ф25 А III, ℓ = 10380	4	39,99	172,0
	2	ф5 В р I, ℓ = 83980	1	12,09	
КП110.40-8	1	ф14 А III, ℓ = 11380	4	13,75	68,1
	2	ф5 В р I, ℓ = 90790	1	13,07	
КП110.40-9	1	ф16 А III, ℓ = 11380	4	17,96	84,9
	2	ф5 В р I, ℓ = 90820	1	13,08	
КП110.40-10	1	ф18 А III, ℓ = 11380	4	22,74	104,0
	2	ф5 В р I, ℓ = 90850	1	13,08	
КП110.40-11	1	ф20 А III, ℓ = 11380	4	28,06	125,3
	2	ф5 В р I, ℓ = 90880	1	13,09	
КП110.40-12	1	ф22 А III, ℓ = 11380	4	33,96	148,9
	2	ф5 В р I, ℓ = 90920	1	13,09	
КП110.40-13	1	ф25 А III, ℓ = 11380	4	43,85	188,5
	2	ф5 В р I, ℓ = 90960	1	13,10	
КП120.40-8	1	ф14 А III, ℓ = 12380	4	14,95	73,9
	2	ф5 В р I, ℓ = 97770	1	14,08	
КП120.40-9	1	ф16 А III, ℓ = 12380	4	19,53	92,2
	2	ф5 В р I, ℓ = 97800	1	14,08	
КП120.40-10	1	ф18 А III, ℓ = 12380	4	24,73	113,0
	2	ф5 В р I, ℓ = 97830	1	14,09	
КП120.40-11	1	ф20 А III, ℓ = 12380	4	30,53	136,2
	2	ф5 В р I, ℓ = 97860	1	14,09	
КП120.40-12	1	ф22 А III, ℓ = 12380	4	36,94	161,9
	2	ф5 В р I, ℓ = 97900	1	14,10	
КП120.40-13	1	ф25 А III, ℓ = 12380	4	47,70	204,9
	2	ф5 В р I, ℓ = 97940	1	14,10	

Марка каркаса	Поз.	Наименование	Кол.	Масса ед., кг	Масса каркаса, кг
КП130.40-9	1	Ф16АIII, ℓ=13380	4	21,11	99,5
	2	Ф5ВрI, ℓ=104780	1	15,09	
КП130.40-10	1	Ф18АIII, ℓ=13380	4	26,73	122,0
	2	Ф5ВрI, ℓ=104810	1	15,09	
КП130.40-11	1	Ф20АIII, ℓ=13380	4	32,99	147,1
	2	Ф5ВрI, ℓ=104840	1	15,10	
КП130.40-12	1	Ф22АIII, ℓ=13380	4	39,92	174,8
	2	Ф5ВрI, ℓ=104880	1	15,10	
КП130.40-13	1	Ф25АIII, ℓ=13380	4	51,55	221,3
	2	Ф5ВрI, ℓ=104920	1	15,11	
КП140.40-9	1	Ф16АIII, ℓ=14380	4	22,69	106,8
	2	Ф5ВрI, ℓ=111760	1	16,09	
КП140.40-10	1	Ф18АIII, ℓ=14380	4	28,73	131,0
	2	Ф5ВрI, ℓ=111790	1	16,10	
КП140.40-11	1	Ф20АIII, ℓ=14380	4	35,46	157,9
	2	Ф5ВрI, ℓ=111820	1	16,10	
КП140.40-12	1	Ф22АIII, ℓ=14380	4	42,91	187,7
	2	Ф5ВрI, ℓ=111860	1	16,11	
КП140.40-13	1	Ф25АIII, ℓ=14380	4	55,41	237,7
	2	Ф5ВрI, ℓ=111900	1	16,11	
КП150.40-10	1	Ф18АIII, ℓ=15380	4	30,73	140,0
	2	Ф5ВрI, ℓ=118770	1	17,10	
КП150.40-11	1	Ф20АIII, ℓ=15380	4	37,93	168,8
	2	Ф5ВрI, ℓ=118800	1	17,11	
КП150.40-12	1	Ф22АIII, ℓ=15380	4	45,89	200,7
	2	Ф5ВрI, ℓ=118840	1	17,11	
КП150.40-13	1	Ф25АIII, ℓ=15380	4	59,26	254,2
	2	Ф5ВрI, ℓ=118880	1	17,12	
КП160.40-11	1	Ф20АIII, ℓ=16380	4	40,39	179,7
	2	Ф5ВрI, ℓ=125780	1	18,11	

Инв. № подл. | Подпись и дата | Взам. инв. №

17416

1.011.1-10.1-1150

Лист 6

24105-01 ПЦ Формат А4

Марка каркаса	Поз.	Наименование	Кол.	Масса ед., кг	Масса каркаса, кг
КП160.40-12	1	ф 22 AIII, ℓ = 16380	4	46,88	213,6
	2	ф 5 BpI, ℓ = 125820	1	18,12	
КП160.40-13	1	ф 25 AIII, ℓ = 16390	4	63,11	270,6
	2	ф 5 BpI, ℓ = 125860	1	18,12	

Арматура: класса BpI по ГОСТ 6727-80, класса A-I, A-II и A-III по ГОСТ 5781-82.

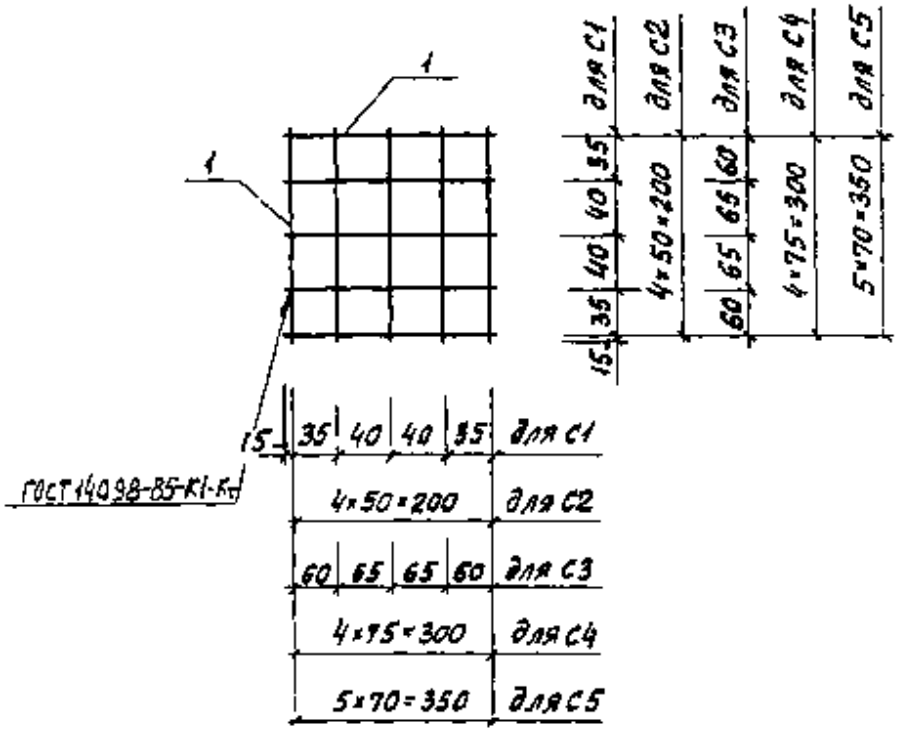

Марка сетки	Поз.	Наименование	Кол.	Масса ед., кг	Масса сетки, кг
С1	1	Ф5ВрI, ℓ= 180	10	0,02	0,2
С2	1	Ф5ВрI, ℓ= 230	10	0,03	0,3
С3	1	Ф5ВрI, ℓ=280	10	0,04	0,4
С4	1	Ф5ВрI, ℓ= 330	10	0,05	0,5
С5	1	Ф5ВрI, ℓ=380	12	0,05	0,6

Арматура: класса ВрI по ГОСТ 6727-80

				1.011.1-10.1-1101			
Н.контр.	Левашов						
Нач.ПО-4	Лешин			Сетка С1...С5	Стадия	Лист	Листов
ГИП	Филиппов				Р		1
Вед.инж.	Горюшин				Фундаментпроект		
Инженер	Мартынова						
Проверил	Горюшин						

24105-01 11Б Формат А4

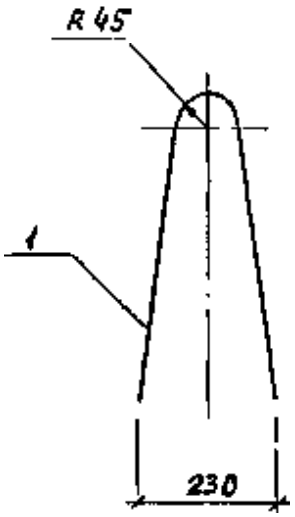

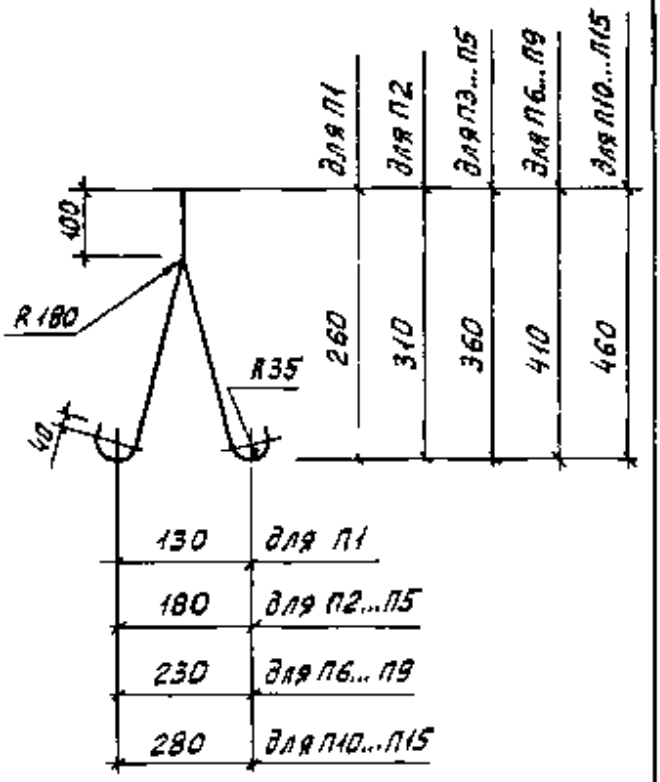

Марка петли	Поз.	Наименование	Кол.	Масса ед., кг	Масса петли,
П1	1	Ф10АI, ℓ=840	1	0,52	0,5
П2	1	Ф10АI, ℓ=950	1	0,59	0,6
П3	1	Ф10АI, ℓ=1040	1	0,64	0,6
П4	1	Ф12АI, ℓ=1040	1	0,92	0,9
П5	1	Ф14АI, ℓ=1040	1	1,26	1,3
П6	1	Ф12АI, ℓ=1150	1	1,02	1,0
П7	1	Ф14АI, ℓ=1150	1	1,39	1,4
П8	1	Ф16АI, ℓ=1150	1	1,82	1,8
П9	1	Ф18АI, ℓ=1150	1	2,30	2,3

Н.контр.	Левашов		
Нач.ПО-4	Лешин		
ГИП	Филиппов		
Вед.инж.	Горюшин		
Инженер	Мартынова		
Пробер.	Горюшин		

1.011.1-10.1-1102

Петля
П1... П15

Стадия	Лист	Листов
Р	1	2

Фундаментпроект

Марка петли	Поз.	Наименование	Кол.	Масса ед., кг	Масса петли, кг
П10	1	ф12АI, ℓ=1260	1	1,12	1,1
П11	1	ф14АI, ℓ=1260	1	1,52	1,5
П12	1	ф16АI, ℓ=1260	1	1,99	2,0
П13	1	ф18АI, ℓ=1260	1	2,52	2,5
П14	1	ф20АI, ℓ=1260	1	3,11	3,1
П15	1	ф22АI, ℓ=1260	1	3,75	3,8

Арматура: класса А-I по ГОСТ 5781-82

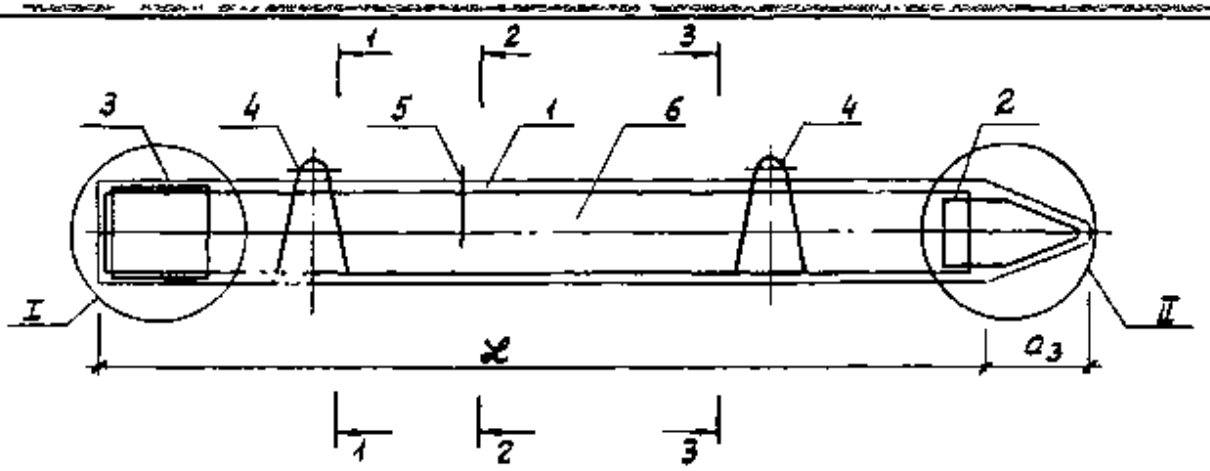

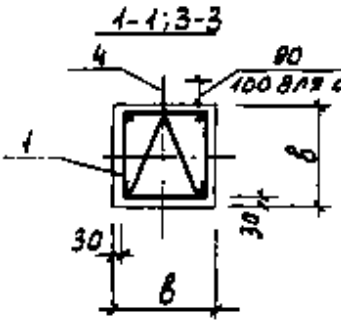

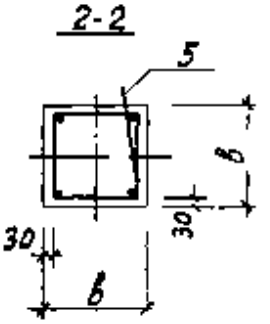

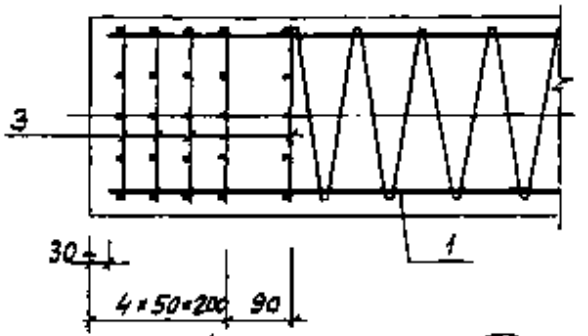

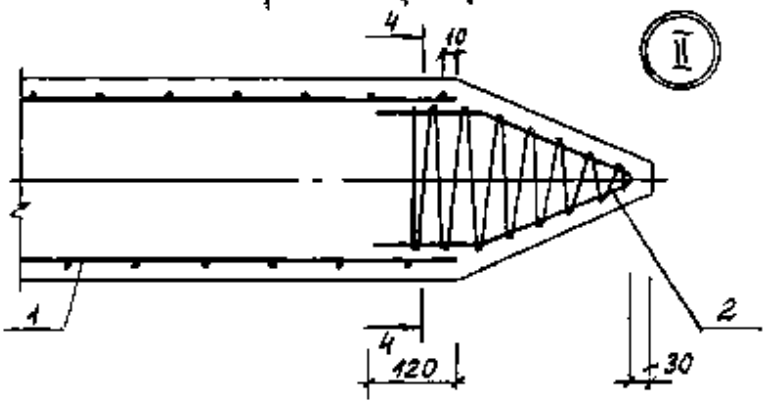

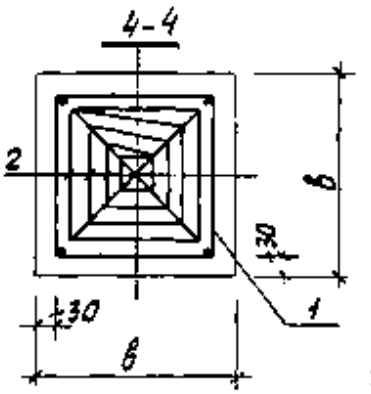

				1.011.1-10.1-1200		
Н.контр.	Левашов					
Нач.по-ч	Лешин			Арматурный чертеж сваи С30.20-1.1...С160.40-13.1	Стадия	Лист	Листов
ГИП	Филиппов				Р	1	33
Вед.инж.	Горюшин				Фундаментпроект		
Инженер	Мартынова						
Провер.	Горюшин						

17416

Марка сваи	Поз.	Наименование	Кол.	Обозначение документа	Расход стали, кг
С30.20-1.1	1	Каркас КП30.20-1.1	1	1.011.1-10.1-1210	12,4
	2	Каркас КП№1	1	1.011.1-10.1-1260	
	3	Сетка С1	5	1.011.1-10.1-1101	
	4	Петля П1	2	1.011.1-10.1-1102	
	6	Бетон класса В15, м³	0,13		
С30.20-2.1		Поз. 2...4,6 по С30.20-1.1			12,4
	1	Каркас КП30.20-2.1	1	1.011.1-10.1-1210	
С30.20-3.1		Поз. 2...4,6 по С30.20-1.1			12,4
	1	Каркас КП30.20-3.1	1	1.011.1-10.1-1210	
С40.20-1.1		Поз. 2...4 по С30.20-1.1			15,3
	1	Каркас КП40.20-1.1	1	1.011.1-10.1-1210	
	6	Бетон класса В15, м³	0,17		
С40.20-2.1		Поз. 2...4 по С30.20-1.1			15,3
		Поз. 6 по С40.20-1.1			
	1	Каркас КП40.20-2.1	1	1.011.1-10.1-1210	
С50.20-1.1		Поз. 2...4 по С30.20-1.1			18,2
	1	Каркас КП50.20-1.1	1	1.011.1-10.1-1210	
	6	Бетон класса В15, м³	0,21		
С50.20-2.1		Поз. 2...4 по С30.20-1.1			18,2
		Поз. 6 по С50.20-1.1			
	1	Каркас КП50.20-2.1	1	1.011.1-10.1-1210	
С50.20-3.1		Поз. 2...4 по С30.20-1.1			18,2
		Поз. 6 по С50.20-1.1			
	1	Каркас КП50.20-3.1	1	1.011.1-10.1-1210	
С50.20-4.1		Поз. 2...4 по С30.20-1.1			23,6
	1	Каркас КП50.20-4.1	1	1.011.1-10.1-1210	
	6	Бетон класса В20, м³	0,21		
С50.20-5.1		Поз. 2...4 по С30.20-1.1			23,6
		Поз. 6 по С50.20-4.1			
	1	Каркас КП50.20-5.1	1	1.011.1-10.1-1210	

Марка сваи	Поз.	Наименование	Кол.	Обозначение документа	Расход стали, кг
С50.20-6.1		Поз. 2...4 по С30.20-1.1			23,6
		Поз. 6 по С50.20-4.1			
	1	Каркас КП 50.20-6.1	1	1.011.1-10.1-1210	
С60.20-1.1		Поз. 2...4 по С30.20-1.1			21,1
	1	Каркас КП 60.20-1.1	1	1.011.1-10.1-1210	
	6	Бетон класса В15, м³	0,25		
С60.20-2.1		Поз. 2...4 по С30.20-1.1			21,1
		Поз. 6 по С60.20-1.1			
	1	Каркас КП 60.20-2.1	1	1.011.1-10.1-1210	
С60.20-3.1		Поз. 2...4 по С30.20-1.1			21,1
		Поз. 6 по С60.20-1.1			
	1	Каркас КП 60.20-3.1	1	1.011.1-10.1-1210	
С60.20-4.1		Поз. 2...4 по С30.20-1.1			27,6
	1	Каркас КП 60.20-4.1	1	1.011.1-10.1-1210	
	6	Бетон класса В20, м³	0,25		
С60.20-5.1		Поз. 2...4 по С30.20-1.1			27,6
		Поз. 6 по С60.20-4.1			
	1	Каркас КП 60.20-5.1	1	1.011.1-10.1-1210	
С60.20-6.1		Поз. 2...4 по С30.20-1.1			27,6
		Поз. 6 по С60.20-4.1			
	1	Каркас КП 60.20-6.1	1	1.011.1-10.1-1210	
С30.25-1.1	1	Каркас КП 30.25-1.1	1	1.011.1-10.1-1210	14,0
	2	Каркас КПо 2	1	1.011.1-10.1-1260	
	3	Сетка С2	5	1.011.1-10.1-1101	
	4	Петля П2	2	1.011.1-10.1-1102	
	6	Бетон класса В15, м³	0,20		
С30.25-2.1		Поз. 2...4,6 по С30.25-1.1			14,0
	1	Каркас КП 30.25-2.1	1	1.011.1-10.1-1220	
С30.25-3.1		Поз. 2...4,6 по С30.25-1.1			14,0
	1	Каркас КП 30.25-3.1	1	1.011.1-10.1-1220	

Марка свай	Поз.	Наименование	Кол.	Обозначение документа	Расход стали, кг
С40.25-1.1		Поз. 2...4 по С30.25-1.1			17,1
	1	Каркас КП40.25-1.1	1	1.011.1-10.1-1220	
	6	Бетон класса В15, м³	0,26		
С40.25-2.1		Поз. 2...4 по С30.25-1.1			17,1
		Поз. 6 по С40.25-1.1			
	1	Каркас КП40.25-2.1	1	1.011.1-10.1-1220	
С40.25-3.1		Поз. 2...4 по С30.25-1.1			17,1
		Поз. 6 по С40.25-1.1			
	1	Каркас КП40.25-3.1	1	1.011.1-10.1-1220	
С50.25-1.1		Поз. 2...4 по С30.25-1.1			20,2
	1	Каркас КП 50.25-1.1	1	1.011.1-10.1-1220	
	6	Бетон класса В15, м³	0,32		
С50.25-2.1		Поз. 2...4 по С30.25-1.1			20,2
		Поз. 6 по С50.25-1.1			
	1	Каркас КП 50.25-2.1	1	1.011.1-10.1-1220	
С50.25-3.1		Поз. 2...4 по С30.25-1.1			20,2
		Поз. 6 по С50.25-1.1			
	1	Каркас КП50.25-3.1	1	1.011.1-10.1-1220	
С50.25-4.1		Поз. 2...4 по С30.25-1.1			25,5
	1	Каркас КП50.25-4.1	1	1.011.1-10.1-1220	
	6	Бетон класса В20, м³	0,32		
С50.25-5.1		Поз. 2...4 по С30.25-1.1			25,5
		Поз. 6 по С50.25-4.1			
	1	Каркас КП 50.25-5.1	1	1.011.1-10.1-1220	
С50.25-6.1		Поз. 2...4 по С30.25-1.1			25,5
		Поз. 6 по С50.25-4.1			
	1	Каркас КП 50.25-6.1	1	1.011.1-10.1-1220	
С60.25-1.1		Поз. 2...4 по С30.25-1.1			23,2
	1	Каркас КП 60.25-1.1	1	1.011.1-10.1-1220	
	6	Бетон класса В15, м³	0,38		

Марка сваи	Поз	Наименование	Кол.	Обозначение документа	Расход стали, кг
С60.25-2.1		Поз. 2...4 по С30.25-1.1			23,2
		Поз. 6 по С60.25-1.1			
	1	Каркас КП 60.25-2.1	1	1.011.1-10.1-1220	
С60.25-3.1		Поз. 2...4 по С30.25-1.1			23,2
		Поз. 6 по С60.25-1.1			
	1	Каркас КП 60.25-3.1	1	1.011.1-10.1-1220	
С60.25-4.1		Поз. 2...4 по С30.25-1.1			29,7
	1	Каркас КП 60.25-4.1	1	1.011.1-10.1-1220	
	6	Бетон класса В20, м³	0,38		
С60.25-5.1		Поз. 2...4 по С30.25-1.1			29,7
		Поз. 6 по С60.25-4.1			
	1	Каркас КП 60.25-5.1	1	1.011.1-10.1-1220	
С60.25-6.1		Поз. 2...4 по С30.25-1.1			29,7
		Поз. 6 по С60.25-4.1			
	1	Каркас КП 60.25-6.1	1	1.011.1-10.1-1220	
С30.30-1.1	1	Каркас КП 30.30-1.1	1	1.011.1-10.1-1220	15,3
	2	Каркас КП п 3	1	1.011.1-10.1-1260	
	3	Сетка С3	5	1.011.1-10.1-1101	
	4	Петля П3	2	1.011.1-10.1-1102	
	6	Бетон класса В15, м³	0,28		
С30.30-2.1		Поз. 2...4, 6 по С30.30-1.1			15,3
	1	Каркас КП 30.30-2.1	1	1.011.1-10.1-1230	
С30.30-3.1		Поз. 2...4, 6 по С30.30-1.1			15,3
	1	Каркас КП 30.30-3.1	1	1.011.1-10.1-1230	
С40.30-1.1		Поз. 2...4 по С30.30-1.1			18,5
	1	Каркас КП 40.30-1.1	1	1.011.1-10.1-1220	
	6	Бетон класса В15, м³	0,37		
С40.30-2.1		Поз. 2...4 по С30.30-1.1			18,5
		Поз. 6 по С40.30-1.1			
	1	Каркас КП 40.30-2.1	1	1.011.1-10.1-1220	

Марка свай	Поз.	Наименование	Кол.	Обозначение документа	Расход стали, кг
С40.30-3.1		Поз. 2...4 по С30.30-1.1			18,5
		Поз. 6 по С40.30-1.1			
	1	Каркас КП40.30-3.1	1	1.011.1-10.1-1230	
С50.30-1.1		Поз. 2...4 по С30.30-1.1			21,7
	1	Каркас КП 50.30-1.1	1	1.011.1-10.1-1230	
	6	Бетон класса В15, $м^3$	0,46		
С50.30-2.1		Поз. 2...4 по С30.30-1.1			21,7
		Поз. 6 по С50.30-1.1			
	1	Каркас КП50.30-2.1	1	1.011.1-10.1-1230	
С50.30-3.1		Поз. 2...4 по С30.30-1.1			21,7
		Поз. 6 по С50.30-1.1			
	1	Каркас КП50.30-3.1	1	1.011.1-10.1-1230	
С50.30-4.1		Поз. 2...4 по С30.30-1.1			27,1
		Поз. 6 по С50.30-1.1			
	1	Каркас КП 50.30-4.1	1	1.011.1-10.1-1230	
С50.30-5.1		Поз. 2...4 по С30.30-1.1			27,1
		Поз. 6 по С50.30-1.1			
	1	Каркас КП 50.30-5.1	1	1.011.1-10.1-1230	
С50.30-6.1		Поз. 2...4 по С30.30-1.1			27,1
		Поз. 6 по С50.30-1.1			
	1	Каркас КП50.30-6.1	1	1.011.1-10.1-1230	
С60.30-2.1		Поз. 2...4 по С30.30-1.1			24,9
	1	Каркас КП60.30-2.1	1	1.011.1-10.1-1230	
	6	Бетон класса В15, $м^3$	0,55		
С60.30-3.1		Поз. 2...4 по С30.30-1.1			24,9
		Поз. 6 по С60.30-2.1			
	1	Каркас КП60.30-3.1	1	1.011.1-10.1-1230	
С60.30-5.1		Поз. 2...4 по С30.30-1.1			31,4
		Поз. 6 по С60.30-2.1			
	1	Каркас КП60.30-5.1	1	1.011.1-10.1-1230	

Марка сваи	Поз.	Наименование	Кол.	Обозначение документа	Расход стали, кг
С60.30-6.1		Поз. 2...4 по С30.30-1.1			31,4
		Поз. 6 по С60.30-2.1			
	1	Каркас КП60.30-6.1	1	1.011.1-10.1-1230	
С60.30-7.1		Поз. 2...4 по С30.30-1.1			39,0
	1	Каркас КП60.30-7.1	1	1.011.1-10.1-1230	
	6	Бетон класса В20, м³	0,55		
С60.30-8.1		Поз. 2...4 по С30.30-1.1			39,0
		Поз. 6 по С60.30-7.1			
	1	Каркас КП60.30-8.1	1	1.011.1-10.1-1230	
С70.30-4.1		Поз. 2,3 по С30.30-1.1			36,2
	1	Каркас КП70.30-4.1	1	1.011.1-10.1-1230	
	4	Петля П4	2	1.011.1-10.1-1102	
	6	Бетон класса В15, м³	0,64		
С70.30-5.1		Поз. 2,3 по С30.30-1.1			36,2
		Поз. 4,6 по С70.30-4.1			
	1	Каркас КП70.30-5.1	1	1.011.1-10.1-1230	
С70.30-6.1		Поз. 2,3 по С30.30-1.1			36,2
		Поз. 4,6 по С70.30-4.1			
	1	Каркас КП70.30-6.1	1	1.011.1-10.1-1230	
С70.30-8.1		Поз. 2,3 по С30.30-1.1			45,2
		Поз. 4 по С70.30-4.1			
	1	Каркас КП70.30-8.1	1	1.011.1-10.1-1230	
	6	Бетон класса В20, м³	0,64		
С70.30-9.1		Поз. 2,3 по С30.30-1.1			55,5
		Поз. 4 по С70.30-4.1			
		Поз. 6 по С70.30-8.1			
	1	Каркас КП70.30-9.1	1	1.011.1-10.1-1230	

Марка свай	Поз.	Наименование	Кол.	Обозначение документа	Расход стали, кг
С30.30-4.1		Поз. 2,3 по С30.30-1.1			40,6
		Поз. 4 по С70.30-4.1			
	1	Каркас КП80.30-4.1	1	1.011.1-10.1-1230	
	5	Ф10АI, ℓ=250; 0,15 кг		без черт	
	6	Бетон класса В20, м³	0,73		
С80.30-5.1		Поз. 2,3 по С30.30-1.1			40,6
		Поз. 4 по С70.30-4.1			
		Поз. 5,6 по С80.30-4.1			
	1	Каркас КП80.30-5.1	1	1.011.1-10.1-1230	
С80.30-6.1		Поз. 2,3 по С30.30-1.1			40,6
		Поз. 4 по С70.30-4.1			
		Поз. 5,6 по С80.30-4.1			
	1	Каркас КП80.30-6.1	1	1.011.1-10.1-1230	
С80.30-8.1		Поз. 2,3 по С30.30-1.1			50,9
		Поз. 4 по С70.30-4.1			
		Поз. 5,6 по С80.30-4.1			
	1	Каркас КП80.30-8.1	1	1.011.1-10.1-1230	
С80.30-9.1		Поз. 2,3 по С30.30-1.1			62,7
		Поз. 4 по С70.30-4.1			
		Поз. 5,6 по С80.30-4.1			
	1	Каркас КП80.30-9.1	1	1.011.1-10.1-1230	
С80.30-10.1		Поз. 2,3 по С30.30-1.1			76,1
		Поз. 4 по С70.30-4.1			
		Поз. 5,6 по С80.30-4.1			
	1	Каркас КП80.30-10.1	1	1.011.1-10.1-1230	
С80.30-11.1		Поз. 2,3 по С30.30-1.1			91,0
		Поз. 4 по С70.30-4.1			
		Поз. 5 по С80.30-4.1			
	1	Каркас КП80.30-11.1	1	1.011.1-10.1-1230	
	6	Бетон класса В25, м³	0,73		

Марка сваи	Поз.	Наименование	Кол.	Обозначение документа	Расход стали, кг
С90.30-5.1		Поз. 2,3 по С30.30-1.1		1.011.1-10.1-1230	44,9
		Поз. 4 по С70.30-4.1			
		Поз. 5 по С80.30-4.1			
	1	Каркас КП90.30-5.1		1.011.1-10.1-1230	
	6	Бетон класса В20, $м^3$	0,82		
С90.30-6.1		Поз. 2,3 по С30.30-1.1			44,9
		Поз. 4 по С70.30-4.1			
		Поз. 5 по С80.30-4.1			
		Поз. 6 по С90.30-5.1			
	1	Каркас КП90.30-6.1	1	1.011.1-10.1-1230	
С90.30-8.1		Поз. 2,3 по С30.30-1.1			56,4
		Поз. 4 по С70.30-4.1			
		Поз. 5 по С80.30-4.1			
		Поз. 6 по С90.30-5.1			
	1	Каркас КП90.30-8.1	1	1.011.1-10.1-1230	
С90.30-9.1		Поз. 2,3 по С30.30-1.1			69,7
		Поз. 4 по С70.30-4.1			
		Поз. 5 по С80.30-4.1			
		Поз. 6 по С90.30-5.1			
	1	Каркас КП90.30-9.1	1	1.011.1-10.1-1230	
С90.30-10.1		Поз. 2,3 по С30.30-1.1			84,8
		Поз. 4 по С70.30-4.1			
		Поз. 5 по С80.30-4.1			
		Поз. 6 по С90.30-5.1			
	1	Каркас КП90.30-10.1	1	1.011.1-10.1-1230	
С90.30-11.1		Поз. 2,3 по С30.30-1.1			101,7
		Поз. 4 по С70.30-4.1			
		Поз. 5 по С80.30-4.1			
	1	Каркас КП90.30-11.1	1	1.011.1-10.1-1230	
	6	Бетон класса В25, $м^3$	0,82		

Марка свай	поз.	Наименование	Кол.	Обозначение документа	Расход стали, кг
С100.30-6.1		Поз. 2,3 по С30.30-1.1			49,9
		Поз. 5 по СВО.30-4.1			
	1	Каркас КП100.30-6.1	1	1.011.1-10.1-1230	
	4	Петля П5	2	1.011.1-10.1-1102	
	6	Бетон класса В20, м³	0,91		
С100.30-8.1		Поз. 2,3 по С30.30-1.1			62,8
		Поз. 5 по СВО.30-4.1			
		Поз. 4,6 по С100.30-6.1			
	1	Каркас КП100.30-8.1	1	1.011.1-10.1-1230	
С100.30-9.1		Поз. 2,3 по С30.30-1.1			77,5
		Поз. 5 по СВО.30-4.1			
		Поз. 4,6 по С100.30-6.1			
	1	Каркас КП100.30-9.1	1	1.011.1-10.1-1230	
С100.30-10.1		Поз. 2,3 по С30.30-1.1			94,3
		Поз. 5 по СВО.30-4.1			
		Поз. 4,6 по С100.30-6.1			
	1	Каркас КП100.30-10.1	1	1.011.1-10.1-1230	
С100.30-11.1		Поз. 2,3 по С30.30-1.1			113,1
		Поз. 4 по С100.30-6.1			
		Поз. 5 по СВО.30-4.1			
	1	Каркас КП100.30-11.1	1	1.011.1-10.1-1230	
	6	Бетон класса В25, м³	0,91		
С100.30-12.1		Поз. 2,3 по С30.30-1.1			133,4
		Поз. 4 по С100.30-6.1			
		Поз. 5 по СВО.30-4.1			
		Поз. 6 по С100.30-11.1			
	1	Каркас КП100.30-12.1	1	1.011.1-10.1-1230	

Марка свай	Поз.	Наименование	Кол.	Обозначение документа	Расход стали, кг
С100.30-13.1		Поз.2,3 по С30.30-1.1			168,1
		Поз.4 по С100.30-6.1			
		Поз.5 по С80.30-4.1			
		Поз.6 по С100.30-11.1			
	1	Каркас КП100.30-13.1	1	1.011.1-10.1-1230	
С110.30-8.1		Поз.2,3 по С30.30-1.1			68,3
		Поз.4 по С100.30-6.1			
		Поз.5 по С80.30-4.1			
	1	Каркас КП110.30-8.1	1	1.011.1-10.1-1230	
	6	Бетон класса В20, $м^3$	1,00		
С110.30-9.1		Поз.2,3 по С30.30-1.1			84,6
		Поз.4 по С100.30-6.1			
		Поз.5 по С80.30-4.1			
		Поз.6 по С110.30-8.1			
	1	Каркас КП110.30-9.1	1	1.011.1-10.1-1230	
С110.30-10.1		Поз.2,3 по С30.30-1.1			103,0
		Поз.4 по С100.30-6.1			
		Поз.5 по С80.30-4.1			
		Поз.6 по С110.30-8.1			
	1	Каркас КП110.30-10.1	1	1.011.1-10.1-1230	
С110.30-11.1		Поз.2,3 по С30.30-1.1			123,7
		Поз.4 по С100.30-6.1			
		Поз.5 по С80.30-4.1			
	1	Каркас КП110.30-11.1	1	1.011.1-10.1-1230	
	6	Бетон класса В25, $м^3$	1,00		
С110.30-12.1		Поз.2,3 по С30.30-1.1			146,0
		Поз.4 по С100.30-6.1			
		Поз.5 по С80.30-4.1			
		Поз.6 по С110.30-11.1			
	1	Каркас КП110.30-12.1	1	1.011.1-10.1-1230	

Марка свай	Поз.	Наименование	Кол.	Обозначение документа	Расход стали, кг
С110.30-13.1		Поз.2,3 по С30.30-1.1			184,2
		Поз.4 по С100.30-6.1			
		Поз.5 по С80.30-4.1			
		Поз.6 по С110.30-11.1			
	1	Каркас КП110.30-13.1	1	1.011.1-10.1-1230	
С120.30-8.1		Поз.2,3 по С30.30-1.1			73,9
		Поз.4 по С100.30-6.1			
		Поз.5 по С80.30-4.1			
	1	Каркас КП120.30-8.1	1	1.011.1-10.1-1230	
	6	Бетон класса В20, $м^3$	1,09		
С120.30-9.1		Поз.2,3 по С30.30-1.1			91,6
		Поз.4 по С100.30-6.1			
		Поз.5 по С80.30-4.1			
		Поз.6 по С120.30-8.1			
	1	Каркас КП120.30-9.1	1	1.011.1-10.1-1230	
С120.30-10.1		Поз.2,3 по С30.30-1.1			111,7
		Поз.4 по С100.30-6.1			
		Поз.5 по С80.30-4.1			
		Поз.6 по С120.30-8.1			
	1	Каркас КП120.30-10.1	1	1.011.1-10.1-1230	
С120.30-11.1		Поз.2,3 по С30.30-1.1			134,3
		Поз.4 по С100.30-6.1			
		Поз.5 по С80.30-4.1			
	1	Каркас КП120.30-11.1	1	1.011.1-10.1-1230	
	6	Бетон класса В25, $м^3$	1,09		
С120.30-12.1		Поз.2,3 по С30.30-1.1			158,7
		Поз.4 по С100.30-6.1			
		Поз.5 по С80.30-4.1			
		Поз.6 по С120.30-11.1			
	1	Каркас КП120.30-12.1	1	1.011.1-10.1-1230	

Марка сваи	Поз.	Наименование	Кол.	Обозначение документа	Расход стали, кг
С120.30-13.1		Поз.2,3 по С30.30-1.1			200,3
		Поз.4 по С100.30-6.1			
		Поз.5 по С80.30-4.1			
		Поз.6 по С120.30-11.1			
	1	Каркас КП120.30-13.1	1	1.011.1-10.1-1230	
С40.35-1.1	1	Каркас КП40.35-1.1	1	1.011.1-10.1-1240	21,0
	2	Каркас КП4	1	1.011.1-10.1-1260	
	3	Сетка С4	5	1.011.1-10.1-1101	
	4	Петля П6	2	1.011.1-10.1-1102	
	6	Бетон класса В20, м³	0,52		
С40.35-2.1		Поз.2...4,6 по С40.35-1.1			21,0
	1	Каркас КП40.35-2.1	1	1.011.1-10.1-1240	
С40.35-3.1		Поз.2...4,6 по С40.35-1.1			21,0
	1	Каркас КП40.35-3.1	1	1.011.1-10.1-1240	
С50.35-1.1		Поз.2...4 по С40.35-1.1			24,3
	1	Каркас КП50.35-1.1	1	1.011.1-10.1-1240	
	6	Бетон класса В20, м³	0,64		
С50.35-2.1		Поз.2...4 по С40.35-1.1			24,3
		Поз.6 по С50.35-1.1			
	1	Каркас КП50.35-2.1	1	1.011.1-10.1-1240	
С50.35-3.1		Поз.2...4 по С40.35-1.1			24,3
		Поз.6 по С50.35-1.1			
	1	Каркас КП50.35-3.1	1	1.011.1-10.1-1240	
С60.35-1.1		Поз.2...4 по С40.35-1.1			27,6
	1	Каркас КП60.35-1.1	1	1.011.1-10.1-1240	
	6	Бетон класса В20, м³	0,76		
С60.35-2.1		Поз.2...4 по С40.35-1.1			27,6
		Поз.6 по С60.35-1.1			
	1	Каркас КП60.35-2.1	1	1.011.1-10.1-1240	

Марка свай	Поз.	Наименование	Кол.	Обозначение документа	Расход стали, кг
С60.35-3.1		Поз. 2...4 по С40.35-1.1			27,6
		Поз. 6 по С60.35-1.1			
	1	Каркас КП60.35-3.1	1	1.011.1-10.1-1240	
С60.35-6.1		Поз. 2...4 по С40.35-1.1			34,1
		Поз. 6 по С60.35-1.1			
	1	Каркас КП60.35-6.1	1	1.011.1-10.1-1240	
С70.35-4.1		Поз. 2...4 по С40.35-1.1			38,5
	1	Каркас КП70.35-4.1	1	1.011.1-10.1-1240	
	6	Бетон класса В20, м^3	0,88		
С70.35-5.1		Поз. 2...4 по С40.35-1.1			38,5
		Поз. 6 по С70.35-4.1			
	1	Каркас КП70.35-5.1	1	1.011.1-10.1-1240	
С70.35-6.1		Поз. 2...4 по С40.35-1.1			
		Поз. 6 по С70.35-4.1			
	1	Каркас КП70.35-6.1	1	1.011.1-10.1-1240	
С70.35-8.1		Поз. 2...4 по С40.35-1.1			47,4
		Поз. 6 по С70.35-4.1			
	1	Каркас КП70.35-8.1	1	1.011.1-10.1-1240	
С70.35-9.1		Поз. 2...4 по С40.35-1.1			57,7
	1	Каркас КП70.35-9.1	1	1.011.1-10.1-1240	
	6	Бетон класса В25, м^3	0,88		
С70.35-10.1		Поз. 2...4 по С40.35-1.1			69,5
		Поз. 6 по С70.35-9.1			
	1	Каркас КП70.35-10.1	1	1.011.1-10.1-1240	
С80.35-5.1		Поз. 2,3 по С40.35-1.1			43,8
	1	Каркас КП80.35-5.1	1	1.011.1-10.1-1240	
	4	Петля П7	2	1.011.1-10.1-1102	
	5	Ф10АI, ℓ=250; 0,15кг	1	без черт.	
	6	Бетон класса В20, м^3	1,00		

Инв. № подл. | 17416 | Подпись и дата | Взам. инв. №

Марка свай	Поз.	Наименование	Кол.	Обозначение документа	Расход стали, кг
С80.35-6.1		Поз.2,3 по С40.35-1.1			43,8
		Поз.4...6 по С80.35-5.1			
	1	Каркас КП80.35-6.1	1	1.011.1-10.1-12Ч0	
С80.35-8.1		Поз.2,3 по С40.35-1.1			54,1
		Поз.4...6 по С80.35-5.1			
	1	Каркас КП80.35-8.1	1	1.011.1-10.1-12Ч0	
С80.35-9.1		Поз.2,3 по С40.35-1.1			65,9
		Поз.4,5 по С80.35-5.1			
	1	Каркас КП80.35-9.1	1	1.011.1-10.1-12Ч0	
	6	Бетон класса В25, $м^3$	1,00		
С80.35-10.1		Поз.2,3 по С40.35-1.1			79,3
		Поз.4,5 по С80.35-5.1			
		Поз.6 по С80.35-9.1			
	1	Каркас КП80.35-10.1	1	1.011.1-10.1-12Ч0	
С80.35-11.1		Поз.2,3 по С40.35-1.1			94,2
		Поз.4,5 по С80.35-5.1			
		Поз.6 по С80.35-9.1			
	1	Каркас КП80.35-11.1	1	1.011.1-10.1-12Ч0	
С90.35-5.1		Поз.2,3 по С40.35-1.1			48,2
		Поз.4,5 по С80.35-5.1			
	1	Каркас КП90.35-5.1	1	1.011.1-10.1-12Ч0	
	6	Бетон класса В20, $м^3$	1,12		
С90.35-6.1		Поз.2,3 по С40.35-1.1			48,2
		Поз.4,5 по С80.35-5.1			
		Поз.6 по С90.35-5.1			
	1	Каркас КП90.35-6.1	1	1.011.1-10.1-12Ч0	
С90.35-8.1		Поз.2,3 по С40.35-1.1			59,8
		Поз.4,5 по С80.35-5.1			
		Поз.6 по С90.35-5.1			
	1	Каркас КП90.35-8.1	1	1.011.1-10.1-12Ч0	

Марка свай	Поз.	Наименование	Кол.	Обозначение документа	Расход стали, кг
С90.35-9.1		Поз. 2,3 по С40.35-1.1			73,0
		Поз. 4,5 по С80.35-5.1			
	1	Каркас КП90.35-9.1	1	1.011.1-10.1-1240	
	6	Бетон класса В25, $м^3$	1,12		
С90.35-10.1		Поз. 2,3 по С40.35-1.1			88,1
		Поз. 4,5 по С80.35-5.1			
		Поз. 6 по С90.35-9.1			
	1	Каркас КП90.35-10.1	1	1.011.1-10.1-1240	
С90.35-11.1		Поз. 2,3 по С40.35-1.1			105,0
		Поз. 4,5 по С80.35-5.1			
		Поз. 6 по С90.35-9.1			
	1	Каркас КП90.35-11.1	1	1.011.1-10.1-1240	
С90.35-12.1		Поз. 2,3 по С40.35-1.1			123,3
		Поз. 4,5 по С80.35-5-1			
		Поз. 6 по С90.35-9.1			
	1	Каркас КП90.35-12.1	1	1.011.1-10.1-1240	
С100.35-6.1		Поз. 2,3 по С40.35-1.1			53,4
		Поз. 5 по С80.35-5.1			
	1	Каркас КП100.35-6.1	1	1.011.1-10.1-1240	
	4	Петля П8	2	1.011.1-10.1-1102	
	6	Бетон класса В20, $м^3$	1,24		
С100.35-8.1		Поз. 2,3 по С40.35-1.1			66,3
		Поз. 4,6 по С100.35-6.1			
		Поз. 5 по С80.35-5.1			
	1	Каркас КП100.35-8.1	1	1.011.1-10.1-1240	
С100.35-9.1		Поз. 2,3 по С40.35-1.1			81,0
		Поз. 4 по С100.35-6.1			
		Поз. 5 по С80.35-5.1			
	1	Каркас КП100.35-9.1	1	1.011.1-10.1-1240	
	6	Бетон класса В25, $м^3$	1,24		

Инв. № подл. | Подп. и дата | Взам. инв. №
17416

Марка свай	Поз.	Наименование	Кол.	Обозначение документа	Расход стали, кг
С100.35-10.1		Поз. 2,3 по С40.35-1.1			97,8
		Поз. 4 по С100.35-6.1			
		Поз. 5 по С80.35-5.1			
		Поз. 6 по С100.35-9.1			
	1	Каркас КП100.35-10.1	1	1.011.1-10.1-1240	
С100.35-11.1		Поз. 2,3 по С40.35-1.1			116,5
		Поз. 4 по С100.35-6.1			
		Поз. 5 по С80.35-5.1			
		Поз. 6 по С100.35-9.1			
	1	Каркас КП100.35-11.1	1	1.011.1-10.1-1240	
С100.35-12.1		Поз. 2,3 по С40.35-1.1			136,9
		Поз. 4 по С100.35-6.1			
		Поз. 5 по С80.35-5.1			
		Поз. 6 по С100.35-9.1			
	1	Каркас КП100.35-12.1	1	1.011.1-10.1-1240	
С100.35-13.1		Поз. 2,3 по С40.35-1.1			171,5
		Поз. 4 по С100.35-6.1			
		Поз. 5 по С80.35-5.1			
		Поз. 6 по С100.35-9.1			
	1	Каркас КП100.35-13.1	1	1.011.1-10.1-1240	
С110.35-8.1		Поз. 2,3 по С40.35-1.1			72,0
		Поз. 4 по С100.35-6.1			
		Поз. 5 по С80.35-5.1			
	1	Каркас КП110.35-8.1	1	1.011.1-10.1-1240	
	6	Бетон класса В20, м³	1,37		
С110.35-9.1		Поз. 2,3 по С40.35-1.1			88,2
		Поз. 4 по С100.35-6.1			
		Поз. 5 по С80.35-5.1			
	1	Каркас КП110.35-9.1	1	1.011.1-10.1-1240	
	6	Бетон класса В25, м³	1,37		

Инв. № подл. 17416 | Подпись и дата | Взам. инв. №

Марка свай	Поз.	Наименование	Кол.	Обозначение документа	Расход стали, кг
С110.35-10.1		Поз.2,3 по С40.35-1.1			106,6
		Поз. 4 по С100.35-6.1			
		Поз. 5 по С80.35-5.1			
		Поз. 6 по С110.35-9.1			
	1	Каркас КП110.35-10.1	1	1.011.1-10.1-1240	
С110.35-11.1		Поз. 2,3 по С40.35-1.1			127,3
		Поз. 4 по С100.35-6.1			
		Поз. 5 по С80.35-5.1			
		Поз. 6 по С110.35-9.1			
	1	Каркас КП110.35-11.1	1	1.011.1-10.1-1240	
С110.35-12.1		Поз. 2,3 по С40.35-1.1			149,6
		Поз. 4 по С100.35-6.1			
		Поз. 5 по С80.35-5.1			
		Поз. 6 по С110.35-9.1			
	1	Каркас КП110.35-12.1	1	1.011.1-10.1-1240	
С110.35-13.1		Поз.2,3 по С40.35-1.1			187,8
		Поз. 4 по С100.35-6.1			
		Поз. 5 по С80.35-5.1			
		Поз. 6 по С110.35-9.1			
	1	Каркас КП110.35-13.1	1	1.011.1-10.1-1240	
С120.35-8.1		Поз. 2,3 по С40.35-1.1			77,7
		Поз. 4 по С100.35-6.1			
		Поз. 5 по С80.35-5.1			
	1	Каркас КП120.35-8.1	1	1.011.1-10.1-1240	
	6	Бетон класса В20, м³	1,49		
С120.35-9.1		Поз. 2,3 по С40.35-1.1			95,4
		Поз. 4 по С100.35-6.1			
		Поз. 5 по С80.35-5.1			
	1	Каркас КП120.35-9.1	1	1.011.1-10.1-1240	
	6	Бетон класса В25, м³	1,49		

Инв.№ подл. 17416 | Подпись и дата | Взам. инв.№

Марка свай	Поз.	Наименование	Кол.	Обозначение документа	Расход стали, кг
С120.35-10.1		Поз.2,3 по С40.35-1.1			115,5
		Поз.4 по С100.35-6.1			
		Поз. 5 по С80.35-5.1			
		Поз. 6 по С120.35-9.1			
	1	Каркас КП120.35-10.1	1	1.011.1-10.1-1240	
С120 35-11.1		Поз.2,3 по С40. 35-1.1			138,0
		Поз.4 по С100. 35-6.1			
		Поз. 5 по С80. 35-5.1			
		Поз 6 по С120. 35-9.1			
	1	Каркас КП 120. 35-11.1	1	1.011.1-10 1-1240	
С120. 35-12.1		Поз. 2, 3 по С 40. 35-1.1			162,4
		Поз. 4 по С100. 35-6.1			
		Поз. 5 по С 80. 35- 5. 1			
		Поз. 6 по С120. 35- 9.1			
	1	Каркас КП 120. 35-12.1	1	1.011.1-10.1-1240	
С120.35-13.1		Поз. 2,3 по С 40. 35-1.1			204,1
		Поз. 4 по С100. 35-6.1			
		Поз. 5 по С80. 35-5.1			
		Поз. 6 по С120. 35-9.1			
	1	Каркас КП120. 35-13.1	1	1.011.1-10.1-1240	
С130.35-8.1		Поз. 2,3 по С 40. 35-1.1			84,4
		Поз. 5 по С 80. 35-5.1			
	1	Каркас КП 130 35-8.1	1	1.011.1-10.1-1240	
	4	Петля П9	2		
	6	Бетон класса В25, $м^3$	1,61		
С130.35-9.1		Поз.2,3 по С40. 35-1.1			105,6
		Поз. 4,6 по С130. 35-8.1			
		Поз. 5 го С80. 35-5.1			
		Каркас КП 130. 35-9.1	1	1.011.1-10.1-1240	

Марка свай	Поз.	Наименование	Кол.	Обозначение документа	Расход стали, кг
С130.35-10.1		Поз.2,3 по С40.35-1.1			125,4
		Поз.4,6 по С130.35-8.1			
		Поз.5 по С80.35-5.1			
	1	Каркас КП130.35-10.1	1	1.011.1-10.1-1240	
С130.35-11.1		Поз.2,3 по С40.35-1.1			149,7
		Поз.4,6 по С130.35-8.1			
		Поз.5 по С80.35-5.1			
	1	Каркас КП130.35-11.1	1	1.011.1-10.1-1240	
С130.35-12.1		Поз.2,3 по С40.35-1.1			176,2
		Поз.4,6 по С130.35-8.1			
		Поз.5 по С80.35-5.1			
	1	Каркас КП130.35-12.1	1	1.011.1-10.1-1240	
С130.35-13.1		Поз.2,3 по С40.35-1.1			221,3
		Поз.4,6 по С130.35-8.1			
		Поз.5 по С80.35-5.1			
	1	Каркас КП130.35-13.1	1	1.011.1-10.1-1240	
С140.35-9.1		Поз.2,3 по С40.35-1.1			110,7
		Поз.4 по С130.35-8.1			
		Поз.5 по С80.35-5.1			
	1	Каркас КП140.35-9.1	1	1.011.1-10.1-1240	
	6	Бетон класса В25, м^3	1,73		
С140.35-10.1		Поз.2,3 по С40.35-1.1			134,2
		Поз.4 по С130.35-8.1			
		Поз.5 по С80.35-5.1			
		Поз.6 по С140.35-9.1			
	1	Каркас КП140.35-10.1	1	1.011.1-10.1-1240	

Инв.№ подл. 17416 | Подпись и дата | Взам. инв.№

Марка сваи	Поз.	Наименование	Кол.	Обозначение документа	Расход стали, кг
С140.35-11.1		Поз. 2,3 по С40.35-1.1			160,5
		Поз. 4 по С130.35-8.1			
		Поз. 5 по С80.35-5.1			
		Поз. 6 по С140.35-9.1			
	1	Каркас КП140.35-11.1	1	1.011.1-10.1-1240	
С140.35-12.1		Поз. 2,3 по С40.35-1.1			189,0
		Поз. 4 по С130.35-8.1			
		Поз. 5 по С80.35-5.1			
		Поз. 6 по С140.35-9.1			
	1	Каркас КП140.35-12.1	1	1.011.1-10.1-1240	
С140.35-13.1		Поз. 2,3 по С40.35-1.1			237,6
		Поз. 4 по С130.35-8.1			
		Поз. 5 по С80.35-5.1			
		Поз. 6 по С140.35-9.1			
	1	Каркас КП140.35-13.1	1	1.011.1-10.1-1240	
С150.35-10.1		Поз. 2,3 по С40.35-1.1			143,1
		Поз. 4 по С130.35-8.1			
		Поз. 5 по С80.35-5.1			
	1	Каркас КП150.35-10.1	1	1.011.1-10.1-1240	
	6	Бетон класса В25, м^3	1,86		
С150.35-11.1		Поз. 2,3 по С40.35-1.1			171,2
		Поз. 4 по С130.35-8.1			
		Поз. 5 по С80.35-5.1			
		Поз. 6 по С150.35-10.1			
	1	Каркас КП150.35-11.1	1	1.011.1-10.1-1240	
С150.35-12.1		Поз. 2,3 по С40.35-1.1			201,8
		Поз. 4 по С130.35-8.1			
		Поз. 5 по С80.35-5.1			
		Поз. 6 по С150.35-10.1			
	1	Каркас КП150.35-12.1	1	1.011.1-10.1-1240	

Инв.№ подл. 1741б | Подпись и дата | Взам.инв.№

Марка свай	Поз	Наименование	Кол.	Обозначение документа	Расход стали, кг
С150.35-13.1		Поз. 2,3 по С40.35-1.1			253,8
		Поз. 4 по С130.35-8.1			
		Поз. 5 по С80.35-5.1			
		Поз. 6 по С150.35-10.1			
	1	Каркас КП150.35-13.1	1	1.011.1-10.1-1240	
С160.35-10.1		Поз. 2,3 по С40.35-1.1			151,9
		Поз. 4 по С130.35-8.1			
		Поз. 5 по С80.35-5.1			
	1	Каркас КП160.35-10.1	1	1.011.1-10.1-1240	
	6	Бетон класса В25, $м^3$	1,98		
С160.35-11.1		Поз. 2,3 по С40.35-1.1			182,0
		Поз. 4 по С130.35-8.1			
		Поз. 5 по С80.35-5.1			
		Поз. 6 по С160.35-10.1			
	1	Каркас КП160.35-11.1	1	1.011.1-10.1-1240	
С160.35-12.1		Поз. 2,3 по С40.35-1.1			214,5
		Поз. 4 по С130.35-8.1			
		Поз. 5 по С80.35-5.1			
		Поз. 6 по С160.35-10.1			
	1	Каркас КП160.35-12.1	1	1.011.1-10.1-1240	
С160.35-13.1		Поз. 2,3 по С40.35-1.1			270,1
		Поз. 4 по С130.35-8.1			
		Поз. 5 по С80.35-5.1			
		Поз. 6 по С160.35-10.1			
	1	Каркас КП160.35-13.1	1	1.011.1-10.1-1240	
С40.40-1.1	1	Каркас КП40.40-1.1	1	1.011.1-10.1-1250	22,9
	2	Каркас КП№5	1	1.011.1-10.1-1260	
	3	Сетка С5	5	1.011.1-10.1-1101	
	4	Петля П10	2	1.011.1-10.1-1102	
	6	Бетон класса В20, $м^3$	0,66		

Марка свай	Поз.	Наименование	Кол.	Обозначение документа	Расход стали, кг
С40.40-2.1		Поз. 2...4, 6 по С40.40-1.1			22,9
	1	Каркас КП 40.40-2.1	1	1.011.1-10.1-1250	
С40.40-5.1		Поз. 2...4, 6 по С40.40-1.1			27,2
	1	Каркас КП40.40-5.1	1	1.011.1-10.1-1250	
С40.40-6.1		Поз. 2...4, 6 по С40.40-1.1			27,2
	1	Каркас КП40.40-6.1	1	1.011.1-10.1-1250	
С50.40-1.1		Поз. 2...4 по С40.40-1.1			26,4
	1	Каркас КП 50.40-1.1	1	1.011.1-10.1-1250	
	6	Бетон класса В20, $м^3$	0,82		
С50.40-2.1		Поз. 2...4 по С40.40-1.1			26,4
		Поз. 6 по С50.40-1.1			
	1	Каркас КП 50.40-2.1	1	1.011.1-10.1-1250	
С50.40-5.1		Поз. 2...4 по С40.40-1.1			31,7
		Поз. 6 по С50.40-1.1			
	1	Каркас КП 50.40-5.1	1	1.011.1-10.1-1250	
С50.40-6.1		Поз. 2...4 по С40.40-1.1			31,7
		Поз. 6 по С50.40-1.1			
	1	Каркас КП50.40-6.1	1	1.011.1-10.1-1250	
С60.40-1.1		Поз. 2,3 по С40.40-1.1			30,6
	1	Каркас КП60.40-1.1	1	1.011.1-10.1-1250	
	4	Петля П11	2	1.011.1-10.1-1102	
	6	Бетон класса В20, $м^3$	0,98		
С60.40-2.1		Поз. 2,3 по С40.40-1.1			30,6
		Поз. 4,6 по С60.40-1.1			
	1	Каркас КП60.40-2.1	1	1.011.1-10.1-1250	
С60.40-5.1		Поз. 2,3 по С40.40-1.1			37,1
		Поз. 4,6 по С60.40-1.1			
	1	Каркас КП60.40-5.1	1	1.011.1-10.1-1250	

Инв. № подл. | Подпись и дата | Взам. инв. №

17416

Марка сваи	Поз.	Наименование	Кол.	Обозначение документа	Расход стали, кг
С60.40-6.1		Поз. 2,3 по С40.40-1.1			37,1
		Поз. 4,6 по С60.40-1.1			
	1	Каркас КП 60.40-6.1	1	1.011.1-10.1-1250	
С60.40-7.1		Поз. 2,3 по С40.40-1.1			44,8
		Поз. 4,6 по С60.40-1.1			
	1	Каркас КП60.40-7.1	1	1.011.1-10.1-1250	
С60.40-8.1		Поз. 2,3 по С40.40-1.1			44,8
		Поз. 4,6 по С60.40-1.1			
	1	Каркас КП60.40-8.1	1	1.011.1-10.1-1250	
С70.40-5.1		Поз. 2,3 по С40.40-1.1			41,7
		Поз. 4 по С60.40-1.1			
	1	Каркас КП70.40-5.1	1	1.011.1-10.1-1250	
	6	Бетон класса В20, $м^3$	1,14		
С70.40-6.1		Поз. 2,3 по С40.40-1.1			41,7
		Поз. 4 по С60.40-1.1			
		Поз. 6 по С70.40-5.1			
	1	Каркас КП70.40-6.1	1	1.011.1-10.1-1250	
С70.40-8.1		Поз. 2,3 по С40.40-1.1			50,6
		Поз. 4 по С60.40-1.1			
	1	Каркас КП70.40-8.1	1	1.011.1-10.1-1250	
	6	Бетон класса В25, $м^3$	1,14		
С70.40-9.1		Поз. 2,3 по С40.40-1.1			60,9
		Поз. 4 по С60.40-1.1			
		Поз. 6 по С70.40-8.1			
	1	Каркас КП70.40-9.1	1	1.011.1-10.1-1250	
С70.40-10.1		Поз. 2,3 по С40.40-1.1			72,7
		Поз. 4 по С60.40-1.1			
		Поз. 6 по С70.40-8.1			
	1	Каркас КП70.40-10.1	1	1.011.1-10.1-1250	

Марка свай	Поз.	Наименование	Кол.	Обозначение документа	Расход стали, кг
С70.40-11.1		Поз. 2, 3 по С40.40-1.1			85,8
		Поз. 4 по С60.40-1.1			
		Поз. 6 по С70.40-8.1			
	1	Каркас КП70.40-11.1	1	1.011.1-10.1-1250	
С70.40-12.1		Поз. 2, 3 по С40.40-1.1			100,0
		Поз. 4 по С60.40-1.1			
		Поз. 6 по С70.40-8.1			
	1	Каркас КП70.40-12.1	1	1.011.1-10.1-1250	
С80.40-5.1		Поз. 2, 3 по С40.40-1.1			47,3
	1	Каркас КП 80.40-5.1	1	1.011.1-10.1-1250	
	4	Петля П12	2	1.011.1-10.1-1102	
	5	Ф10АI, ℓ=250; 0,15кг	1	без черт.	
	6	Бетон класса В20, $м^3$	1,30		
С80.40-6.1		Поз. 2, 3 по С40.40-1.1			47,3
		Поз. 4...6 по С80.40-5.1			
	1	Каркас КП80.40-6.1	1	1.011.1-10.1-1250	
С80.40-8.1		Поз. 2, 3 по С40.40-1.1			57,6
		Поз. 4, 5 по С80.40-5.1			
	1	Каркас КП80.40-8.1	1	1.011.1-10.1-1250	
	6	Бетон класса В25, $м^3$	1,30		
С80.40-9.1		Поз. 2, 3 по С40.40-1.1			69,4
		Поз. 4, 5 по С80.40-5.1			
		Поз. 6 по С80.40-8.1			
	1	Каркас КП80.40-9.1	1	1.011.1-10.1-1250	
С80.40-10.1		Поз. 2, 3 по С40.40-1.1			82,8
		Поз. 4, 5 по С80.40-5.1			
		Поз. 6 по С80.40-8.1			
	1	Каркас КП80.40-10.1	1	1.011.1-10.1-1250	

Инв. № подл. 17416 | Подпись и дата | Взам. инв. №

Марка свай	Поз.	Наименование	Кол.	Обозначение документа	Расход стали, кг
С80.40-11.1		Поз. 2,3 по С40.40-1.1			97,7
		Поз. 4,5 по С80.40-5.1			
		Поз. 6 по С80.40-8.1			
	1	Каркас КП80.40-11.1	1	1.011.1-10.1-1250	
С80.40-12.1		Поз. 2,3 по С40.40-1.1			114,0
		Поз. 4,5 по С80.40-5.1			
		Поз. 6 по С80.40-8.1			
	1	Каркас КП80.40-12.1	1	1.011.1-10.1-1250	
С80.40-13.1		Поз. 2,3 по С40.40-1.1			141,7
		Поз. 4,5 по С80.40-5.1			
		Поз. 6 по С80.40-8			
	1	Каркас КП80.40-13.1	1	1.011.1-10.1-1250	
С90.40-5.1		Поз. 2,3 по С40.40-1.1			51,9
		Поз. 4,5 по С80.40-5.1			
	1	Каркас КП90.40-5.1	1	1.011.1-10.1-1250	
	6	Бетон класса В20, $м^3$	1,46		
С90.40-6.1		Поз. 2,3 по С40.40-1.1			51,9
		Поз. 4,5 по С80.40-5.1			
		Поз. 6 по С90.40-5.1			
	1	Каркас КП90.40-6.1	1	1.011.1-10.1-1250	
С90.40-8.1		Поз. 2,3 по С40.40-1.1			63,4
		Поз. 4,5 по С80.40-5.1			
	1	Каркас КП90.40-8.1	1	1.011.1-10.1-1250	
	6	Бетон класса В25, $м^3$	1,46		
С90.40-9.1		Поз. 2,3 по С40.40-1.1			76,7
		Поз. 4,5 по С80.40-5.1			
		Поз. 6 по С90.40-8.1			
	1	Каркас КП90.40-9.1	1	1.011.1-10.1-1250	

Марка свай	Поз.	Наименование	Кол.	Обозначение документа	Расход стали, кг
С90.40-10.1		Поз. 2,3 по С40.40-1.1			91,8
		Поз. 4,5 по С80.40-5.1			
		Поз. 6 по С90.40-8.1			
	1	Каркас КП90.40-10.1	1	1.011.1-10.1-1250	
С90.40-11.1		Поз. 2,3 по С40.40-1.1			108,7
		Поз. 4,5 по С80.40-5.1			
		Поз. 6 по С90.40-8.1			
	1	Каркас КП90.40-11.1	1	1.011.1-10.1-1250	
С90.40-12.1		Поз. 2,3 по С40.40-1.1			126,9
		Поз 4,5 по С80.40-5.1			
		Поз. 6 по С90.40-8.1			
	1	Каркас КП90.40-12.1	1	1.011.1-10.1-1250	
С90.40-13.1		Поз. 2,3 по С40.40-1.1			155,1
		Поз. 4,5 по С80.40-5.1			
		Поз. 6 по С90.40-8.1			
	1	Каркас КП90.40-13.1	1	1.011.1-10.1-1250	
С100.40-6.1		Поз. 2,3 по С40.40-1.1			57,4
		Поз. 5 по С80.40-5.1			
	1	Каркас КП100.40-6.1	1	1.011.1-10.1-1250	
	4	Петля П13	2	1.011.1-10.1-1102	
	6	Бетон класса В20, м^3	1,62		
С100.40-8.1		Поз. 2,3 по С40.40-1.1			70,3
		Поз. 4 по С100.40-6.1			
		Поз. 5 по С80.40-5.1			
	1	Каркас КП100.40-8.1	1	1.011.1-10.1-1250	
	6	Бетон класса В25, м^3	1,62		

Марка свай	Поз.	Наименование	Кол.	Обозначение документа	Расход стали, кг
С100.40-9.1		Поз. 2,3 по С40.40-1.1			85,0
		Поз. 4 по С100.40-6.1			
		Поз. 5 по С80.40-5.1			
		Поз. 6 по С100.40-8.1			
	1	Каркас КП100.40-9.1	1	1.011.1-10.1-1250	
С100.40-10.1		Поз. 2,3 по С40.40-1.1			101,8
		Поз. 4 по С100.40-6.1			
		Поз. 5 по С80.40-5.1			
		Поз. 6 по С100.40-8.1			
	1	Каркас КП100.40-10.1	1	1.011.1-10.1-1250	
С100.40-11.1		Поз. 2,3 по С40.40-1.1			120,5
		Поз. 4 по С100.40-6.1			
		Поз. 5 по С80.40-5.1			
		Поз. 6 по С100.40-8.1			
	1	Каркас КП100.40-11.1	1	1.011.1-10.1-1250	
С100.40-12.1		Поз. 2,3 по С40.40-1.1			140,9
		Поз. 4 по С100.40-6.1			
		Поз. 5 по С80.40-5.1			
		Поз. 6 по С100.40-8.1			
	1	Каркас КП100.40-12.1	1	1.011.1-10.1-1250	
С100.40-13.1		Поз. 2,3 по С40.40-1.1			175,5
		Поз. 4 по С100.40-6.1			
		Поз. 5 по С80.40-5.1			
		Поз. 6 по С100.40-8.1			
	1	Каркас КП100.40-13.1	1	1.011.1-10.1-1250	
С110.40-8.1		Поз. 2,3 по С40.40-1.1			76,1
		Поз. 4 по С100.40-6.1			
		Поз. 5 по С80.40-5.1			
	1	Каркас КП110.40-8.1	1	1.011.1-10.1-1250	
	6	Бетон класса В25, $м^3$	1,78		

Марка свай	Поз.	Наименование	Кол.	Обозначение документа	Расход стали, кг
С110.40-9.1		Поз. 2,3 по С40.40-1.1			92,3
		Поз. 4 по С100.40-6.1			
		Поз. 5 по С80.40-5.1			
		Поз. 6 по С110.40-8.1			
	1	Каркас КП110.40-9.1	1	1.011.1-10.1-1250	
С110.40-10.1		Поз. 2,3 по С40.40-1.1			110,8
		Поз. 4 по С100.40-6.1			
		Поз. 5 по С80.40-5.1			
		Поз. 6 по С110.40-8.1			
	1	Каркас КП110.40-10.1	1	1.011.1-10.1-1250	
С110.40-11.1		Поз. 2,3 по С40.40-1.1			131,4
		Поз. 4 по С100.40-6.1			
		Поз. 5 по С80.40-5.1			
		Поз. 6 по С110.40-8.1			
	1	Каркас КП110.40-11.1	1	1.011.1-10.1-1250	
С110.40-12.1		Поз. 2,3 по С40.40-1.1			153,8
		Поз. 4 по С100.40-6.1			
		Поз. 5 по С80.40-5.1			
		Поз. 6 по С110.40-8.1			
	1	Каркас КП110.40-12.1	1	1.011.1-10.1-1250	
С110.40-13.1		Поз. 2,3 по С40.40-1.1			181,9
		Поз. 4 по С100.40-6.1			
		Поз. 5 по С80.40-5.1			
		Поз. 6 по С110.40-8.1			
	1	Каркас КП110.40-13.1	1	1.011.1-10.1-1250	
С120.40-8.1		Поз. 2,3 по С40.40-1.1			82,0
		Поз. 4 по С100.40-6.1			
		Поз. 5 по С80.40-5.1			
	1	Каркас КП120.40-8.1	1	1.011.1-10.1-1250	
	6	Бетон класса В25, м³	1,94		

Инв. № подл. 17416 | Подпись и дата | Взам. инв. №

Марка свай	Поз.	Наименование	Кол.	Обозначение документа	Расход стали, кг
С120.40-9.1		Поз. 2,3 по С40.40-1.1			99,7
		Поз. 4 по С100.40-6.1			
		Поз. 5 по С80.40-5.1			
		Поз. 6 по С120.40-8.1			
	1	Каркас КП120.40-9.1	1	1.011.1-10.1-1250	
С120.40-10.1		Поз. 2,3 по С40.40-1.1			119,8
		Поз. 4 по С100.40-6.1			
		Поз. 5 по С80.40-5.1			
		Поз. 6 по С120.40-8.1			
	1	Каркас КП120.40-10.1	1	1.011.1-10.1-1250	
С120.40-11.1		Поз. 2,3 по С40.40-1.1			142,3
		Поз. 4 по С100.40-6.1			
		Поз. 5 по С80.40-5.1			
		Поз. 6 по С120.40-8.1			
	1	Каркас КП120.40-11.1	1	1.011.1-10.1-1250	
С120.40-12.1		Поз. 2,3 по С40.40-1.1			166,7
		Поз. 4 по С100.40-6.1			
		Поз. 5 по С80.40-5.1			
		Поз. 6 по С120.40-8.1			
	1	Каркас КП120.40-12.1	1	1.011.1-10.1-1250	
С120.40-13.1		Поз. 2,3 по С40.40-1.1			208,4
		Поз. 4 по С100.40-6.1			
		Поз. 5 по С80.40-5.1			
		Поз. 6 по С120.40-8.1			
	1	Каркас КП120.40-13.1	1	1.011.1-10.1-1250	
С130.40-9.1		Поз. 2,3 по С40.40-1.1			108,2
		Поз. 5 по С80.40-5.1			
	1	Каркас КП130.40-9.1	1	1.011.1-10.1-1250	
	4	Петля П14	2	1.011.1-10.1-1102	
	6	Бетон класса В25, $м^3$	2,10		

Марка свай	Поз.	Наименование	Кол.	Обозначение документа	Расход стали, кг
С130.40-10.1		Поз. 2,3 по С40.40-1.1			130,0
		Поз. 4,6 по С130.40-9.1			
		Поз. 5 по С80.40-5.1			
	1	Каркас КП130.40-10.1	1	1.011.1-10.1-1250	
С130.40-11.1		Поз. 2,3 по С40.40-1.1			154,4
		Поз. 4,6 по С130.40-9.1			
		Поз. 5 по С80.40-5.1			
	1	Каркас КП130.40-11.1	1	1.011.1-10.1-1250	
С130.40-12.1		Поз. 2,3 по С40.40-1.1			180,8
		Поз. 4,6 по С130.40-9.1			
		Поз. 5 по С80.40-5.1			
	1	Каркас КП130.40-12.1	1	1.011.1-10.1-1250	
С130.40-13.1		Поз. 2,3 по С40.40-1.1			226,0
		Поз. 4,6 по С130.40-9.1			
		Поз. 5 по С80.40-5.1			
	1	Каркас КП130.40-13.1	1	1.011.1-10.1-1250	
С140.40-9.1		Поз. 2,3 по С40.40-1.1			115,5
		Поз. 4 по С130.40-9.1			
		Поз. 5 по С80.40-5.1			
	1	Каркас КП140.40-9.1	1	1.011.1-10.1-1250	
	6	Бетон класса В25, $м^3$	2,26		
С140.40-10.1		Поз. 2,3 по С40.40-1.1			139,0
		Поз. 4 по С130.40-9.1			
		Поз. 5 по С80.40-5.1			
		Поз. 6 по С140.40-9.1			
	1	Каркас КП140.40-10.1	1	1.011.1-10.1-1250	

Инв.№ подл. | Подпись и дата | Взам.инв.№ | 17416

Марка свай	Поз.	Наименование	Кол.	Обозначение документа	Расход стали, кг
С140.40-11.1		Поз. 2,3 по С40.40-1.1			165,2
		Поз. 4 по С130.40-9.1			
		Поз. 5 по С80.40-5.1			
		Поз. 6 по С140.40-9.1			
	1	Каркас КП140.40-11.1	1	1.011.1-10.1-1250	
С140.40-12.1		Поз. 2,3 по С40.40-1.1			193,8
		Поз. 4 по С130.40-9.1			
		Поз. 5 по С80.40-5.1			
		Поз. 6 по С140.40-9.1			
	1	Каркас КП140.40-12.1	1	1.011.1-10.1-1250	
С140.40-13.1		Поз. 2,3 по С40.40-1.1			242,4
		Поз. 4 по С130.40-9.1			
		Поз. 5 по С80.40-5.1			
		Поз. 6 по С140.40-9.1			
	1	Каркас КП140.40-13.1	1	1.011.1-10.1-1250	
С150.40-10.1		Поз. 2,3 по С40.40-1.1			148,0
		Поз. 4 по С130.40-9.1			
		Поз. 5 по С80.40-5.1			
	1	Каркас КП150.40-10.1	1	1.011.1-10.1-1250	
	6	Бетон класса В25, $м^3$	2,42		
С150.40-11.1		Поз. 2,3 по С40.40-1.1			176,2
		Поз. 4 по С130.40-9.1			
		Поз. 5 по С80.40-5.1			
		Поз. 6 по С150.40-10.1			
	1	Каркас КП150.40-11.1	1	1.011.1-10.1-1250	
С150.40-12.1		Поз. 2,3 по С40.40-1.1			206,7
		Поз. 4 по С130.40-9.1			
		Поз. 5 по С80.40-5.1			
		Поз. 6 по С150.40-10.1			
	1	Каркас КП150.40-12.1	1	1.011.1-10.1-1250	

Марка сваи	Поз.	Наименование	Кол.	Обозначение документа	Расход стали, кг
С150.40-13.1		Поз. 2,3 по С40.40-1.1			258,8
		Поз. 4 по С130.40-9.1			
		Поз. 5 по С80.40-5.1			
		Поз. 6 по С150.40-10.1			
	1	Каркас КП 150.40-13.1	1	1.011.1-10.1-1250	
С160.40-11.1		Поз. 2,3 по С40.40-1.1			188,5
		Поз. 5 по С80.40-5.1			
	1	Каркас КП 160.40-11.1	1	1.011.1-10.1-1250	
	4	Петля П15°	2	1.011.1-10.1-1102	
	6	Бетон класса В25, $м^3$	2,58		
С160.40-12.1		Поз. 2,3 по С40.40-1.1			221,0
		Поз. 4,6 по С160.40-11.1			
		Поз. 5 по С80.40-5.1			
	1	Каркас КП 160.40-12.1	1	1.011.1-10.1-1250	
С160.40-13.1		Поз. 2,3 по С40.40-1.1			276,6
		Поз. 4,6 по С160.40-11.1			
		Поз. 5 по С80.40-5.1			
	1	Каркас КП 160.40-13.1	1	1.011.1-10.1-1250	

Опалубочный чертеж см. 1.011.1-10.1-1000 ФЧ.
Арматура: класса А-I по ГОСТ 5781-82.

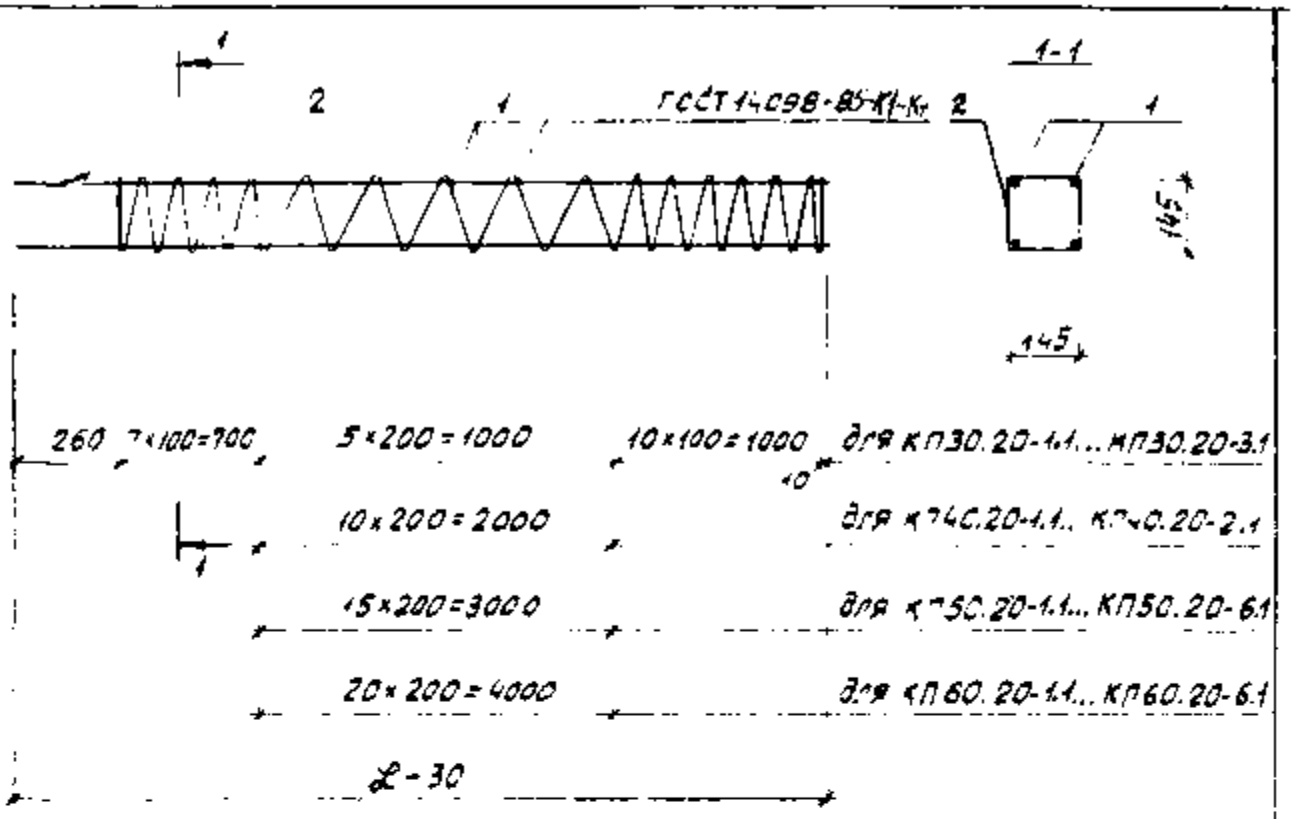

Марка каркаса	Поз.	Наименование	Кол	Масса ед., кг	Масса каркаса, кг
КП30.20-1.1	1	Ф10AI, ℓ=2970	4	1,83	9,4
	2	Ф5ВрI, ℓ=14230	1	2,05	
КП30.20-2.1	1	Ф10AII, ℓ=2970	4	1,83	9,4
	2	Ф5ВрI, ℓ=14230	1	2,05	
КП30.20-3.1	1	Ф10AIII, ℓ=2970	4	1,83	9,4
	2	Ф5ВрI, ℓ=14230	1	2,05	
КП40.20-1.1	1	Ф10AI, ℓ=3970	4	2,45	12,3
	2	Ф5ВрI, ℓ=17290	1	2,49	

Н. контр.	Левашов		
Нач. ПО-4	Гешин		
ГИП	Филиппов		
Вед. инж.	Горюшин		
Инженер	Чертыкова		
Провер.	Горюшин		

1.011.1-10.1-1210

Каркас пространственный КП30.20-1.1...КП60.20-6.1

Стадия	Лист	Листов
Р	1	2

Фундаментпроект

Марка каркаса	Поз.	Наименование	Кол.	Масса ед., кг	Масса каркаса Кг
КП40.20-2.1	1	Ф10АII, ℓ=3970	4	2,45	12,3
	2	Ф5ВрI, ℓ=17290	1	2,49	
КП50.20-1.1	1	Ф10АI, ℓ=4970	4	3,07	15,2
	2	Ф5ВрI, ℓ=20350	1	2,93	
КП50.20-2.1	1	Ф10АII, ℓ=4970	4	3,07	15,2
	2	Ф5ВрI, ℓ=20350	1	2,93	
КП50.20-3.1	1	Ф10АIII, ℓ=4970	4	3,07	15,2
	2	Ф5ВрI, ℓ=20350	1	2,93	
КП50.20-4.1	1	Ф12АI, ℓ=4970	4	4,41	20,6
	2	Ф5ВрI, ℓ=20350	1	2,93	
КП50.20-5.1	1	Ф12АII, ℓ=4970	4	4,41	20,6
	2	Ф5ВрI, ℓ=20350	1	2,93	
КП50.20-6.1	1	Ф12АIII, ℓ=4970	4	4,41	20,6
	2	Ф5ВрI, ℓ=20350	1	2,93	
КП60.20-1.1	1	Ф10АI, ℓ=5970	4	3,68	18,1
	2	Ф5ВрI, ℓ=23410	1	3,37	
КП60.20-2.1	1	Ф10АII, ℓ=5970	4	3,68	18,1
	2	Ф5ВрI, ℓ=23410	1	3,37	
КП60.20-3.1	1	Ф10АIII, ℓ=5970	4	3,68	18,1
	2	Ф5ВрI, ℓ=23410	1	3,37	
КП60.20-4.1	1	Ф12АI, ℓ=5970	4	5,30	24,6
	2	Ф5ВрI, ℓ=23410	1	3,37	
КП60.20-5.1	1	Ф12АII, ℓ=5970	4	5,30	24,6
	2	Ф5ВрI, ℓ=23410	1	3,37	
КП60.20-6.1	1	Ф12АIII, ℓ=5970	4	5,30	24,6
	2	Ф5ВрI, ℓ=23410	1	3,37	

Арматура класса Вр-I по ГОСТ 6727-80, класса А-I, А-II и А-III по ГОСТ 5781-82

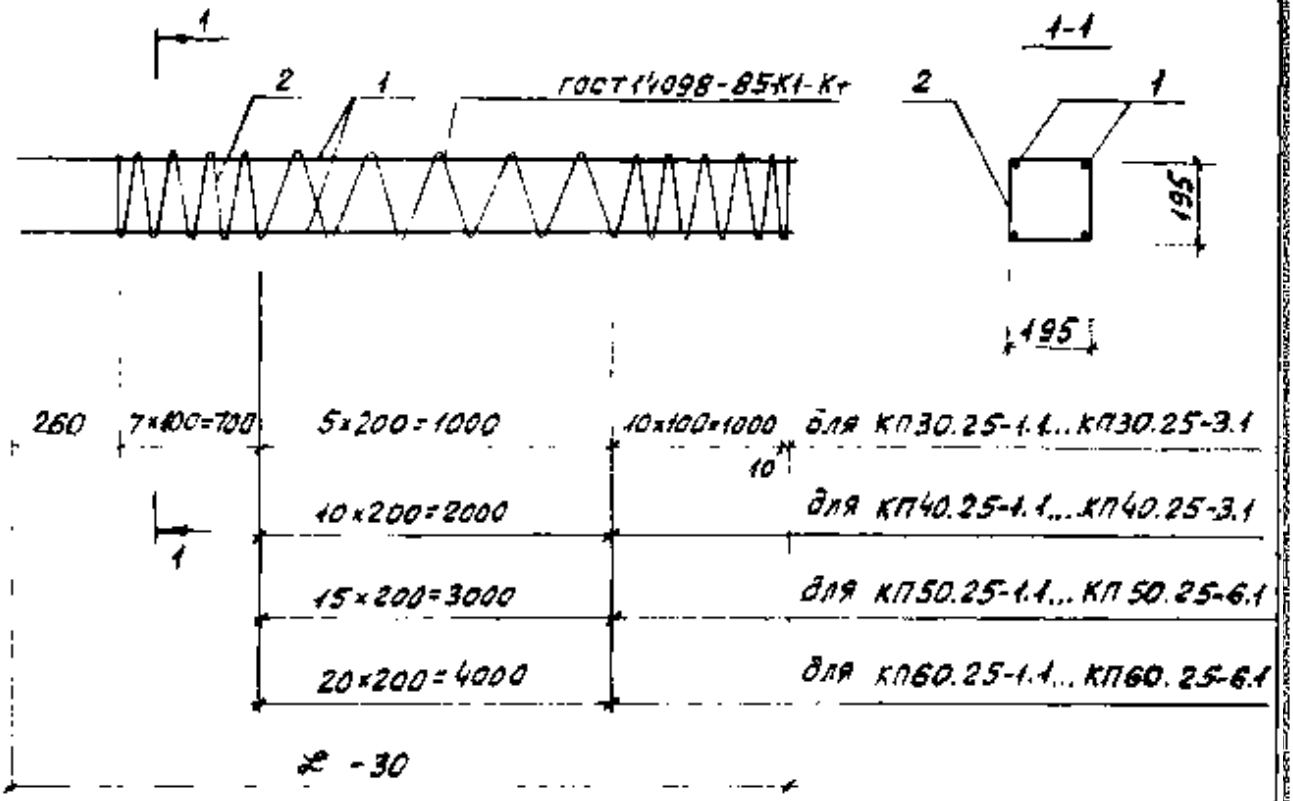

Марка каркаса	Поз.	Наименование	Кол	Масса ед., кг	Масса каркаса, кг
КП30.25-1.1	1	Ф10AI, ℓ=2970	4	1,83	10,0
	2	Ф5ВрI, ℓ=18990	1	2,73	
КП30.25-2.1	1	Ф10AII, ℓ=2970	4	1,83	10,0
	2	Ф5ВрI, ℓ=18990	1	2,73	
КП30.25-3.1	1	Ф10AIII, ℓ=2970	4	1,83	10,0
	2	Ф5ВрI, ℓ=18990	1	2,73	
КП40.25-1.1	1	Ф10AI, ℓ=3970	4	2,45	13,1
	2	Ф5ВрI, ℓ=23010	1	3,31	

Н. контр.	Левашов		
Нач. по-ч	Лешин		
ГИП	Филиппов		
Вед. инж.	Горюшин		
Инженер	Мартынова		
Гравер	Горюшин		

1.011.1-10.1 – 1220

Каркас пространственный КП 30.25-1.1... КП60.25-6.1

Стадия	Лист	Листов
Р	1	2

фундаментпроект

Марка каркаса	Поз	Наименование	Кол	Масса ед. кг	Масса каркаса кг
КП40.25-2.1	1	Ф10АII, ℓ=3970	4	2,45	13,1
	2	Ф5ВрI, ℓ=23010	1	3,31	
КП40 25-3.1	1	Ф10АIII, ℓ=3970	4	2 45	13,1
	2	Ф5ВрI, ℓ=23010	1	3,31	
КП50.25-1.1	1	Ф10АI, ℓ=4970	4	3,07	16,2
	2	Ф5ВрI, ℓ=27030	1	3,89	
КП50 25-2.1	1	Ф10АII, ℓ=4970	4	3,07	16,2
	2	Ф5ВрI, ℓ=27030	1	3,89	
КП50 25-3.1	1	Ф10АIII, ℓ=4970	4	3,07	16,2
	2	Ф5ВрI, ℓ=27030	1	3,89	
КП50.25-4.1	1	Ф12АI, ℓ=4970	4	4,41	21,5
	2	Ф5ВрI, ℓ=27030	1	3,89	
КП50 25-5.1	1	Ф12АII, ℓ=4970	4	4 41	21,5
	2	Ф5ВрI, ℓ=27030	1	3,89	
КП50 25-6.1	1	Ф12АIII, ℓ=4970	4	4,41	21,5
	2	Ф5ВрI, ℓ=27030	1	3,89	
КП60.25-1.1	1	Ф10АI, ℓ=5970	4	3,68	19,2
	2	Ф5ВрI, ℓ=31050	1	4,47	
КП60 25-2.1	1	Ф10АII, ℓ=5970	4	3,68	19 2
	2	Ф5ВрI, ℓ=31050	1	4,47	
КП6С 25-3.1	1	Ф10АIII, ℓ=5970	4	3,68	19,2
	2	Ф5ВрI, ℓ=31050	1	4,47	
КП60.25-4.1	1	Ф12АI, ℓ=5970	4	5,30	25,7
	2	Ф5ВрI, ℓ=31050	1	4,47	
КП60.25-5.1	1	Ф12АII, ℓ=5970	4	5,30	25,7
	2	Ф5ВрI, ℓ=31050	1	4,47	
КП60.25-6.1	1	Ф12АIII, ℓ=5970	4	5,30	25,7
	2	Ф5ВрI, ℓ=31050	1	4,47	

Арматура: класса Вр-I по ГОСТ 6727-80, класса А-I, А-II и А-III по ГОСТ 5781-82

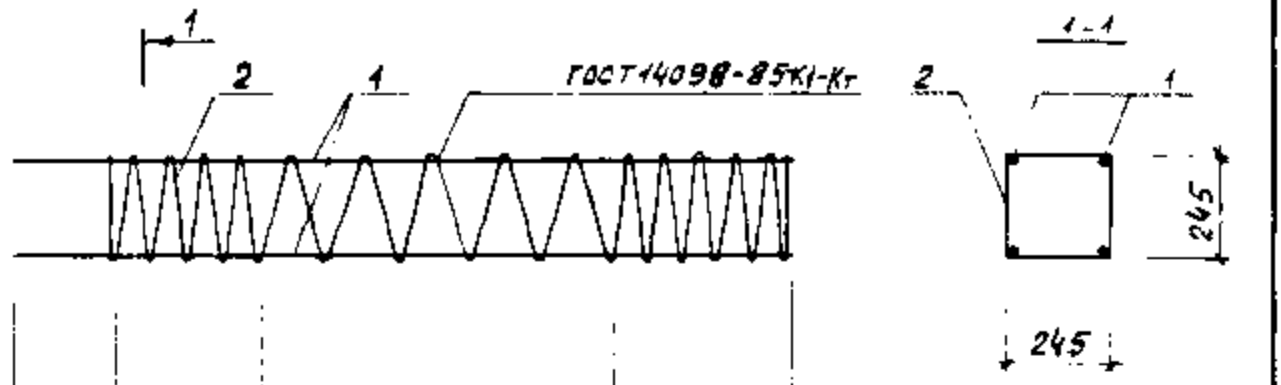

260	7×100=700	5×200=1000
		10×100=1000
		10
	10×200=2000	
	15×200=3000	
	20×200=4000	
	25×200=5000	
	30×200=6000	
	35×200=7000	
	40×200=8000	
	45×200=9000	
	50×200=10000	

1

для КП30.30-1.1... КП30.30-3.1	
для КП40.30-1.1... КП40.30-3.1	
для КП50.30-1.1... КП50.30-6.1	
для КП60.30-2.1; КП60.30-3.1; КП60.30-5.1... КП60.30-8.1	
для КП70.30-4.1... КП70.30-6.1; КП70.30-8.1; КП70.30-9.1	
для КП80.30-4.1... КП80.30-6.1 КП80.30-8.1... КП80.30-11.1	
для КП90.30-5.1; КП90.30-6.1; КП90.30-8.1... КП90.30-11.1	
для КП100.30-6.1, КП100.30-8.1... КП100.30-13.1	
для КП110.30-8.1... КП110.30-13.1	
для КП120.30-8.1... КП120.30-13.1	

$\ell - 30$

Н. контр.	Левашов		08.09
нач. ПО-4	Лешин		08.09
ГИП	Филиппов		08.09
Вед. инж.	Горюшин		08.09
Инженер	Мартынова		08.09
Провер.	Горюшин		08.09

1.011.1-10.1-1230

Каркас пространственный КП30.30-1.1... КП120.30-13.1

Стадия	Лист	Листов
Р	1	5

Фундаментпроект

Марка каркаса	Поз.	Наименование	Кол.	Масса ед., кг	Масса каркаса кг
КП30.30-1.1	1	Ф10AI, ℓ=2970	4	1,83	10,7
	2	Ф5BpI, ℓ=23700	1	3,41	
КП30.30-2.1	1	Ф10AII, ℓ=2970	4	1,83	10,7
	2	Ф5BpI, ℓ=23700	1	3,41	
КП30.30-3.1	1	Ф10AIII, ℓ=2970	4	1,83	10,7
	2	Ф5BpI, ℓ=23700	1	3,41	
КП40.30-1.1	1	Ф10AI, ℓ=3970	4	2,45	13,9
	2	Ф5BpI, ℓ=28700	1	4,13	
КП40.30-2.1	1	Ф10AII, ℓ=3970	4	2,45	13,9
	2	Ф5BpI, ℓ=28700	1	4,13	
КП40.30-3.1	1	Ф10AIII, ℓ=3970	1	2,45	13,9
	2	Ф5BpI, ℓ=28700	4	4,13	
КП50.30-1.1	1	Ф10AI, ℓ=4970	4	3,07	17,1
	2	Ф5BpI, ℓ=33700	1	4,85	
КП50.30-2.1	1	Ф10AII, ℓ=4970	4	3,07	17,1
	2	Ф5BpI, ℓ=33700	1	4,85	
КП50.30-3.1	1	Ф10AIII, ℓ=4970	4	3,07	17,1
	2	Ф5BpI, ℓ=33700	1	4,85	
КП50.30-4.1	1	Ф12AI, ℓ=4970	4	4,41	22,5
	2	Ф5BpI, ℓ=33700	1	4,85	
КП50.30-5.1	1	Ф12AII, ℓ=4970	4	4,41	22,5
	2	Ф5BpI, ℓ=33700	1	4,85	
КП50.30-6.1	1	Ф12AIII, ℓ=4970	4	4,41	22,5
	2	Ф5BpI, ℓ=33700	1	4,85	
КП60.30-2.1	1	Ф10AII, ℓ=5970	4	3,68	20,3
	2	Ф5BpI, ℓ=38700	1	5,57	
КП60.30-3.1	1	Ф10AIII, ℓ=5970	4	3,68	20,3
	2	Ф5BpI, ℓ=38700	1	5,57	
КП60.30-5.1	1	Ф12AII, ℓ=5970	4	5,30	26,8
	2	Ф5BpI, ℓ=38700	1	5,57	

Марка каркаса	Поз.	Наименование	Кол.	Масса ед., кг	Масса каркаса, кг
КП60.30-6.1	1	Ф12АIII, ℓ=5970	4	5,30	26.8
	2	Ф5ВрI, ℓ=38700	1	5,57	
КП60.30-7.1	1	Ф14АII, ℓ=5970	4	7,22	34.4
	2	Ф5ВрI, ℓ=38700	1	5,57	
КП60.30-8.1	1	Ф14АIII, ℓ=5970	4	7,22	34,4
	2	Ф5ВрI, ℓ=38700	1	5,57	
КП70.30-4.1	1	Ф12АI, ℓ=6970	4	6,19	31.0
	2	Ф5ВрI, ℓ=43700	1	6,29	
КП70.30-5.1	1	Ф12АII, ℓ=6970	4	6,19	31,0
	2	Ф5ВрI, ℓ=43700	1	6,29	
КП70 30-6.1	1	Ф12АIII, ℓ=6970	4	6,19	31.0
	2	Ф5ВрI, ℓ=43700	1	6,29	
КП70.30-8.1	1	Ф14АIII, ℓ=6970	4	8,42	40,0
	2	Ф5ВрI, ℓ=43700	1	6,29	
КП70.30-9.1	1	Ф16АIII, ℓ=6970	4	11.0	50,3
	2	Ф5ВрI, ℓ=43700	1	6,29	
КП80.30-4.1	1	Ф12АI, ℓ=7970	4	7,08	35,3
	2	Ф5ВрI, ℓ=48700	1	7,01	
КП80.30-5.1	1	Ф12АII, ℓ=7970	4	7,08	35,3
	2	Ф5ВрI, ℓ=48700	1	7,01	
КП80.30-6.1	1	Ф12АIII, ℓ=7970	4	7,08	35,3
	2	Ф5ВрI, ℓ=48700	1	7,01	
КП80.30-8.1	1	Ф14АIII, ℓ=7970	4	9,64	45,6
	2	Ф5ВрI, ℓ=48700	1	7,01	
КП80.30-9.1	1	Ф16АIII, ℓ=7970	4	12,59	57,4
	2	Ф5ВрI, ℓ=48700	1	7,01	
КП80.30-10.1	1	Ф18АIII, ℓ=7970	4	15,94	70,8
	2	Ф5ВрI, ℓ=48700	1	7,01	
КП80.30-11.1	1	Ф20АIII, ℓ=7970	4	19,68	85,7
	2	Ф5ВрI, ℓ=48700	1	7,01	

Марка каркаса	Поз.	Наименование	Кол.	Масса ед., кг	Масса каркаса, кг
КП90.30-5.1	1	Ф12АIII, ℓ=8970	4	7,96	39,6
	2	Ф5ВрI, ℓ=53700	1	7,73	
КП90.30-6.1	1	Ф12АIII, ℓ=8970	4	7,96	39,6
	2	Ф5ВрI, ℓ=53700	1	7,73	
КП90.30-8.1	1	Ф14АIII, ℓ=8970	4	10,85	51,1
	2	Ф5ВрI, ℓ=53700	1	7,73	
КП90.30-9.1	1	Ф16АIII, ℓ=8970	4	14,17	64,4
	2	Ф5ВрI, ℓ=53700	1	7,73	
КП90.30-10.1	1	Ф18АIII, ℓ=8970	4	17,94	79,5
	2	Ф5ВрI, ℓ=53700	1	7,73	
КП90.30-11.1	1	Ф20АIII, ℓ=8970	4	22,16	96,4
	2	Ф5ВрI, ℓ=53700	1	7,73	
КП100.30-6.1	1	Ф12АIII, ℓ=9970	4	8,85	43,8
	2	Ф5ВрI, ℓ=58700	1	8,45	
КП100.30-8.1	1	Ф14АIII, ℓ=9970	4	12,06	56,7
	2	Ф5ВрI, ℓ=58700	1	8,45	
КП100.30-9.1	1	Ф16АIII, ℓ=9970	4	15,75	71,4
	2	Ф5ВрI, ℓ=58700	1	8,45	
КП100.30-10.1	1	Ф18АIII, ℓ=9970	4	19,94	88,2
	2	Ф5ВрI, ℓ=58700	1	8,45	
КП100.30-11.1	1	Ф20АIII, ℓ=9970	4	24,63	107,0
	2	Ф5ВрI, ℓ=58700	1	8,45	
КП100.30-12.1	1	Ф22АIII, ℓ=9970	4	29,71	127,3
	2	Ф5ВрI, ℓ=58700	1	8,45	
КП100.30-13.1	1	Ф25АIII, ℓ=9970	4	38,38	162,0
	2	Ф5ВрI, ℓ=58700	1	8,45	
КП110.30-8.1	1	Ф14АIII, ℓ=10970	4	13,27	62,2
	2	Ф5ВрI, ℓ=63700	1	9,17	
КП110.30-9.1	1	Ф16АIII, ℓ=10970	4	17,33	78,5
	2	Ф5ВрI, ℓ=63700	1	9,17	

Марка каркаса	Поз	Наименование	Кол.	Масса ед., кг	Масса каркаса, кг
КП110.30-10.1	1	Ф18 AIII ℓ=10970	4	21,94	96,9
	2	Ф5 BpI, ℓ=63700	1	9,17	
КП110.30-11.1	1	Ф20 AIII, ℓ=10970	4	27,10	117,6
	2	Ф5 BpI, ℓ=63700	1	9,17	
КП110.30-12.1	1	Ф22 AIII, ℓ=10970	4	32,69	139,9
	2	Ф5 BpI, ℓ=63700	1	9,17	
КП110.30-13.1	1	Ф25 AIII, ℓ=10970	4	42,23	178,1
	2	Ф5 BpI, ℓ=63700	1	9,17	
КП120.30-8.1	1	Ф14 AIII, ℓ=11970	4	14,48	67,8
	2	Ф5 BpI, ℓ=68700	1	9,89	
КП120.30-9.1	1	Ф16 AIII, ℓ=11970	4	18,91	85,5
	2	Ф5 BpI, ℓ=68700	1	9,89	
КП120.30-10.1	1	Ф18 AIII, ℓ=11970	4	23,94	105,6
	2	Ф5 BpI, ℓ=68700	1	9,89	
КП120.30-11.1	1	Ф20 AIII, ℓ=11970	4	29,57	128,2
	2	Ф5 BpI, ℓ=68700	1	9,89	
КП120.30-12.1	1	Ф22 AIII, ℓ=11970	4	35,67	152,6
	2	Ф5 BpI, ℓ=68700	1	9,89	
КП120.30-13.1	1	Ф25 AIII, ℓ=11970	4	46,08	194,2
	2	Ф5 BpI, ℓ=68700	1	9,89	

Арматура: класса B_p-I по ГОСТ 6727-80, класса A-I, A-II и A-III по ГОСТ 5781-82

Инв. № подл. 17416 | Подпись и дата | Взам. инв. №

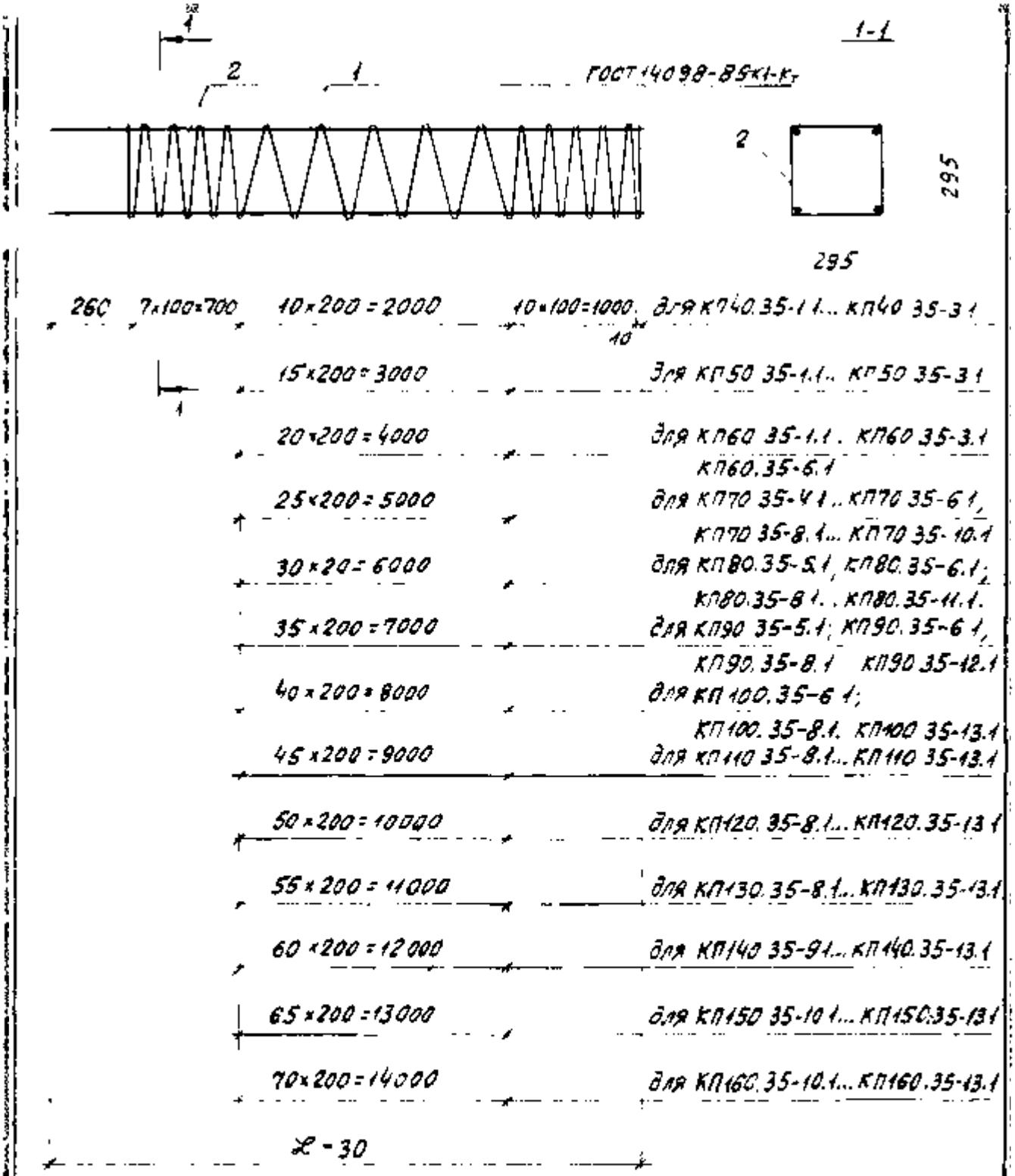

				1.011.1-10.1-12 УО			
Н.контр.	Левашов			Каркас пространственный КП40.35-1.1... КП160.35-13.1	Стадия	Лист	Листов
Нач.пр.ч.	Лешин				Р	1	6
ГИП	Филиппов				фундаментпроект		
Зед.инж.	Горюшин						
Инженер	Мартынова						
Провер.	Горюшин						

Марка каркаса	Поз	Наименование	Кол	Масса ед., кг	Масса каркаса, кг
КП40.35-1.1	1	Ф10АI, ℓ=3970	4	2,45	14,8
	2	Ф5ВрI, ℓ=34460	1	4,96	
КП40.35-2.1	1	Ф10АII, ℓ=3970	4	2,45	14,8
	2	Ф5ВрI, ℓ=34460	1	4,96	
КП40.35-3.1	1	Ф10АIII, ℓ=3970	4	2,45	14,8
	2	Ф5ВрI, ℓ=34460	1	4,96	
КП50.35-1.1	1	Ф10АI, ℓ=4970	4	3,07	18,1
	2	Ф5ВрI ℓ=40440	1	5,82	
КП50.35-2.1	1	Ф10АII, ℓ=4970	4	3,07	18,1
	2	Ф5ВрI, ℓ=40440	1	5,82	
КП50.35-3.1	1	Ф10АIII, ℓ=4970	4	3,07	18,1
	2	Ф5ВрI, ℓ=40440	1	5,82	
КП60.35-1.1	1	Ф10АI, ℓ=5970	4	3,68	21,4
	2	Ф5ВрI, ℓ=46420	1	6,68	
КП60.35-2.1	1	Ф10АII, ℓ=5970	4	3,68	21,4
	2	Ф5ВрI, ℓ=46420	1	6,68	
КП60.35-3.1	1	Ф10АIII, ℓ=5970	4	3,68	21,4
	2	Ф5ВрI, ℓ=46420	1	6,68	
КП60.35-6.1	1	Ф12АIII, ℓ=5970	4	5,30	27,9
	2	Ф5ВрI, ℓ=46420	1	6,68	
КП70.35-4.1	1	Ф12АI, ℓ=6970	4	6,19	32,3
	2	Ф5ВрI, ℓ=52400	1	7,54	
КП70.35-5.1	1	Ф12АII, ℓ=6970	4	6,19	32,3
	2	Ф5ВрI, ℓ=52400	1	7,54	
КП70.35-6.1	1	Ф12АIII, ℓ=6970	4	6,19	32,3
	2	Ф5ВрI, ℓ=52400	1	7,54	
КП70.35-8.1	1	Ф14АIII, ℓ=6970	4	8,42	41,2
	2	Ф5ВрI, ℓ=52400	1	7,54	
КП70.35-9.1	1	Ф16АIII, ℓ=6970	4	11,00	51,5
	2	Ф5ВрI, ℓ=52400	1	7,54	

Марка каркаса	Поз.	Наименование	Кол.	Масса ед., кг	Масса каркаса, кг
КП70.35-10.1	1	Ф18AIII, ℓ=6970	4	13,94	53,3
	2	Ф5ВрI, ℓ=52400	1	7,54	
КП80.35-5.1	1	Ф12AII, ℓ=7970	4	7,08	36,7
	2	Ф5ВрI, ℓ=58380	1	8,41	
КП80.35-6.1	1	Ф12AIII, ℓ=7970	4	7,08	36,7
	2	Ф5ВрI, ℓ=58380	1	8,41	
КП80.35-8.1	1	Ф14AIII, ℓ=7970	4	9,64	47,0
	2	Ф5ВрI, ℓ=58380	1	8,41	
КП80.35-9.1	1	Ф16AIII, ℓ=7970	4	12,59	58,8
	2	Ф5ВрI, ℓ=58380	1	8,41	
КП80.35-10.1	1	Ф18AIII, ℓ=7970	4	15,94	72,2
	2	Ф5ВрI, ℓ=58380	1	8,41	
КП80.35-11.1	1	Ф20AIII, ℓ=7970	4	19,68	87,1
	2	Ф5ВрI, ℓ=58380	1	8,41	
КП90.35-5.1	1	Ф12AII, ℓ=8970	4	7,97	41,1
	2	Ф5ВрI, ℓ=64360	1	9,27	
КП90.35-6.1	1	Ф12AIII, ℓ=8970	4	7,97	41,1
	2	Ф5ВрI, ℓ=64360	1	9,27	
КП90.35-8.1	1	Ф14AIII, ℓ=8970	4	10,85	52,7
	2	Ф5ВрI, ℓ=64360	1	9,27	
КП90.35-9.1	1	Ф16AIII, ℓ=8970	4	14,17	65,9
	2	Ф5ВрI, ℓ=64360	1	9,27	
КП90.35-10.1	1	Ф18AIII, ℓ=8970	4	17,94	81,0
	2	Ф5ВрI, ℓ=64360	1	9,27	
КП90.35-11.1	1	Ф20AIII, ℓ=8970	4	22,16	97,9
	2	Ф5ВрI, ℓ=64360	1	9,27	
КП90.35-12.1	1	Ф22AIII, ℓ=8970	4	26,73	116,2
	2	Ф5ВрI, ℓ=64360	1	9,27	
КП100.35-6.1	1	Ф12AIII, ℓ=9970	4	8,85	45,5
	2	Ф5ВрI, ℓ=70340	1	10,13	

Марка каркаса	Поз.	Наименование	Кол.	Масса ед., кг	Масса каркаса, кг
КП100.35-8.1	1	Ф14АIII, ℓ = 9970	4	12,06	58,4
	2	Ф5ВрI, ℓ = 70340	1	10,13	
КП100.35-9.1	1	Ф16АIII, ℓ = 9970	4	15,75	73,1
	2	Ф5ВрI, ℓ = 70340	1	10,13	
КП100.35-10.1	1	Ф18АIII, ℓ = 9970	4	19,94	89,9
	2	Ф5ВрI, ℓ = 70340	1	10,13	
КП100.35-11.1	1	Ф20АIII, ℓ = 9970	4	24,63	108,6
	2	Ф5ВрI, ℓ = 70340	1	10,13	
КП100.35-12.1	1	Ф22АIII, ℓ = 9970	4	29,71	129,0
	2	Ф5ВрI, ℓ = 70340	1	10,13	
КП100.35-13.1	1	Ф25АIII, ℓ = 9970	4	38,38	163,6
	2	Ф5ВрI, ℓ = 70340	1	10,13	
КП110.35-8.1	1	Ф14АIII, ℓ = 10970	4	13,27	64,1
	2	Ф5ВрI, ℓ = 76320	1	10,99	
КП110.35-9.1	1	Ф16АIII, ℓ = 10970	4	17,33	80,3
	2	Ф5ВрI, ℓ = 76320	1	10,99	
КП110.35-10.1	1	Ф18АIII, ℓ = 10970	4	21,94	98,7
	2	Ф5ВрI, ℓ = 76320	1	10,99	
КП110.35-11.1	1	Ф20АIII, ℓ = 10970	4	27,10	119,4
	2	Ф5ВрI, ℓ = 76320	1	10,99	
КП110.35-12.1	1	Ф22АIII, ℓ = 10970	4	32,69	141,7
	2	Ф5ВрI, ℓ = 76320	1	10,99	
КП110.35-13.1	1	Ф25АIII, ℓ = 10970	4	42,23	179,9
	2	Ф5ВрI, ℓ = 76320	1	10,99	
КП120.35-8.1	1	Ф14АIII, ℓ = 11970	4	14,48	69,8
	2	Ф5ВрI, ℓ = 82300	1	11,85	
КП120.35-9.1	1	Ф16АIII, ℓ = 11970	4	18,91	87,5
	2	Ф5ВрI, ℓ = 82300	1	11,85	
КП120.35-10.1	1	Ф18АIII, ℓ = 11970	4	23,94	107,6
	2	Ф5ВрI, ℓ = 82300	1	11,85	

Инв.№ подл. | Подпись и дата | Взам. инв.№

17416

Марка каркаса	Поз.	Наименование	Кол	Масса ед., кг	Масса каркаса кг
КП120.35-11.1	1	Ø20AIII, ℓ=11970	4	29,57	130.1
	2	Ø5BpI, ℓ=82300	1	11.85	
КП120.35-12.1	1	Ø22AIII, ℓ=11970	4	35,67	154.5
	2	Ø5BpI, ℓ=82300	1	11,85	
КП120.35-13.1	1	Ø25AIII, ℓ=11970	4	46.08	196.2
	2	Ø5BpI, ℓ=82300	1	11.85	
КП130.35-8.1	1	Ø14AIII, ℓ=12970	4	15,69	75,5
	2	Ø5BpI, ℓ=88280	1	12,71	
КП130.35-9.1	1	Ø16AIII, ℓ=12970	4	20,49	94,7
	2	Ø5BpI, ℓ=88280	1	12,71	
КП130.35-10.1	1	Ø18AIII, ℓ=12970	4	25,94	116,5
	2	Ø5BpI, ℓ=88280	1	12,71	
КП130.35-11.1	1	Ø20AIII, ℓ=12970	4	32,03	140,8
	2	Ø5BpI, ℓ=88280	1	12,71	
КП130.35-12.1	1	Ø22AIII, ℓ=12970	4	38,65	167,3
	2	Ø5BpI, ℓ=88280	1	12,71	
КП130.35-13.1	1	Ø25AIII, ℓ=12970	4	49,93	212,4
	2	Ø5BpI, ℓ=88280	1	12,71	
КП140.35-9.1	1	Ø16AIII, ℓ=13970	4	22,07	101,8
	2	Ø5BpI, ℓ=94260	1	13,57	
КП140.35-10.1	1	Ø18AIII, ℓ=13970	4	27,94	125,3
	2	Ø5BpI, ℓ=94260	1	13,57	
КП140.35-11.1	1	Ø20AIII, ℓ=13970	4	34,50	151,6
	2	Ø5BpI, ℓ=94260	1	13.57	
КП140.35-12.1	1	Ø22AIII, ℓ=13970	4	41,63	180,1
	2	Ø5BpI, ℓ=94260	1	13.57	
КП140.35-13.1	1	Ø25AIII, ℓ=13970	4	53,78	228,7
	2	Ø5BpI, ℓ=94260	1	13,57	
КП150.35-10.1	1	Ø18AIII, ℓ=14970	4	29,94	134,2
	2	Ø5BpI, ℓ=100240	1	14,43	

Марка каркаса	Поз	Наименование	Кол	Масса ед., кг	Масса каркаса, кг
КП150.35-11.1	1	Ф20 AIII, ℓ = 14970	4	36,98	162,3
	2	Ф5 Bp I, ℓ = 100240	1	14,43	
КП150.35-12.1	1	Ф22 AIII, ℓ = 14970	4	44,61	192,9
	2	Ф5 Bp I, ℓ = 100240	1	14,43	
КП150.35-13.1	1	Ф25 AIII, ℓ = 14970	4	57,63	244,9
	2	Ф5 Bp I, ℓ = 100240	1	14,43	
КП160.35-10.1	1	Ф18 AIII, ℓ = 15970	4	31,94	143,0
	2	Ф5 Bp I, ℓ = 106220	1	15,29	
КП160.35-11.1	1	Ф20 AIII, ℓ = 15970	4	39,45	173,1
	2	Ф5 Bp I, ℓ = 106220	1	15,29	
КП160.35-12.1	1	Ф22 AIII, ℓ = 15970	4	47,59	205,6
	2	Ф5 Bp I, ℓ = 106220	1	15,29	
КП160.35-13.1	1	Ф25 AIII, ℓ = 15970	4	61,48	261,2
	2	Ф5 Bp I, ℓ = 106220	1	15,29	

Арматура: класса Bp-I по ГОСТ 6727-80 класса A-I A-II и A-III по ГОСТ 5781-82

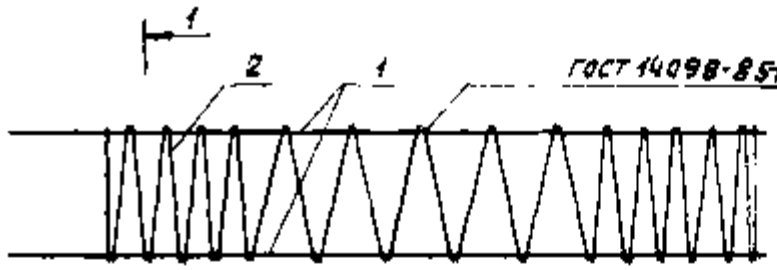

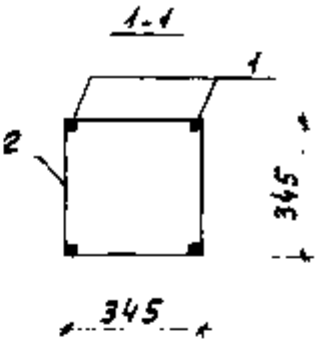

260 7×100=700 | 10×200=2000 | 10×100=1000 | 10

1

15×200=3000	для КП40.40-1.1; КП40.40-2.1; КП40.40-5.1; КП40.40-6.1.
20×200=4000	для КП50.40-1.1; КП50.40-2.1; КП50.40-5.1; КП50.40-6.1.
25×200=5000	для КП60.40-1.1; КП60.40-2.1; КП60.40-5.1... КП60.40-8.1
30×200=6000	для КП70.40-5.1; КП70.40-6.1; КП70.40-8.1... КП70.40-12.1
35×200=7000	для КП80.40-5.1; КП80.40-6.1; КП80.40-8.1... КП80.40-13.1.
40×200=8000	для КП90.40-5.1; КП90.40-6.1; КП90.40-8.1... КП90.40-13.1.
45×200=9000	для КП100.40-6.1; КП100.40-8.1... КП100.40-13.1
50×200=10000	для КП110 40-8.1... КП110 40-13.1.
55×200=11000	для КП120.40-8.1... КП120 40-13.1
60×200=12000	для КП130.40-9.1... КП130.40-13.1
65×200=13000	для КП140.40-9.1... КП140.40-13.1.
70×200=14000	для КП150.40-10.1... КП150.40 13.1
	для КП160 40-11.1... КП160.40-13.1.

2·30

				1.011.1-10.1-1250		
Н.контр.	Левашов					
Нач.пр-а	Ленин					
ГИП	Филиппов			Каркас пространственный КП 40.40-1.1... КП160.40-13.1	Стадия	Лист	Листов
					Р	1	6
Инж.-конс.	Горюшин				Фундаментпроект		
Инженер	Мартынова						
Провер.	Горюшин						

Марка каркаса	Поз	Наименование	Кол.	Масса ед., кг	Масса каркаса кг
КП40.40-1.1	1	Ф10АI, ℓ=3970	4	2,45	15,6
	2	Ф5ВрI, ℓ=40260	1	5,80	
КП40.40-2.1	1	Ф10АII, ℓ=3970	4	2,45	15,6
	2	Ф5ВрI, ℓ=40260	1	5,80	
КП40.40-5.1	1	Ф12АII, ℓ=3970	4	3,52	19,9
	2	Ф5ВрI, ℓ=40260	1	5,80	
КП40.40-6.1	1	Ф12АIII, ℓ=3970	4	3,52	19,9
	2	Ф5ВрI, ℓ=40260	1	5,80	
КП50.40-1.1	1	Ф10АI, ℓ=4970	4	3,07	19,1
	2	Ф5ВрI, ℓ=47240	1	6,80	
КП50.40-2.1	1	Ф10АII, ℓ=4970	4	3,07	19,1
	2	Ф5ВрI, ℓ=47240	1	6,80	
КП50.40-5.1	1	Ф12АII, ℓ=4970	4	4,41	24,4
	2	Ф5ВрI, ℓ=47240	1	6,80	
КП50.40-6.1	1	Ф12АIII, ℓ=4970	4	4,41	24,4
	2	Ф5ВрI, ℓ=47240	1	6,80	
КП60.40-1.1	1	Ф10АI, ℓ=5970	4	3,68	22,5
	2	Ф5ВрI, ℓ=54220	1	7,81	
КП60.40-2.1	1	Ф10АII, ℓ=5970	4	3,68	22,5
	2	Ф5ВрI, ℓ=54220	1	7,81	
КП60.40-5.1	1	Ф12АII, ℓ=5970	4	5,30	29,0
	2	Ф5ВрI, ℓ=54220	1	7,81	
КП60.40-6.1	1	Ф12АIII, ℓ=5970	4	5,30	29,0
	2	Ф5ВрI, ℓ=54220	1	7,81	
КП60.40-7.1	1	Ф14АII, ℓ=5970	4	7,22	36,7
	2	Ф5ВрI, ℓ=54220	1	7,81	
КП60.40-8.1	1	Ф14АIII, ℓ=5970	4	7,22	36,7
	2	Ф5ВрI, ℓ=54220	1	7,81	
КП70.40-5.1	1	Ф12АII, ℓ=6970	4	6,19	33,6
	2	Ф5ВрI, ℓ=61200	1	8,81	

Марка каркаса	Поз.	Наименование	Кол.	Масса ед., кг	Масса каркаса кг
КП70.40-6.1	1	⌀12AIII, ℓ=6970	4	6,19	33,6
	2	⌀5ВрI, ℓ=61200	1	8,81	
КП70.40-8.1	1	⌀14AIII, ℓ=6970	4	8,42	42,5
	2	⌀5ВрI, ℓ=61200	1	8,81	
КП70.40-9.1	1	⌀16AIII, ℓ=6970	4	11,00	52,8
	2	⌀5ВрI, ℓ=61200	1	8,81	
КП70.40-10.1	1	⌀18AIII, ℓ=6970	4	13,94	64,6
	2	⌀5ВрI, ℓ=61200	1	8,81	
КП70.40-11.1	1	⌀20AIII, ℓ=6970	4	17,22	77,7
	2	⌀5ВрI, ℓ=61200	1	8,81	
КП70.40-12.1	1	⌀22AIII, ℓ=6970	4	20,77	91,9
	2	⌀5ВрI, ℓ=61200	1	8,81	
КП80.40-5.1	1	⌀12AII, ℓ=7970	4	7,08	38,1
	2	⌀5ВрI, ℓ=68180	1	9,82	
КП80.40-6.1	1	⌀12AIII, ℓ=7970	4	7,08	38,1
	2	⌀5ВрI, ℓ=68180	1	9,82	
КП80.40-8.1	1	⌀14AIII, ℓ=7970	4	9,64	48,4
	2	⌀5ВрI, ℓ=68180	1	9,82	
КП80.40-9.1	1	⌀16AIII, ℓ=7970	4	12,59	60,2
	2	⌀5ВрI, ℓ=68180	1	9,82	
КП80.40-10.1	1	⌀18AIII, ℓ=7970	4	15,94	73,6
	2	⌀5ВрI, ℓ=68180	1	9,82	
КП80.40-11.1	1	⌀20AIII, ℓ=7970	4	19,68	88,5
	2	⌀5ВрI, ℓ=68180	1	9,82	
КП80.40-12.1	1	⌀22AIII, ℓ=7970	4	23,75	104,8
	2	⌀5ВрI, ℓ=68180	1	9,82	
КП80.40-13.1	1	⌀25AIII, ℓ=7970	4	30,68	132,5
	2	⌀5ВрI, ℓ=68180	1	9,82	
КП90.40-5.1	1	⌀12AII, ℓ=8970	4	7,97	42,7
	2	⌀5ВрI, ℓ=75160	1	10,82	

Марка каркаса	поз	Наименование	Кол	Масса ед., кг	Масса каркаса, кг
КП 90.40-6.1	1	Ф12АIII, ℓ=8970	4	7 97	42,7
	2	Ф5ВрI, ℓ=75160	1	10,82	
КП 90.40-8.1	1	Ф14АIII, ℓ=8970	4	10,85	54,2
	2	Ф5ВрI, ℓ=75160	1	10,82	
КП 90.40-9.1	1	Ф16АIII, ℓ=8970	4	14.17	67 5
	2	Ф5ВрI, ℓ=75160	1	10,82	
КП 90.40-10.1	1	Ф18АIII, ℓ=8 970	4	17,94	82,6
	2	Ф5ВрI, ℓ=75160	1	10,82	
КП 90.40-11.1	1	Ф20АIII, ℓ=8970	4	22,16	99.5
	2	Ф5ВрI, ℓ=75160	1	10,82	
КП 90 40-12.1	1	Ф22АIII, ℓ=8970	4	26,73	117,7
	2	Ф5ВрI, ℓ=75160	1	10,82	
КП 90.40-13.1	1	Ф25АIII, ℓ=8970	4	34; 53	148,9
	2	Ф5ВрI, ℓ=75160	1	10,82	
КП 100.40-6.1	1	Ф12АIII, ℓ=9970	4	8,85	47.2
	2	Ф5ВрI, ℓ=82140	1	11.83	
КП 100.40-8.1	1	Ф14АIII, ℓ=9970	4	12,06	60,1
	2	Ф5ВрI, ℓ=82140	1	11,83	
КП 100.40-9.1	1	Ф16АIII; ℓ=9970	4	15,75	74,8
	2	Ф5ВрI, ℓ=82140	1	11.83	
КП 100.40-10.1	1	Ф18АIII, ℓ=9970	4	19,94	91,6
	2	Ф5ВрI, ℓ=82140	1	11.83	
КП 100.40-11.1	1	Ф20АIII, ℓ=9970	4	24,63	110,3
	2	Ф5ВрI, ℓ=82140	1	11,83	
КП 100.40-12.1	1	Ф22АIII, ℓ=9970	4	29,71	130,7
	2	Ф5ВрI, ℓ=82140	1	11,83	
КП 100.40-13.1	1	Ф25АIII, ℓ=9970	4	38.38	165,3
	2	Ф5ВрI, ℓ=82140	1	11.83	
КП 110.40-8.1	1	Ф14АIII, ℓ=10970	4	13,27	65,9
	2	Ф5ВрI, ℓ=89120	1	12,83	

Инв. № подл. 17416 | Подпись и дата | Взам. инв. №

Марка каркаса	Поз.	Наименование	Кол.	Масса ед., кг	Масса каркаса, кг
КП110.40-9.1	1	Ф16АIII, ℓ=10970	4	17,33	82,1
	2	Ф5ВрI, ℓ=89120	1	12,83	
КП110.40-10.1	1	Ф18АIII, ℓ=10970	4	21,94	100.6
	2	Ф5ВрI, ℓ=89120	1	12,83	
КП110.40-11.1	1	Ф20АIII, ℓ=10970	4	27,10	121,2
	2	Ф5ВрI, ℓ=89120	1	12,83	
КП110.40-12.1	1	Ф22АIII, ℓ=10970	4	32,69	143,6
	2	Ф5ВрI, ℓ=89120	1	12,83	
КП110.40-13.1	1	Ф25АIII, ℓ=10970	4	42 23	171,7
	2	Ф5ВрI, ℓ=89120	1	12,83	
КП120.40-8.1	1	Ф14АIII, ℓ=11970	4	14,48	71,8
	2	Ф5ВрI, ℓ=96100	1	13,84	
КП120.40-9.1	1	Ф16АIII, ℓ=11970	4	18,91	89,5
	2	Ф5ВрI, ℓ=96100	1	13,84	
КП120.40-10.1	1	Ф18АIII, ℓ=11970	4	23,94	109,6
	2	Ф5ВрI, ℓ=96100	1	13,84	
КП120.40-11.1	1	Ф20АIII, ℓ=11970	4	29,57	132,1
	2	Ф5ВрI, ℓ=96100	1	13,84	
КП120.40-12.1	1	Ф22АIII, ℓ=11970	4	35,67	156,5
	2	Ф5ВрI, ℓ=96100	1	13,84	
КП120.40-13.1	1	Ф25АIII, ℓ=11970	4	46,08	198.8
	2	Ф5ВрI ℓ=96100	1	13,84	
КП130.40-9.1	1	Ф16АIII, ℓ=12970	4	20,49	96,8
	2	Ф5ВрI, ℓ=103080	1	14,84	
КП130.40-10.1	1	Ф18АIII, ℓ=12970	4	25,94	118,6
	2	Ф5ВрI, ℓ=103080	1	14,84	
КП130.40-11.1	1	Ф20АIII, ℓ=12970	4	32,03	143,0
	2	Ф5ВрI, ℓ=103080	1	14,84	
КП130.40-12.1	1	Ф22АIII, ℓ=12970	4	38,65	169,4
	2	Ф5ВрI, ℓ=103080	1	14,84	

Марка каркаса	Поз.	Наименование	Кол.	Масса ед., кг	Масса каркаса, кг
КП 130.40-13.1	1	Ф25 А-III, ℓ=12970	4	49,93	214,6
	2	Ф5 Вр-I, ℓ=103080	1	14,84	
КП 140.40-9.1	1	Ф16 А-III, ℓ=13970	4	22,07	104,1
	2	Ф5 Вр-I, ℓ=110060	1	15,85	
КП 140.40-10.1	1	Ф18 А-III, ℓ=13970	4	27,94	127,6
	2	Ф5 Вр-I, ℓ=110060	1	15,85	
КП 140.40-11.1	1	Ф20 А-III, ℓ=13970	4	34,50	153,8
	2	Ф5 Вр-I, ℓ=110060	1	15,85	
КП 140.40-12.1	1	Ф22 А-III, ℓ=13970	4	41,63	182,4
	2	Ф5 Вр-I, ℓ=110060	1	15,85	
КП 140.40-13.1	1	Ф25 А-III, ℓ=13970	4	53,78	231,0
	2	Ф5 Вр-I, ℓ=110060	1	15,85	
КП 150.40-10.1	1	Ф18 А-III, ℓ=14970	4	29,94	136,6
	2	Ф5 Вр-I, ℓ=117040	1	16,85	
КП 150.40-11.1	1	Ф20 А-III, ℓ=14970	4	36,98	164,8
	2	Ф5 Вр-I, ℓ=117040	1	16,85	
КП 150.40-12.1	1	Ф22 А-III, ℓ=14970	4	44,61	195,3
	2	Ф5 Вр-I, ℓ=117040	1	16,85	
КП 150.40-13.1	1	Ф25 А-III, ℓ=14970	4	57,63	247,4
	2	Ф5 Вр-I, ℓ=117040	1	16,85	
КП 160.40-11.1	1	Ф20 А-III, ℓ=15970	4	39,45	175,7
	2	Ф5 Вр-I, ℓ=124020	1	17,86	
КП 160.40-12.1	1	Ф22 А-III, ℓ=15970	4	47,59	208,2
	2	Ф5 Вр-I, ℓ=124020	1	17,86	
КП 160.40-13.1	1	Ф25 А-III, ℓ=15970	4	61,48	263,8
	2	Ф5 Вр-I, ℓ=124020	1	17,86	

Арматура: класса Вр-I по ГОСТ 6727-80, класса А-I, А-II и А-III по ГОСТ 5781-82

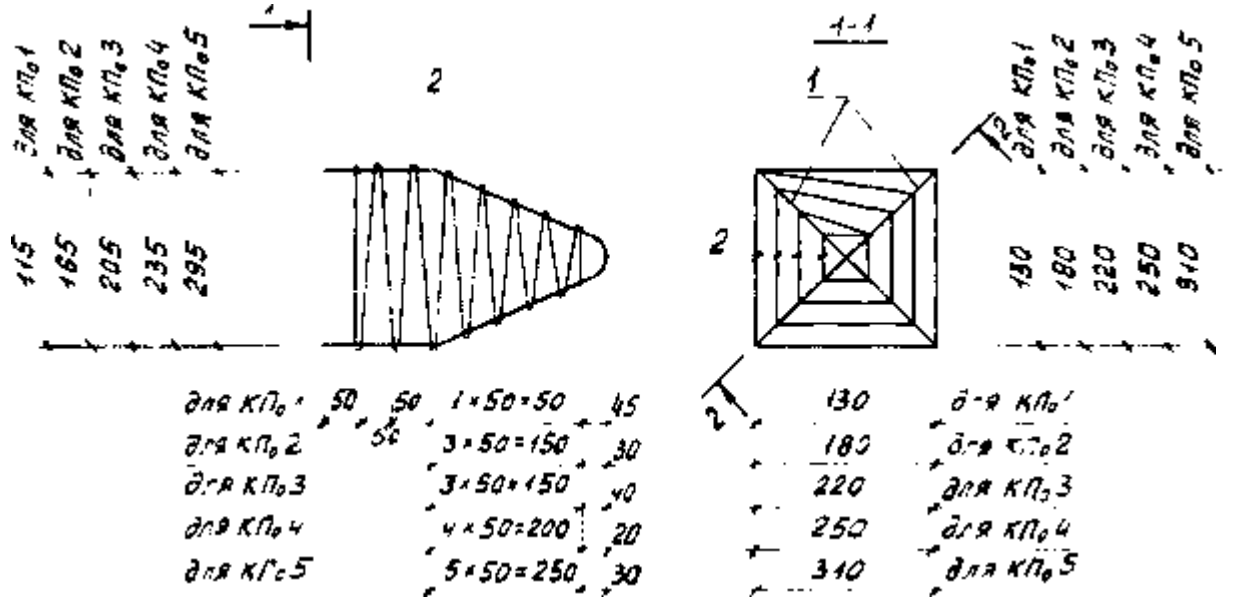

Марка каркаса	Поз.	Наименование	Кол.	Масса ед., кг	Масса каркаса, кг
КП₀1	1	ф10AI, ℓ = 540	2	0,33	1,0
	2	ф5ВрI, ℓ = 2000	1	0,29	

Н.контр.	Левашов			1.011.1-10.1-1260
Нач. п-а	Лешин			
ГИП	Филиппов			Каркас пространственный КП₀1... КП₀5
Вед.инж.	Горюшин			Стадия: Р; Лист: 1; Листов: 2
Инженер	Мартынова			Фундаментпроект
Провер	Горюшин			

Марка каркаса	Поз.	Наименование	Кол.	Масса ед., кг	Масса каркаса, кг
КП₀2	1	ф10AI, ℓ=720	2	0,44	1,3
	2	ф5ВрI, ℓ=3000	1	0,43	
КП₀3	1	ф10AI, ℓ=780	2	0,48	1,4
	2	ф5ВрI, ℓ=3100	1	0,45	
КП₀4	1	ф10AI, ℓ=840	2	0,52	1,7
	2	ф5ВрI, ℓ=4400	1	0,63	
КП₀5	1	ф10AI, ℓ=990	2	0,61	2,1
	2	ф5ВрI, ℓ=5800	1	0,84	

Арматура: класса Вр-I по ГОСТ 6727-80, класса A-I по ГОСТ 5781-82.

Поз. 1.

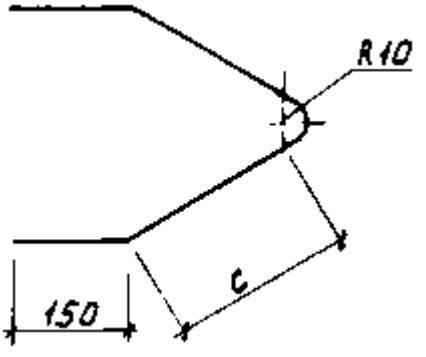

Марка каркаса	Размер, мм
	c
КП₀1	110
КП₀2	200
КП₀3	230
КП₀4	260
КП₀5	335

Инв. № подл. 17416 | Подпись и дата | Взам. инв. №

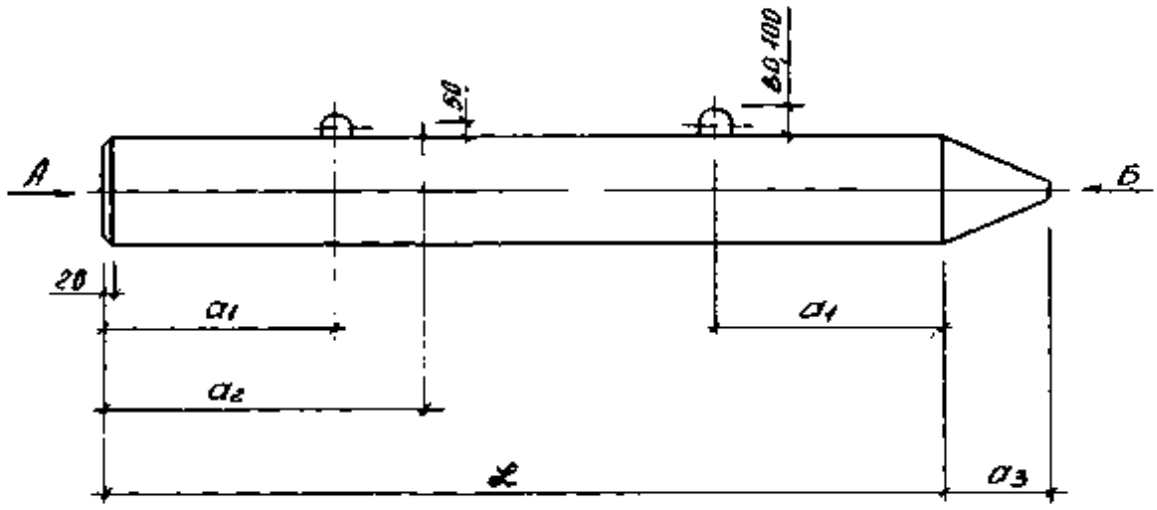

Вид А

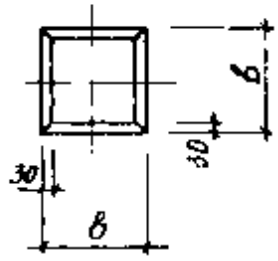

Вид Б

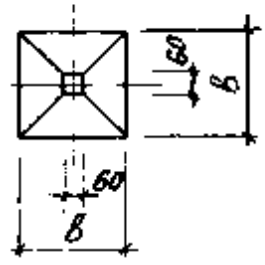

Марка сваи	Размеры, мм					Масса, т
	l	а1	а2	а3	в	
С70 30 4ч	7000	1400	—	250	300	1,60
С70 30-5ч						
С70 30 6ч						
С70 30 8ч						
С70 30 9ч						
С80 30 4ч	8000	1600	2400			1,83
С80 30 5ч						
С80 30 6ч						

Н.контр.	Левашов			1.011.1-10.1-2000 ФЧ
Нач.ПО	Лешин			Свая
ГИП	Филиппов			С70 30-4ч С160 40-13.1ч
Вед.инж.	Горюшин			Стадия: Р; Лист: 1; Листов: 12
Инж.	Мартынова			Фундаментпроект
Копир.	Горюшин			

Марка свай	Размеры, мм					Масса, т
	L	a1	a2	a3	B	
С80.30-8у	8000	1600	2400	250	300	1,83
С80.30-9у						
С80.30-10у						
С80.30-11у						
С90.30-5у	9000	1800	2500			2,05
С90.30-6у						
С90.30-8у						
С90.30-9у						
С90.30-10у						
С90.30-11у						
С100.30-6у	10000	2100	2900			2,28
С100.30-8у						
С100.30-9у						
С100.30-10у						
С100.30-11у						
С100.30-12у						
С100.30-13у						
С110.30-8у	11000	2300	3200			2,50
С110.30-9у						
С110.30-10у						
С110.30-11у						
С110.30-12у						
С110.30-13у						
С120.30-8у	12000	2500	3500			2,73
С120.30-9у						
С120.30-10у						
С120.30-11у						
С120.90-12у						
С120.30-13у						

Инв. № подл. | Подпись и дата | Взам. инв. №

17416

1.011.1-10.1-2000 ФЧ

Лист 2

Марка сваи	Размеры, мм					Масса, т
	L	a1	a2	a3	b	
С70.35-4У	7000	1400	–	300	350	2,20
С70.35-5У						
С70.35-6У						
С70.35-8У						
С70.35-9У						
С70.35-10У						
С80.35-5У	8000	1600	2400			2,50
С80.35-6У						
С80.35-8У						
С80.35-9У						
С80.35-10У						
С80.35-11У						
С90.35-5У	9000	1800	2600			2,80
С90.35-6У						
С90.35-8У						
С90.35-9У						
С90.35-10У						
С90.35-11У						
С90.35-12У						
С100.35-6У	10000	2100	2900			3,10
С100.35-8У						
С100.35-9У						
С100.35-10У						
С100.35-11У						
С100.35-12У						
С100.35-13У						
С110.35-8У	11000	2300	3200			3,43
С110.35-9У						
С110.35-10У						

Марка сваи	Размеры, мм					Масса, т
	L	a1	a2	a3	B	
С110.35-11у	11000	2300	3200	300	350	3,43
С110 35-12у						
С110 35-13у						
С120 35 8у	12000	2500	3500			3,73
С120 35-9у						
С120 35-10у						
С120 35-11у						
С120 35-12у						
С120 35-13у						
С130 35-8у	13000	2700	3800			4,03
С130 35-9у						
С130 35-10у						
С130 35-11у						
С130 35-12у						
С130 35-13у						
С140 35-9у	14000	2900	4100			4,33
С140 35-10у						
С140 35-11у						
С140 35-12у						
С140 35-13у						
С150 35-10у	15000	3100	4400			4,65
С150 35-11у						
С150 35-12у						
С150 35 13у						
С160 35-10у	1600	3300	4700			4,95
С160 35-11у						
С160 35-12у						
С160 35-13у						
С70 40-5у	7000	1400	2100	350	400	2,85

Марка сваи	Размеры, мм					Масса, т
	L	a1	a2	a3	b	
С7040-8У	7000	1400	2100	350	400	2,83
С7040-8У						
С7040-9У						
С7040-10У						
С7040-11У						
С7040-12У						
С8040-5У	8000	1600	2400			3,25
С8040-6У						
С8040-8У						
С8040-9У						
С8040-10У						
С8040-11У						
С8040-12У						
С8040-13У						
С9040-5У	9000	1800	2600			3,65
С9040-6У						
С9040-8У						
С9040-9У						
С9040-10У						
С9040-11У						
С9040-12У						
С9040-13У						
С10040-6У	10000	2100	2900			4,05
С10040-8У						
С10040-9У						
С10040-10У						
С10040-11У						
С10040-12У						
С10040-13У						

Марка сваи	Размеры, мм					Масса, т
	L	O_1	O_2	O_3	B	
С110 40-8У	11000	2300	3200	350	400	4,45
С110 40-9У						
С110 40-10У						
С110 40-11У						
С110 40-12У						
С110 40-13У						
С120 40-8У	12000	2500	3500			4,85
С120 40-9У						
С120 40-10У						
С120 40-11У						
С120 40-12У						
С120 40-13У						
С130 40-9У	13000	2700	3800			5,25
С130 40-10У						
С130 40-11У						
С130 40-12У						
С130 40-13У						
С140 40-9У	14000	2900	4100			5,65
С140 40-10У						
С140 40-11У						
С140 40-12У						
С140 40-13У						
С150 40-10У	15000	3100	4400			6,05
С150 40-11У						
С150 40-12У						
С150 40-13У						
С160 40-11У	16000	3300	4700			6,45
С160 40-12У						
С160 40-13У						

Инв. № подл. | Подпись и дата | Взам. инв. №

4418

1.011.1-10.1-2080 СД4

Лист 8

Марка сваи	Размеры, мм					Масса, т
	l	a_1	a_2	a_3	B	
С7030-4.1У	7000	1400	—	250	300	1,50
С7030-5.1У						
С7030-6.1У						
С7030-8.1У						
С7030-9.1У						
С8030-4.1У	8000	1600	2400			1,83
С8030-5.1У						
С8030-6.1У						
С8030-8.1У						
С8030-9.1У						
С8030-10.1У						
С8030-11.1У						
С9030-5.1У	9000	1800	2600			2,05
С9030-6.1У						
С9030-8.1У						
С9030-9.1У						
С9030-10.1У						
С9030-11.1У						
С10030-6.1У	10000	2100	2900			2,28
С10030-8.1У						
С10030-9.1У						
С10030-10.1У						
С10030-11.1У						
С10030-12.1У						
С10030-13.1У						
С11030-8.1У	11000	2300	3200			2,50
С11030-9.1У						
С11030-10.1У						
С11030-11.1У						

Марка сваи	Размеры, мм					Масса, т
	L	a1	a2	a3	B	
С 110.30-12-1.У	11000	2300	3200	250	300	2,50
С 110.30-13-1.У						
С 120.30-8-1.У	12000	2500	3500			2,73
С 120.30-9-1.У						
С 120.30-10-1.У						
С 120.30-11-1.У						
С 120.30-12-1.У						
С 120.30-13-1.У						
С 70.35-4-1.У	7000	1400	—	300	350	2,20
С 70.35-5-1.У						
С 70.35-6-1.У						
С 70.35-8-1.У						
С 70.35-9-1.У						
С 70.35-10-1.У						
С 80.35-5-1.У	8000	1600	2400			2,50
С 80.35-6-1.У						
С 80.35-8-1.У						
С 80.35-9-1.У						
С 80.35-10-1.У						
С 80.35-11-1.У						
С 90.35-5-1.У	9000	1800	2600			2,80
С 90.35-6-1.У						
С 90.35-8-1.У						
С 90.35-9-1.У						
С 90.35-10-1.У						
С 90.35-11-1.У						
С 90.35-12-1.У						
С 100.35-6-1.У	10300	2000	2900			3,10
С 100.35-8-1.У						

Инв. № подл. | Подпись и дата | Взам. инв. №

1.011.1-10.1-2000 ФЧ

Лист 8

Марка сваи	Размеры, мм					Масса, т
	L	a1	a2	a3	B	
С10035-9-1У	10000	2100	2900	300	350	3,10
С10035-10-1У						
С10035-11-1У						
С10035-12-1У						
С10035-13-1У						
С11035-8-1У	11000	2300	3200			3,43
С11035-9-1У						
С11035-10-1У						
С11035-11-1У						
С11035-12-1У						
С11035-13-1У						
С12035-8-1У	12000	2500	3500			3,73
С12035-9-1У						
С12035-10-1У						
С12035-11-1У						
С12035-12-1У						
С12035-13-1У						
С13035-8-1У	13000	2700	3800			4,03
С13035-9-1У						
С13035-10-1У						
С13035-11-1У						
С13035-12-1У						
С13035-13-1У						
С14035-9-1У	14000	2900	4100			4,33
С14035-10-1У						
С14035-11-1У						
С14035-12-1У						
С14035-13-1У						
С15035-10-1У	15000	3100	4400			4,65

Марка сваи	Размеры, мм					Масса, т
	L	a1	a2	a3	B	
С15035-11-4У С15035-12-4У С15035-13-4У	15000	3100	4400	300	350	4,65
С16035-10-4У С16035-11-4У С16035-12-4У С16035-13-4У	16000	3300	4700			4,95
С7040-5-4У С7040-6-4У С7040-8-4У С7040-9-4У С7040-10-4У С7040-11-4У С7040-12-4У	7000	1400	2100	350	400	2,85
С8040-5-4У С8040-6-4У С8040-8-4У С8040-9-4У С8040-10-4У С8040-11-4У С8040-12-4У С8040-13-4У	8000	1600	2400			3,25
С9040-5-4У С9040-6-4У С9040-8-4У С9040-9-4У С9040-10-4У С9040-11-4У С9040-12-4У	9000	1800	2600			3,65

Инв. № подл. | 17416 | Подпись и дата | Взам. инв. №

Марка сваи	Размеры, мм					Масса, т
	L	a1	a2	a3	B	
С9040-13 IУ	9000	1800	2600			3,65
С10040-6 IУ						
С10040-8 IУ						
С10040-9 IУ	10000	2100	2900			4,05
С10040-10 IУ						
С10040-11 IУ						
С10040-12 IУ						
С10040-13 IУ						
С11040-8 IУ						
С11040-9 IУ						
С11040-10 IУ	11000	2300	3200	350	400	4,49
С11040-11 IУ						
С11040-12 IУ						
С11040-13 IУ						
С12040-8 IУ						
С12040-9 IУ						
С12040-10 IУ	12000	2500	3500			4,85
С12040-11 IУ						
С12040-12 IУ						
С12040-13 IУ						
С13040-9 IУ						
С13040-10 IУ						
С13040-11 IУ	13000	2700	3800			5,25
С13040-12 IУ						
С13040-13 IУ						
С14040-8 IУ						
С14040-10 IУ	14000	2900	4100			5,65
С14040-11 IУ						
С14040-12 IУ						

Марка свай	Размеры, мм					Масса, т
	L	a1	a2	a3	b	
С14040 1314	14000	2900	4100	350	400	5,65
С15040-1014	15000	3100	4400			6,05
С15040 1114						
С15040 1214						
С15040-1314						
С16040 1114	16000	3300	4700			6,45
С16040 1214						
С16040-1314						

Инв. № подл. | 17416 | Подпись и дата | Взам. инв. №

1.011.1-10.1 2000 ОВ4

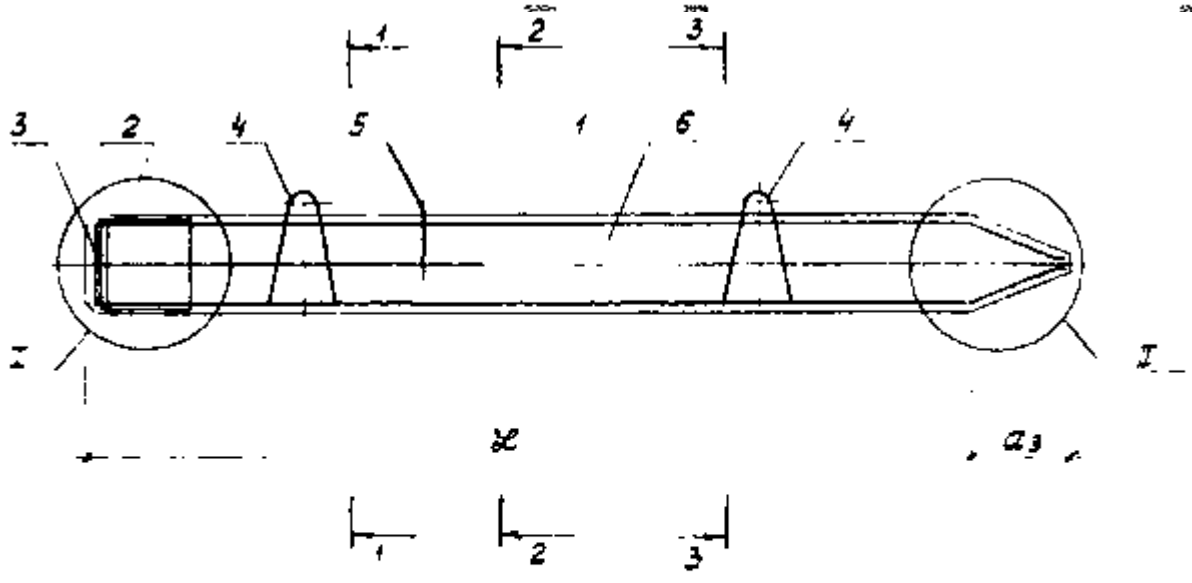

1-1, 3-3

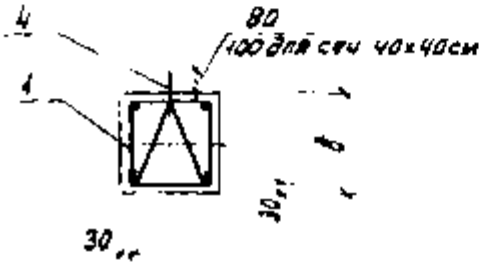

2-2

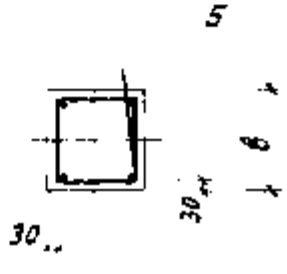

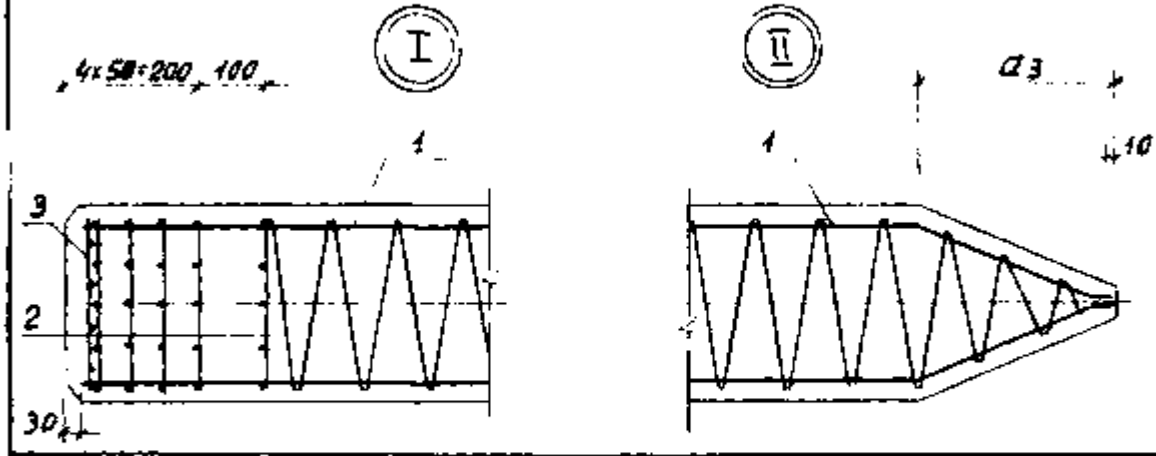

				1.011.1-10.1-2100		
Н.контр.	Левашов					
Нач.по-к	Лешин			Арматурный чертеж свай С70.30-4.у ... С160.40-13.у	Стадия	Лист	Листов
					Р	1	23
ГИП	Филиппов				Фундаментпроект		
Вед.инж.	Горюшин						
Инженер	Мартынова						
Провер.	Горюшин						

Марка сваи	Поз.	Наименование	Кол	Обозначение документа	Масса стали, кг
С70.30-4.у	1	Каркас КП70.30-4	1	1.011.1-10.1-1230	36,3
	2	Сетка С3	5	1.011.1-10.1-1101	
	3	Сетка С6	1	1.011.1-10.1-2101	
	4	Петля П4	2	1.011.1-10 1-1102	
	6	Бетон класса В20, $м^3$	0,64		
С70.30-5.у		Поз. 2...4, 6 по С70.30-4.у			36,3
	1	Каркас КП70.30-5	1	1 011.1-10.1-1230	
С70.30-6.у		Поз. 2... 4, 6 по С70.30-4.у			36,3
	1	Каркас КП70.30-6	1	1.011.1-10 1-1230	
С70.30-8.у		Поз. 2...4, 6 по С70.30-4.у			45,6
	1	Каркас КП70.30-8	1	1.011.1-10.1-1230	
С70.30-9.у		Поз. 2...4, 6 по С70.30-4.у			56,3
	1	Каркас КП70.30-9	1	1.011.1-10.1-1230	
С80.30-4.у		Поз. 2...4 по С70.30-4.у			40,7
	1	Каркас КП80.30-4	1	1.011.1-10.1-1230	
	5	ф10AI, ℓ=250, 0,15кг	1	без черт.	
	6	Бетон класса В25, $м^3$	0,73		
С80.30-5.у		Поз. 2...4 по С70.30-4.у			40,7
		Поз. 5,6 по С80.30-4.у			
	1	Каркас КП80.30-5	1	1.011.1-10.1-1230	
С80.30-6.у		Поз. 2...4 по С70.30-4.у			40,7
		Поз. 5,6 по С80.30-4.у			
	1	Каркас КП80.30-6	1	1.011.1-10.1-1230	
С80.30-8.у		Поз. 2...4 по С70.30-4.у			51,2
		Поз. 5,6 по С80.30-4.у			
	1	Каркас КП80.30-8	1	1.011.1-10 1-1230	
С80.30-9.у		Поз 2...4 по С70.30-4.у			63,5
		Поз 5,6 по С80.30-4.у			
	1	Каркас КП80.30-9	1	1.011.1-10.1-1230	

Марка свай	Поз.	Наименование	Кол	Обозначение документа	Расход стали, кг
С80.30-10.у		Поз. 2...4 по С70.30-4.у			77,4
		Поз 5,6 по С80.30-4.у			
	1	Каркас КП80.30-10	1	1.011.1-10.1-1230	
С80.30-11.у		Поз. 2.. 4 по С70.30-4.у			92,8
		Поз. 5,6 по С80.30-4.у			
	1	Каркас КП80.30-11	1	1.011.1-10.1-1230	
С90.30-5.у		Поз. 2...4 по С70.30-4.у			44,9
		Поз. 5 по С80.30-4.у			
	1	Каркас КП90.30-5	1	1.011.1-10.1-1230	
	6	Бетон класса В25, м^3	0,82		
С90.30-6.у		Поз. 2..4 по С70.30-4.у			44,9
		Поз 5 па С80.30-4.у			
		Поз.6 по С90.30-5.у			
	1	Каркас КП90.30-6	1	1.011.1-10.1-1230	
С90.30-8.у		Поз.2...4 по С70.30-4.у			56,8
		Поз. 5 по С80.30-4.у			
		Поз. 6 по С90.30-5.у			
	1	Каркас КП90.30-8	1	1.011.1-10.1-1230	
С90.30-9.у		Поз 2...4 по С70.30-4.у			70,5
		Поз. 5 по С80.30-4.у			
		Поз. 6 по С90.30-5.у			
	1	Каркас КП90.30-9	1	1.011.1-10.1-1230	
С90.30-10.у		Поз. 2.. 4 по С70.30-4.у			86,1
		Поз. 5 по С80.30-4.у			
		Поз. 6 по С90.30-5.у			
	1	Каркас КП90.30-10	1	1.011.1-10.1-1230	
С90.30-11.у		Поз. 2...4 по С70.30-4.у			103,4
		Поз. 5 по С80.30-4.у			
		Поз. 6 по С90.30-5.у			
	1	Каркас КП90.30-11	1	1.011.1-10.1-1230	

Марка сваи	Поз.	Наименование	Кол.	Обозначение документа	Расход стали, кг
С100.30-6.у		Поз. 2,3 по С70.30-4.у			50,3
		Поз. 5 по С80.30-4.у			
	1	Каркас КП100.30-6	1	1.011.1-10.1-1230	
	4	Петля П5	2	1.011.1-10.1-1102	
	6	Бетон класса В25, м³	0,91		
С100.30-8.у		Поз. 2,3 по С70.30-4.у			63,1
		Поз. 5 по С80.30-4.у			
		Поз. 4,6 по С100.30-6.у			
	1	Каркас КП100.30-8	1	1.011.1-10.1-1230	
С100.30-9.у		Поз. 2,3 по С70.30-4.у			78,4
		Поз. 5 по С80.30-4.у			
		Поз. 4,6 по С100.30-6.у			
	1	Каркас КП100.30-9	1	1.011.1-10.1-1230	
С100.30-10.у		Поз. 2,3 по С70.30-4.у			95,6
		Поз. 5 по С80.30-4.у			
		Поз. 4,6 по С100.30-6.у			
		Каркас КП100.30-10	1	1.011.1-10.1-1230	
С100.30-11.у		Поз. 2,3 по С70.30-4.у			114,8
		Поз. 5 по С80.30-4.у			
		Поз. 4,6 по С100.30-6.у			
	1	Каркас КП100.30-11	1	1.011.1-10.1-1230	
С100.30-12.у		Поз. 2,3 по С70.30-4.у			136,1
		Поз. 5 по С80.30-4.у			
		Поз. 4,6 по С100.30-6.у			
	1	Каркас КП100.30-12	1	1.011.1-10.1-1230	
С100.30-13.у		Поз. 2,3 по С70.30-4.у			171,8
		Поз. 5 по С80.30-4.у			
		Поз. 4,6 по С100.30-6.у			
	1	Каркас КП100.30-13	1	1.011.1-10.1-1230	

Инв. № подл. | Подпись и дата | Взам. инв. №

Марка свай	Поз	Наименование	Кол.	Обозначение документа	Расход стали, кг
С110.30-8.у		Поз. 2,3 по С70.30-4.у			68,7
		Поз. 4 по С100.30-6.у			
		Поз. 5 по С80.30-4.у			
	1	Каркас КП110.30-8	1	1.011.1-10.1-1230	
	6	Бетон класса В25, м³	1,00		
С110.30-9.у		Поз. 2,3 по С70.30-4.у			65,4
		Поз. 4 по С100.30-6.у			
		Поз. 5 по С80.30-4.у			
		Поз. 6 по С110.30-8.у			
	1	Каркас КП110.30-9	1	1.011.1-10.1-1230	
С110.30-10.у		Поз. 2,3 по С70.30-4.у			104,3
		Поз. 4 по С100.30-6.у			
		Поз. 5 по С80.30-4.у			
		Поз. 6 по С110.30-8.у			
	1	Каркас КП110.30-10	1	1.011.1-10.1-1230	
С110 30-11.у		Поз. 2,3 по С70.30-4.у			125,4
		Поз. 4 по С100.30-6.у			
		Поз. 5 по С80.30-4.у			
		Поз. 6 по С110.30-8.у			
	1	Каркас КП110.30-11	1	1.011.1-10.1-1230	
С110.30-12.у		Поз. 2,3 по С70.30-4.у			148,7
		Поз. 4 по С100.30-6.у			
		Поз. 5 по С80.30-4.у			
		Поз. 6 по С110.30-8.у			
	1	Каркас КП110.30-12	1	1.011.1-10.1-1230	
С110.30-13.у		Поз. 2,3 по С70.30-4.у			187,9
		Поз 4 по С100.30-6.у			
		Поз. 5 по С80.30-4.у			
		Поз. 6 по С110.30-8.у			
	1	Каркас КП110.30-13	1	1.011.1-10.1-1230	

Марка свай	Поз.	Наименование	Кол.	Обозначение документа	Расход стали, кг
С120.30-8.у		Поз. 2,3 по С70.30-4.у			74,3
		Поз. 4 по С100.30-6.у			
		Поз. 5 по С80.30-4.у			
	1	Каркас КП120.30-8	1	1.011.1-10.1-1230	
	6	Бетон класса В25, м³	1,09		
С120.30-9.у		Поз. 2,3 по С70.30-4.у			92,4
		Поз. 4 по С100.30-6.у			
		Поз. 5 по С80.30-4.у			
		Поз. 6 по С120.30-8.у			
	1	Каркас КП120.30-9	1	1.011.1-10.1-1230	
С120.30-10.у		Поз 2,3 по С70.30-4.у			113,0
		Поз. 4 по С100.30-6.у			
		Поз. 5 по С80.30-4.у			
		Поз. 6 по С120.30-8.у			
	1	Каркас КП120.30-10	1	1.011.1-10.1-1230	
С120.30-11.у		Поз. 2,3 по С70.30-4.у			136,0
		Поз. 4 по С100.30-6.у			
		Поз. 5 по С80.30-4.у			
		Поз. 6 по С120.30-8.у			
	1	Каркас КП120.30-11	1	1.011.1-10.1-1230	
С120.30-12.у		Поз. 2,3 по С70.30-4.у			161,4
		Поз. 4 по С100.30-6.у			
		Поз. 5 по С80.30-4.у			
		Поз. 6 по С120.30-8.у			
	1	Каркас КП120.30-12	1	1.011.1-10.1-1230	
С120.30-13.у		Поз. 2,3 по С70.30-4.у			204,0
		Поз. 4 по С100.30-6.у			
		Поз. 5 по С80.30-4.у			
		Поз. 6 по С120.30-8.у			
	1	Каркас КП120.30-13	1	1.011.1-10.1-1230	

Инв. № подл. | Подпись и дата | Взам. инв. №

Марка свай	Поз.	Наименование	Кол	Обозначение документа	Расход стали, кг
С70.35-4.у	1	Каркас КП70.35-4	1	1.011.1-10.1-1240	38,6
	2	Сетка С4	5	1.011.1-10.1-1101	
	3	Сетка С7	1	1.011.1-10.1-1101	
	4	Петля П6	2	1.011.1-10.1-1102	
	6	Бетон класса В25, $м^3$	0,88		
С70.35-5.у		Поз. 2...4, 6 по С70.35-4.у			38,6
	1	Каркас КП70.35-5	1	1.011.1-10.1-1240	
С70.35-6.у		Поз. 2...4, 6 по С70.35-4.у			38,6
	1	Каркас КП70.35-6	1	1.011.1-10.1-1240	
С70.35-8.у		Поз. 2...4, 6 по С70.35-4.у			48,0
	1	Каркас КП70.35-8	1	1.011.1-10.1-1240	
С70.35-9.у		Поз. 2...4, 6 по С70.35-4.у			58,8
	1	Каркас КП70.35-9	1	1.011.1-10.1-1240	
С70.35-10.у		Поз. 2...4, 6 по С70.35-4.у			71,1
	1	Каркас КП70.35-10	1	1.011.1-10.1-1240	
С80.35-5.у		Поз 2,3 по С70.35-4.у			43,9
	1	Каркас КП80.35-5	1	1.011.1-10.1-1240	
	4	Петля П7	2	1.011.1-10.1-1102	
	5	Ф10АI, ℓ=250; 0,15 кг	1	без черт	
	6	Бетон класса В25, $м^3$	1,00		
С80.35-6.у		Поз 2.3 по С70.35-4.у			43,9
		Поз 4...6 по С80.35-5.у			
	1	Каркас КП80.35-6	1	1.011.1-10.1-1240	
С80.35-8.у		Поз 2,3 по С70.35-4.у			54,6
		Поз 4..6 по С80.35-5.у			
	1	Каркас КП80.35-8	1	1.011.1-10.1-1240	
С80.35-9.у		Поз. 2,3 по С70.35-4.у			66,9
		Поз. 4... 6 по С80.35-5.у			
	1	Каркас КП80.35-9	1	1.011.1-10.1-1240	

Марка свай	Поз.	Наименование	Кол.	Обозначение документа	Расход стали, кг
С80.35-10.у		Поз. 2,3 по С70.35-4.у			80,8
		Поз. 4...6 по С80.35-5.у			
	1	Каркас КП80.35-10	1	1.011.1-10.1-12ЧО	
С80.35-11.у		Поз. 2,3 по С70.35-4.у			96,4
		Поз. 4...6 по С80.35-5.у			
	1	Каркас КП80.35-11	1	1.011.1-10.1-12ЧО	
С90.35-5.у		Поз. 2,3 по С70.35-4.у			48,3
		Поз. 4,5 по С80.35-5.у			
	1	Каркас КП90.35-5	1	1.011.1-10.1-12ЧО	
	6	Бетон класса В25, м³	1,12		
С90.35-6.у		Поз. 2,3 по С70.35-4.у			48,3
		Поз. 4,5 по С80.35-5.у			
		Поз 6 по С90.35-5.у			
	1	Каркас КП90.35-6	1	1.011.1-10.1-12ЧО	
С90.35-8.у		Поз 2,3 по С70.35-4.у			60,2
		Поз. 4,5 по С80.35-5.у			
		Поз. 6 по С90.35-5.у			
	1	Каркас КП90.35-8	1	1.011.1-10.1-12ЧО	
С90.35-9.у		Поз. 2,3 по С70.35-4.у			74,0
		Поз 4,5 по С80.35-5.у			
		Поз. 6 по С90 35-5.у			
	1	Каркас КП90.35-9	1	1.011.1-10.1-12ЧО	
С90.35-10.у		Поз. 2,3 по С70.35-4.у			89,7
		Поз. 4,5 по С80.35-5.у			
		Поз. 6 по С90.35-5.у			
	1	Каркас КП90.35-10	1	1.011.1-10.1-12ЧО	
С90.35-11.у		Поз. 2,3 по С70 35-4.у			107,1
		Поз. 4,5 по С80.35-5.у			
		Поз. 6 по С90.35-5.у			
	1	Каркас КП90.35-11	1	1.011.1-10.1-12ЧО	

Марка сваи	Поз.	Наименование	Кол.	Обозначение документа	Расход стали, кг
С90.35-12.у		Поз. 2,3 по С70.35-4.у			126,5
		Поз. 4,5 по С80.35-5.у			
		Поз. 6 по С90.35-5.у			
	1	Каркас КП90.35-12	1	1.011.1-10.1-12ЧО	
С100 35-6.у		Поз 2,3 по С70.35-4.у			53,5
		Поз. 5 по С80.35-5.у			
	1	Каркас КП100.35-6	1	1 011.1-10.1-12ЧО	
	4	Петля П8	2	1.011.1-10 1-1102	
	6	Бетон класса В25, м³	1,24		
С100 35-8.у		Поз.2,3 по С70.35-4.у			66,7
		Поз.4,6 по С100.35-6.у			
		Поз. 5 по С80.35-5.у			
	1	Каркас КП100.35-8	1	1.011.1-10.1-12ЧО	
С100 35-9 у		Поз.2,3 по С70.35-4.у			82,0
		Поз.4,6 по С100.35-6.у			
		Поз 5 по С80.35-5.у			
	1	Каркас КП100.35-9	1	1.011.1-10.1-12ЧО	
С100.35-10.у		Поз 2,3 по С70.35-4 у			99,4
		Поз. 4,6 по С100.35-6.у			
		Поз 5 по С80.35-5.у			
	1	Каркас КП100.35-10	1	1.011.1-10.1-12ЧО	
С100 35-11.у		Поз. 2,3 по С70.35-4.у			118,7
		Поз 4,6 по С100.35-6 у			
		Поз. 5 по С80.35-5.у			
	1	Каркас КП100.35-11	1	1.011.1-10.1-12ЧО	
С100.35-12.у		Поз. 2,3 по С70.35-4.у			140,1
		Поз 4,6 по С100.35-6.у			
		Поз. 5 по С80.35-5.у			
	1	Каркас КП100 35-12	1	1.011.1-10.1-12ЧО	

Марка свай	Поз.	Наименование	Кол	Обозначение документа	Расход стали, кг
С100.35-13.у		Поз. 2,3 по С70.35-4.у			176,0
		Поз. 4,6 по С100.35-6.у			
		Поз. 5 по С80.35-5.у			
	1	Каркас КП100.35-13	1	1.011.1-10.1-1240	
С110.35-8.у		Поз. 2,3 по С70.35-4.у			124
		Поз. 4 по С100.35-6.у			
		Поз. 5 по С80.35-5.у			
	1	Каркас КП110.35-8	1	1.011.1-10.1-1240	
	6	Бетон класса В25, м^3	1,37		
С110.35-9.у		Поз. 2,3 по С70.35-4.у			89.2
		Поз. 4 по С100.35-6.у			
		Поз. 5 по С80.35-5.у			
		Поз. 6 по С110.35-8.у			
	1	Каркас КП110.35-9	1	1.011.1-10.1-1240	
С110.35-10.у		Поз. 2,3 по С70.35-4.у			108,2
		Поз. 4 по С100.35-6.у			
		Поз. 5 по С80.35-5.у			
		Поз. 6 по С110.35-8.у			
	1	Каркас КП110.35-10	1	1.011.1-10.1-1240	
С110.35-11.у		Поз. 2,3 по С70.35-4.у			129,4
		Поз. 4 по С100.35-6.у			
		Поз. 5 по С80.35-5.у			
		Поз. 6 по С110.35-8.у			
	1	Каркас КП110.35-11	1	1.011.1-10.1-1240	
С110.35-12.у		Поз. 2,3 по С70.35-4.у			152,9
		Поз. 4 по С100.35-6.у			
		Поз. 5 по С80.35-5.у			
		Поз. 6 по С110.35-8.у			
	1	Каркас КП110.35-12	1	1.011.1-10.1-1240	

Инв. № подл. 17416 | Подпись и дата | Взам. инв. №

Марка свай	Поз.	Наименование	Кол	Обозначение документа	Расход стали, кг
С110.35-13 у		Поз. 2,3 по С70.35-4 у			192,2
		Поз. 4 по С100.35-6.у			
		Поз 5 по С80.35-5.у			
		Поз 6 по С110.35-8.у			
	1	Каркас КП110.35-13	1	1.011.1-10.1-1240	
С120.35-8.у		Поз 2,3 по С70.35-4.у			78,1
		Поз 4 по С100.35-6 у			
		Поз. 5 по С80.35-5.у			
	1	Каркас КП120.35-8	1	1.011.1-10 1-1240	
	6	Бетон класса В25, м^3	1,49		
С120.35-9.у		Поз. 2,3 по С70.35-4.у			96,4
		Поз.4 по С100.35-6.у			
		Поз 5 по С80 35-5.у			
		Поз 6 по С120.35-8.у			
	1	Каркас КП120.35-9	1	1.011.1-10 1-1240	
С120.35-10у		Поз 2 3 по С70.35-4.у			117,0
		Поз. 4 по С100.35-6 у			
		Поз 5 по С80.35-5.у			
		Поз 6 по С120.35-8.у			
	1	Каркас КП120.35-10	1	1.011.1-10.1-1240	
С120.35-11у		Поз. 2,3 по С70.35-4.у			140,1
		Поз.4 по С100.35-6.у			
		Поз 5 по С80.35-5.у			
		Поз 6 по С120.35-8.у			
	1	Каркас КП120.35-11	1	1.011.1-10.1-1240	
С120.35-12.у		Поз.2,3 по С70.35-4.у			165,7
		Поз.4 по С100.35-6.у			
		Поз.5 по С80.35-5.у			
		Поз.6 по С120.35-8.у			
	1	Каркас КП120.35-12	1	1.011.1-10.1-1240	

Марка свай	Поз	Наименование	Кол.	Обозначение документа	Расход стали, кг
С120.35-13.у		Поз. 2,3 по С70.35-4.у			208,5
		Поз. 4 по С100.35-6.у			
		Поз. 5 по С80.35-5.у			
		Поз. 6 по С120.35-8.у			
	1	Каркас КП 120.35-13	1	1.011.1-10.1-12ЧО	
С130.35-8.у		Поз. 2,3 по С70.35-4.у			84,8
		Поз. 5 по С80.35-5.у			
	1	Каркас КП 130.35-8	1	1.011.1-10.1-12ЧО	
	4	Петля П9	2		
	6	Бетон класса В30, м³	1,61		
С130.35-9.у		Поз. 2,3 по С70.35-4.у			104,5
		Поз. 4,6 по С130.35-8.у			
		Поз. 5 по С80.35-5.у			
	1	Каркас КП 130.35-9	1	1.011.1-10.1-12ЧО	
С130.35-10.у		Поз 2,3 по С70.35-4.у			126,9
		Поз. 4,6 по С130.35-8.у			
		Поз. 5 по С80.35-5.у			
	1	Каркас КП130.35-10	1	1.011 1-10.1-12ЧО	
С130.35-11.у		Поз. 2,3 по С70.35-4.у			151,9
		Поз. 4,6 по С130.35-8.у			
		Поз. 5 по С80.35-5.у			
	1	Каркас КП130.35-11	1	1.011.1-10.1-12ЧО	
С130.35-12.у		Поз. 2,3 по С70.35-4.у			179,5
		Поз. 4,6 по С130.35-8.у			
		Поз. 5 по С80.35-5.у			
	1	Каркас КП 130.35-12	1	1.011.1-10.1-12ЧО	
С130.35-13.у		Поз. 2,3 по С70.35-4.у			225,8
		Поз. 4,6 по С130.35-8.у			
		Поз. 5 по С80.35-5.у			
	1	Каркас КП 130.35-13	1	1.011 1-10.1 12ЧО	

Марка свай	Поз.	Наименование	Кол	Обозначение документа	Расход стали, кг
С140.35-9.у		Поз. 2,3 по С70.35-4.у			111,7
		Поз. 4 по С130.35-8.у			
		Поз. 5 по С80.35-5.у			
	1	Каркас КП 140.35-9	1	1.011.1-10.1-12ВО	
	6	Бетон класса В30, м^3	4,73		
С140.35-10.у		Поз. 2,3 по С70.35-4.у			135,8
		Поз. 4 по С130.35-8.у			
		Поз. 5 по С80.35-5.у			
		Поз. 6 по С140.35-9.у			
	1	Каркас КП 140.35-10	1	1.011.1-10.1-12ВО	
С140 35-11.у		Поз. 2,3 по С70.35-4.у			162,6
		Поз. 4 по С130.35-8.у			
		Поз. 5 по С80.35-5.у			
		Поз. 6 по С140.35-9.у			
	1	Каркас КП 140.35-11	1	1.011.1-10.1-12ВО	
С140.35-12.у		Поз. 2,3 по С70.35-4.у			192,3
		Поз. 4 по С130.35-8.у			
		Поз. 5 по С80.35-5.у			
		Поз. 6 по С140.35-9.у			
	1	Каркас КП 140.35-12	1	1.011.1-10.1-12ВО	
С140.35-13.у		Поз 2,3 по С70.35-4.у			242,1
		Поз. 4 по С130.35-8.у			
		Поз 5 по С80.35-5.у			
		Поз. 6 по С140.35-9.у			
	1	Каркас КП 140.35-13	1	1.011.1-10.1-12ВО	
С150.35-10.у		Поз. 2,3 по С70.35-4.у			144,6
		Поз 4 по С130.35-8.у			
		Поз. 5 по С80.35-5.у			
	1	Каркас КП 150.35-10	1	1.011.1-10.1-12ВО	
	6	Бетон класса В30, м^3	1,86		

Марка свай	Поз.	Наименование	Кол.	Обозначение документа	стали, кг
С150.35-11.у		Поз. 2,3 по С70.35-4.у			173,3
		Поз.4 по С130.35-8.у			
		Поз. 5 по С80.35-5.у			
		Поз. 6 по С150.35-10.у			
	1	Каркас КП 150.35-11	1	1.011.1-10.1-12ч0	
С150.35-12.у		Поз. 2,3 по С70.35-4.у			205,1
		Поз. 4 по С130.35-8.у			
		Поз.5 по С80.35-5.у			
		Поз.6 по С150.35-10.у			
	1	Каркас КП150.35-12	1	1.011.1-10.1-12ч0	
С150.35-13.у		Поз.2,3 по С70.35-4.у			258,4
		Поз 4 по С130.35-8.у			
		Поз. 5 по С80.35-5.у			
		Поз. 6 по С150.35-10.у			
	1	Каркас КП150.35-13	1	1.011.1-10.1-12ч0	
С160.35-10.у		Поз. 2,3 по С70.35-4.у			153,5
		Поз. 4 по С130.35-8.у			
		Поз. 5 по С80.35-5.у			
	1	Каркас КП 160.35-10	1	1.011.1-10.1-12ч0	
	6	Бетон класса В30, м³	1,98		
С160.35-11.у		Поз.2,3 по С70.35-4.у			184,1
		Поз.4 по С130.35-8.у			
		Поз. 5 по С80 35-5.у			
		Поз.6 по С160.35-10.у			
	1	Каркас КП160.35-11	1	1.011.1-10.1-12ч0	
С160.35-12.у		Поз. 2,3 по С70.35-4.у			217,9
		Поз.4 по С130.35-8.у			
		Поз.5 по С80.35-5.у			
		Поз.6 по С160.35-10.у			
	1	Каркас КП160.35-12	1	1.011.1-10.1-12ч0	

Марка сваи	Поз.	Наименование	Кол.	Обозначение документа	Расход стали, кг
С160.35-13.у		Поз. 2,3 по С70.35-4.у			274,6
		Поз. 4 по С130.35-8.у			
		Поз. 5 по С80.35-5.у			
		Поз. 6 по С160.35-10.у			
	1	Каркас КП160.35-13	1	1.011.1-10.1-1240	
С70.40-5.у	1	Каркас КП70.40-5	1	1.011.1-10.1-1250	41,7
	2	Сетка С5	5	1.011.1-10.1-1101	
	3	Сетка С8	1	1.011.1-10.1-1101	
	4	Петля П11	2	1.011.1-10.1-1102	
	6	Бетон класса В25, м³	1,14		
С70.40-6.у		Поз. 2...4,6 по С70.40-5.у			41,7
	1	Каркас КП70.40-6	1	1.011.1-10.1-1250	
С70.40-8.у		Поз. 2...4,6 по С70.40-5.у			51,2
	1	Каркас КП70.40-8	1	1.011.1-10.1-1250	
С70.40-9.у		Поз. 2...4,6 по С70.40-5.у			62,1
	1	Каркас КП70.40-9	1	1.011.1-10.1-1250	
С70.40-10.у		Поз. 2...4,6 по С70.40-5.у			74,5
	1	Каркас КП70.40-10	1	1.011.1-10.1-1250	
С70.40-11.у		Поз. 2...4,6 по С70.40-5.у			88,4
	1	Каркас КП70.40-11	1	1.011.1-10.1-1250	
С70.40-12.у		Поз. 2...4,6 по С70.40-5.у			103,6
	1	Каркас КП70.40-12	1	1.011.1-10.1-1250	
С80.40-5.у		Поз. 2,3 по С70.40-5.у			47,4
	1	Каркас КП80.40-5	1	1.011.1-10.1-1250	
	4	Петля П12	2	1.011.1-10.1-1102	
	5	Ф10АI, ℓ=250; 0,15 кг	1	без черт.	
	6	Бетон класса В25, м³	1,30		
С80.40-6.у		Поз. 2,3 по С70.40-5.у			47,4
		Поз. 4...6 по С80.40-5.у			
	1	Каркас КП80.40-6	1	1.011.1-10.1-1250	

Марка сваи	Поз.	Наименование	Кол.	Обозначение документа	Расход стали, кг
С80.40-8.у		Поз. 2,3 по С70.40-5.у			58,1
		Поз. 4...6 по С80.40-5.у			
	1	Каркас КП80.40-8	1	1.011.1-10.1-1250	
С80.40-9.у		Поз. 2,3 по С70.40-5.у			70,5
		Поз. 4...6 по С80.40-5.у			
	1	Каркас КП80.40-9	1	1.011.1-10.1-1250	
С80.40-10.у		Поз. 2,3 по С70.40-5.у			84,6
		Поз. 4...6 по С80.40-5.у			
	1	Каркас КП80.40-10	1	1.011.1-10.1-1250	
С80.40-11.у		Поз. 2,3 по С70.40-5.у			100,3
		Поз. 4...6 по С80.40-5.у			
	1	Каркас КП80.40-11	1	1.011.1-10.1-1250	
С80.40-12.у		Поз. 2,3 по С70.40-5.у			117,7
		Поз. 4...6 по С80.40-5.у			
	1	Каркас КП80.40-12	1	1.011.1-10.1-1250	
С80.40-13.у		Поз. 2,3 по С70.40-5.у			146,8
		Поз. 4...6 по С80.40-5.у			
	1	Каркас КП80.40-13	1	1.011.1-10.1-1250	
С90.40-5.у		Поз. 2,3 по С70.40-5.у			52,0
		Поз. 4,5 по С80.40-5.у			
	1	Каркас КП 90.40-5	1	1.011.1-10.1-1250	
	6	Бетон класса В25, $м^3$	1,46		
С90.40-6.у		Поз. 2,3 по С70.40-5.у			52,0
		Поз. 4,5 по С80.40-5.у			
		Поз. 6 по С90.40-5.у			
	1	Каркас КП90.40-6	1	1.011.1-10.1-1250	
С90.40-8.у		Поз. 2,3 по С70.40-5.у			64,0
		Поз. 4,5 по С80.40-5.у			
		Поз. 6 по С90.40-5.у			
	1	Каркас КП90.40-8	1	1.011.1-10.1-1250	

Инв. № подл. 17416 | Подпись и дата | Взам. инв. №

Марка свай	Поз.	Наименование	Кол.	Обозначение документа	Расход стали, кг
С90.40-9.у		Поз. 2,3 по С70.40-5.у			77,9
		Поз. 4,5 по С80.40-5.у			
		Поз. 6 по С90.40-5.у			
	1	Каркас КП 90.40-9	1	1.011.1-10.1-1250	
С90.40-10.у		Поз. 2,3 по С70.40-5.у			93,6
		Поз. 4,5 по С80.40-5.у			
		Поз. 6 по С90.40-5.у			
	1	Каркас КП 90.40-10	1	1.011.1-10.1-1250	
С90.40-11.у		Поз. 2,3 по С70.40-5.у			111,2
		Поз. 4,5 по С80.40-5.у			
		Поз. 6 по С90.40-5.у			
	1	Каркас КП 90.40-11	1	1.011.1-10.1-1250	
С90.40-12.у		Поз. 2,3 по С70.40-5.у			130,6
		Поз. 4,5 по С80.40-5.у			
		Поз. 6 по С90.40-5.у			
	1	Каркас КП 90.40-12	1	1.011.1-10.1-1250	
С90.40-13.у		Поз. 2,3 по С70.40-5.у			163,2
		Поз. 4,5 по С80.40-5.у			
		Поз. 6 по С90.40-5.у			
	1	Каркас КП 90.40-13	1	1.011.1-10.1-1250	
С100.40-6.у		Поз. 2,3 по С70.40-5.у			57,5
		Поз. 5 по С80.40-5.у			
	1	Каркас КП 100.40-6	1	1.011.1-10.1-1250	
	4	Петля П13	2	1.011.1-10.1-1102	
	6	Бетон класса В25, м³	1,62		
С100.40-8.у		Поз. 2,3 по С70.40-5.у			70,8
		Поз. 4,6 по С100.40-6у			
		Поз 5 по С80.40-5.у			
	1	Каркас КП 100.40-8	1	1 011.1-10.1-1250	

Марка свай	Поз.	Наименование	Кол	Обозначение документа	Расход стали кг
С100.40-9.у		Поз. 2,3 по С70.40-5.у			86,2
		Поз.4,6 по С100.40-6.у			
		Поз. 5 по С80.40-5.у			
	1	Каркас КП 100.40-9	1	1.011.1-10.1-1250	
С100.40-10.у		Поз. 2,3 по С70.40-5.у			103,6
		Поз.4,6 по С100.40-6.у			
		Поз. 5 по С80.40-5.у			
	1	Каркас КП100.40-10	1	1.011.1-10.1-1250	
С100.40-11.у		Поз. 2,3 по С70 40-5.у			123
		Поз.4,6 по С100.40-6.у			
		Поз. 5 по С80.40-5.у			
	1	Каркас КП100.40-11	1	1.011.1-10.1-1250	
С100.40-12.у		Поз. 2,3 по С70.40-5.у			144,6
		Поз. 4,6 по С100.40-6 у			
		Поз. 5 по С80.40-5.у			
	1	Каркас КП100.40-12	1	1 011.1-10.1-1250	
С100.40-13.у		Поз.2,3 по С70.40-5.у			180,6
		Поз 4,6 по С100.40-6 у			
		Поз 5 по С80.40-5.у			
	1	Каркас КП100.40-13	1	1.011.1-10.1-1250	
С110.40-8.у		Поз.2,3 по С70.40-5.у			76,7
		Поз.4 по С100.40-6.у			
		Поз.5 по С80.40-5.у			
	1	Каркас КП110.40-8	1	1.011 1-10 1-1250	
	6	Бетон класса В30, м³	1,78		
С110.40-9.у		Поз. 2,3 по С70.40-5.у			93,5
		Поз.4 по С100.40-6.у			
		Поз. 5 по С80.40-5.у			
		Поз.6 по С110.40-8.у			
	1	Каркас КП110.40-9	1	1 011.1-10 1-1250	

Марка сваи	Поз.	Наименование	Кол.	Обозначение документа	Расход стали, кг
С110.40-10.у		Поз.2,3 по С70.40-5.у			112,6
		Поз.4 по С100.40-6.у			
		Поз.5 по С80.40-5.у			
		Поз.6 по С110.40-8.у			
	1	Каркас КП110.40-10	1	1.011.1-10.1-1250	
С110.40-11.у		Поз. 2,3 по С70.40-5.у			133,9
		Поз.4 по С100.40-6.у			
		Поз. 5 по С80.40-5.у			
		Поз.6 по С110.40-8.у			
	1	Каркас КП110.40-11	1	1.011.1-10.1-1250	
С110.40-12.у		Поз. 2,3 по С70.40-5.у			157,5
		Поз.4 по С100.40-6.у			
		Поз.5 по С80.40-5.у			
		Поз.6 по С110.40-8.у			
	1	Каркас КП110.40-12	1	1.011.1-10.1-1250	
С110.40-13.у		Поз.2,3 по С70.40-5.у			197,1
		Поз.4 по С100.40-6.у			
		Поз.5 по С80.40-5.у			
		Поз.6 по С110.40-8.у			
	1	Каркас КП110.40-13	1	1.011.1-10.1-1250	
С120.40-8.у		Поз. 2,3 по С70.40-5.у			82,5
		Поз.4 по С100.40-6.у			
		Поз.5 по С80.40-5.у			
	1	Каркас КП120.40-8	1	1.011.1-10.1-1250	
	6	Бетон класса В30, м^3	1,94		
С120.40-9.у		Поз. 2,3 по С70.40-5.у			100,8
		Поз.4 по С100.40-6.у			
		Поз.5 по С80.40-5.у			
		Поз.6 по С120.40-8.у			
	1	Каркас КП120.40-9	1	1.011.1-10.1-1250	

Марка свай	Поз	Наименование	Кол	Обозначение документа	Расход стали, кг
С120.40-10.у		Поз. 2,3 по С70.40-5.у			121,6
		Поз. 4 по С100.40-6.у			
		Поз. 5 по С80.40-5.у			
		Поз. 6 по С120.40-8.у			
	1	Каркас КП120.40-10	1	1.011.1-10.1-1250	
С120.40-11.у		Поз. 2,3 по С70.40-5.у			144,8
		Поз. 4 по С100.40-6.у			
		Поз. 5 по С80.40-5.у			
		Поз. 6 по С120.40-8.у			
	1	Каркас КП120.40-11	1	1.011.1-10.1-1250	
С120.40-12.у		Поз. 2,3 по С70.40-5.у			170,5
		Поз. 4 по С100.40-6.у			
		Поз. 5 по С80.40-5.у			
		Поз. 6 по С120.40-8.у			
	1	Каркас КП120.40-12	1	1.011.1-10.1-1250	
С120.40-13.у		Поз 2,3 по С70.40-5.у			213,5
		Поз. 4 по С100.40-6.у			
		Поз. 5 по С80.40-5.у			
		Поз. 6 по С120.40-8.у			
	1	Каркас КП120.40-13	1	1.011.1-10.1-1250	
С130.40-9.у		Поз. 2,3 по С70.40-5.у			109,3
		Поз. 5 по С80.40-5.у			
	1	Каркас КП130.40-9	1	1.011.1-10.1-1250	
	4	Петля П14	2	1.011.1-10.1-1102	
	6	Бетон класса В30, $м^3$	2,10		
С130.40-10.у		Поз. 2,3 по С70.40-5.у			131,8
		Поз. 4,6 по С130.40-9.у			
		Поз. 5 по С80.40-5.у			
	1	Каркас КП130.40-10	1	1.011.1-10.1-1250	

Инв. № подл. | 17416 | Подпись и дата | Взам. инв. №

Марка свай	Поз.	Наименование	Кол.	Обозначение документа	Расход стали, кг
С130.40-11.у		Поз. 2,3 по С70.40-5.у			156,9
		Поз. 4,6 по С130.40-9.у			
		Поз. 5 по С80.40-5.у			
	1	Каркас КП130.40-11	1	1.011.1-10.1-1250	
С130.40-12.у		Поз. 2,3 по С70.40-5.у			184,6
		Поз. 4,6 по С130.40-9.у			
		Поз. 5 по С80.40-5.у			
	1	Каркас КП130.40-12	1	1.011.1-10.1-1250	
С130.40-13.у		Поз. 2,3 по С70.40-5.у			231,1
		Поз. 4,6 по С130.40-9.у			
		Поз. 5 по С80.40-5.у			
	1	Каркас КП130.40-13	1	1.011.1-10.1-1250	
С140.40-9.у		Поз. 2,3 по С70.40-5.у			116,6
		Поз. 4 по С130.40-9.у			
		Поз. 5 по С80.40-5.у			
	1	Каркас КП140.40-9	1	1.011.1-10.1-1250	
	6	Бетон класса В30, $м^3$	2,26		
С140.40-10.у		Поз. 2,3 по С70.40-5.у			140,8
		Поз. 4 по С130.40-9.у			
		Поз. 5 по С80.40-5.у			
		Поз. 6 по С140.40-9.у			
	1	Каркас КП140.40-10	1	1.011.1-10.1-1250	
С140.40-11.у		Поз. 2,3 по С70.40-5.у			167,7
		Поз. 4 по С130.40-9.у			
		Поз. 5 по С80.40-5.у			
		Поз. 6 по С140.40-9.у			
	1	Каркас КП140.40-11	1	1.011.1-10.1-1250	

Марка свай	Поз.	Наименование	Кол.	Обозначение документа	Расход стали, кг
С140.40-12.у		Поз. 2, 3 по С70.40-5.у			197,5
		Поз. 4 по С130.40-9.у			
		Поз. 5 по С80.40-5.у			
		Поз. 6 по С140.40-9.у			
	1	Каркас КП140.40-12	1	1.011.1-10.1-1250	
С140.40-13.у		Поз. 2, 3 по С70.40-5.у			247,5
		Поз. 4 по С130.40-9.у			
		Поз. 5 по С80.40-5.у			
		Поз. 6 по С140.40-9.у			
	1	Каркас КП 140.40-13	1	1.011.1-10.1-1250	
С150.40-10.у		Поз. 2, 3 по С70.40-5.у			149,8
		Поз. 4 по С130.40-9.у			
		Поз. 5 по С80.40-5.у			
	1	Каркас КП 150.40-10	1	1.011.1-10.1-1250	
	6	Бетон класса В30, м^3	2,42		
С150.40-11.у		Поз. 2, 3 по С70.40-5.у			178,6
		Поз. 4 по С130.40-9.у			
		Поз. 5 по С80.40-5.у			
		Поз. 6 по С150.40-10.у			
	1	Каркас КП150.40-11	1	1.011.1-10.1-1250	
С150.40-12.у		Поз. 2, 3 по С70.40-5.у			210.5
		Поз. 4 по С130.40-9.у			
		Поз. 5 по С80.40-5.у			
		Поз. 6 по С150.40-10.у			
	1	Каркас КП150.40-12	1	1.011.1-10.1-1250	
С150.40-13.у		Поз. 2, 3 по С70.40-5.у			264 0
		Поз. 4 по С130.40-9.у			
		Поз. 5 по С80.40-5.у			
		Поз. 6 по С150.40-10.у			
	1	Каркас КП150.40-13	1	1.011.1-10.1-1250	

Марка свай	Поз.	Наименование	Кол	Обозначение документа	Расход стали, кг
С160.40-11.у		Поз. 2,3 по С70.40-5.у			190,9
		Поз. 5 по С80.40-5.у			
	1	Каркас КП160.40-11	1	1.011.1-10.1-1250	
	4	Петля П15	2	1.011.1-10.1-1102	
	6	Бетон класса В30, м^3	2,58		
С160.40-12.у		Поз. 2,3 по С70.40-5.у			224,8
		Поз. 4,6 по С160.40-11.у			
		Поз. 5 по С80.40-5.у			
	1	Каркас КП160.40-12	1	1.011.1-10.1-1250	
С160.40-13.у		Поз. 2,3 по С70.40-5.у			281,8
		Поз. 4,6 по С160.40-11.у			
		Поз. 5 по С80.40-5.у			
	1	Каркас КП160.40-13	1	1.011.1-10.1-1250	

Опалубочный чертеж см. 1.011.1-10.1-2000ФЧ
Арматура: класса А-I по ГОСТ 5781-82

Инв. № подл. | Подпись и дата | Взам. инв. №

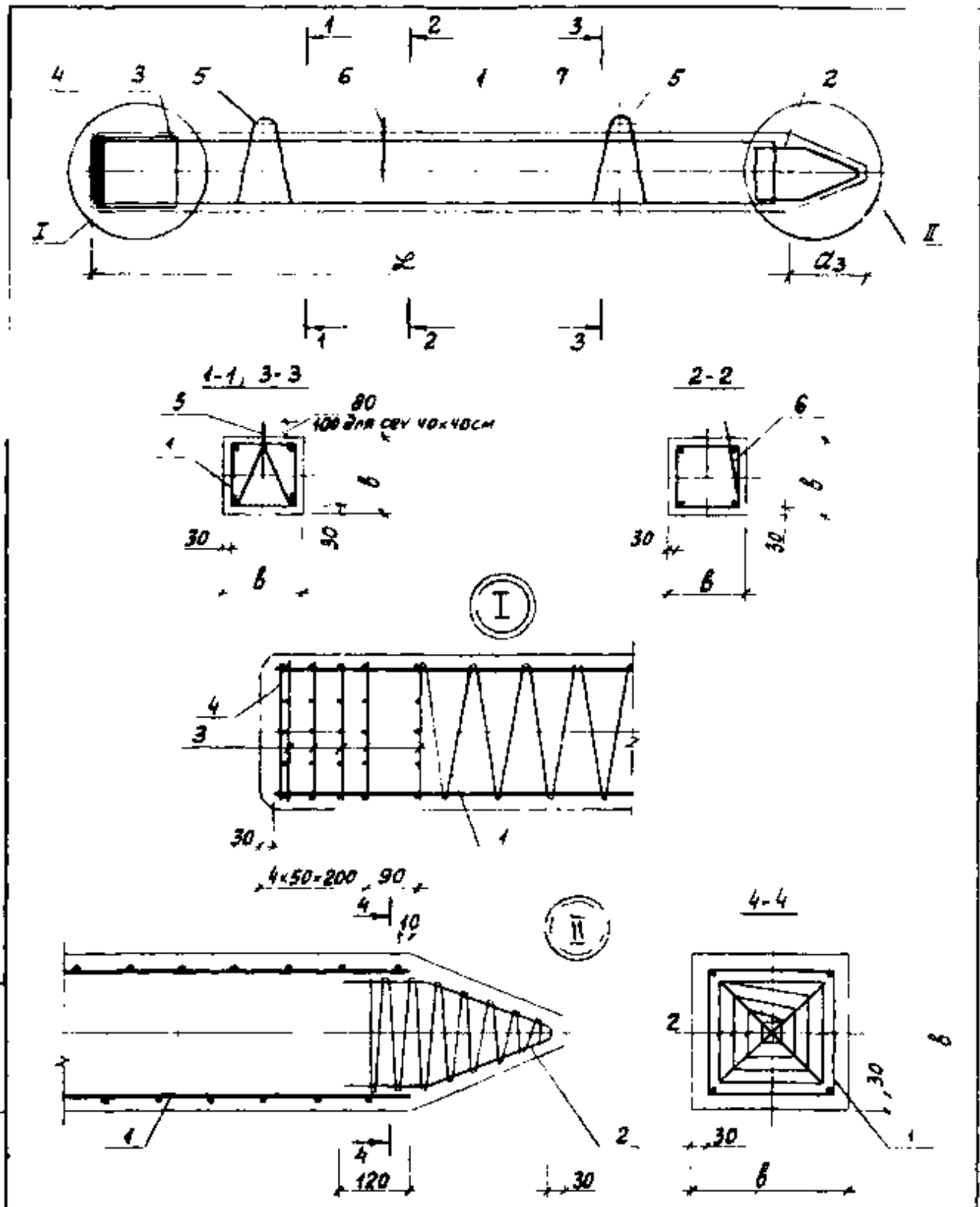

Н.контр.	Левашов			1.011.1 – 10.1 – 2200			
Нач. по-ч	Лешин			Арматурный чертеж сваи С70.30-4.1.у ... С160.40-13.1.у	Стадия	Лист	Листов
ГИП	Филиппов				Р	1	23
Вед. инж.	Горюшин				Фундаментпроект		
Инженер	Мартынова						
Провер.	Горюшин						

Инв. № подл. 17416 | Подпись и дата | Взам. инв. №

Свая	Поз	Наименование	Кол.	Обозначение документа	Сталь, кг
С70.30-4.1у	1	Каркас КП70.30-4.1	1	1.011.1-10.1-1230	36,5
	2	Каркас КП№3	1	1.011.1-10.1-1260	
	3	Сетка С3	5	1.011.1-10.1-1101	
	4	Сетка С6	1	1.011.1-10.1-2101	
	5	Петля П4	2	1.011.1-10.1-1101	
	7	Бетон класса В20, м³	0,64		
С70.30-5.1у		Поз 2...5,7 по С70.30-4.1у			36,5
	1	Каркас КП70.30-5.1	1	1.011.1-10.1-1230	
С70.30-6.1у		Поз. 2...5,7 по С70.30-4.1у			36,5
	1	Каркас КП70.30-6.1	1	1.011.1-10.1-1230	
С70.30-8.1у		Поз. 2...5,7 по С70.30-4.1у			45,5
	1	Каркас КП70.30-8.1	1	1.011.1-10.1-1230	
С70.30-9.1у		Поз 2...5,7 по С70.30-4.1у			55,8
	1	Каркас КП70.30-9.1	1	1.011.1-10.1-1230	
С80.30-4.1у		Поз 2...5 по С70.30-4.1у			40,9
	1	Каркас КП80.30-4.1	1	1.011.1-10.1-1230	
	6	ФІСАІ. ℓ=250; 0,15кг	1	без черт.	
	7	Бетон класса В25, м³	0,73		
С80.30-5.1у		Поз 2...5 по С70.30-4.1у			40,9
		Поз 6,7 по С80.30-4.1у			
	1	Каркас КП80.30-5.1	1	1.011.1-10.1-1230	
С80.30-6.1у		Поз. 2...5 по С70.30-4.1у			40,9
		Поз 6,7 по С80.30-4.1у			
	1	Каркас КП80.30-6.1	1	1.011.1-10.1-1230	
С80.30-8.1у		Поз. 2...5 по С70.30-4.1у			51,2
		Поз 6,7 по С80.30-4.1у			
	1	Каркас КП80.30-8.1	1	1.011.1-10.1-1230	
С80.30-9.1у		Поз 2...5 по С70.30-4.1у			63,0
		Поз 6,7 по С80.30-4.1у			
	1	Каркас КП80.30-9.1	1	1.011.1-10.1-1230	

Марка свай	Поз.	Наименование	Кол	Обозначение документа	Расход стали кг
С80.30-10.1у		Поз. 2...5 по С70.30-4.1.у			76,4
		Поз. 6,7 по С80.30-4.1.у			
	1	Каркас КП80.30-10.1	1	1.011.1-10.1-1230	
С80.30-11.1у		Поз. 2...5 по С70.30-4.1.у			91,3
		Поз. 6,7 по С80.30-4.1.у			
	1	Каркас КП80.30-11.1	1	1.011.1-10.1-1230	
С90.30-5.1у		Поз. 2...5 по С70.30-4.1.у			65,2
		Поз. 6 по С80.30-4.1.у			
	1	Каркас КП90.30-5.1	1	1.011.1-10.1-1230	
	7	Бетон класса В25, м³	0,82		
С90.30-6.1у		Поз. 2...5 по С70.30-4.1.у			75,2
		Поз. 6 по С80.30-4.1.у			
		Поз. 7 по С90.30-5.1.у			
	1	Каркас КП90.30-6.1	1	1.011.1-10.1-1230	
С90.30-8.1.у		Поз. 2...5 по С70.30-4.1.у			84,7
		Поз. 6 по С80.30-4.1.у			
		Поз. 7 по С90.35-5.1.у			
	1	Каркас КП90.30-8.1	1	1.011.1-10.1-1230	
С90.30-9.1у		Поз. 2...5 по С70.30-4.1.у			70,0
		Поз. 6 по С80.30-4.1.у			
		Поз. 7 по С90.30-5.1.у			
	1	Каркас КП90.30-9.1	1	1.011.1-10.1-1230	
С90.30-10.1у		Поз. 2...5 по С70.30-4.1.у			85,1
		Поз 6 по С80.30-4.1.у			
		Поз. 7 по С90.30-5.1.у			
	1	Каркас КП90.30-10.1	1	1.011.1-10.1-1230	
С90.30-11.1у		Поз. 2...5 по С70.30-4.1.у			102,0
		Поз. 6 по С80.30-4.1.у			
		Поз. 7 по С90.30-5.1.у			
	1	Каркас КП90.30-11.1	1	1.011.1-10.1-1230	

Инв. № подл. | Подпись и дата | Взам. инв. №
17416

Марка сваи	Поз.	Наименование	Кол	Обозначение документа	Расход стали, кг
С100.30-6.1.у		Поз. 2...4 по С70.30-4.1.у		1.011.1-10.1-1230	50,2
		Поз. 6 по С80.30-4.1.у			
	1	Каркас КП100.30-6.1	1	1.011 1-10.1-1230	
	5	Петля П5	2	1 011.1-10.1-1102	
	7	Бетон класса В25, м³	0,91		
С100.30-8.1.у		Поз. 2...4 по С70.30-4.1.у			63,1
		Поз. 6 по С80.30-4.1.у			
		Поз. 5,7 по С100.30-6.1.у			
	1	Каркас КП100.30-8.1	1	1 011 1-10.1-1230	
С100.30-9.1.у		Поз. 2...4 по С70.30-4.1.у			77,8
		Поз. 6 по С80.30-4.1.у			
		Поз. 5,7 по С100.30-6.1.у			
	1	Каркас КП100.30-9.1	1	1.011.1-10.1-1230	
С100.30-10.1.у		Поз. 2...4 по С70.30-4.1.у			94,6
		Поз. 6 по С80.30-4.1.у			
		Поз. 5,7 по С100.30-6.1.у			
	1	Каркас КП100.30-10.1	1	1 011 1-10.1-1230	
С100.30-11.1.у		Поз. 2...4 по С70.30-4.1.у			113,4
		Поз. 6 по С80 30-4.1.у			
		Поз. 5,7 по С100.30-6.1.у			
	1	Каркас КП100.30-11.1	1	1.011.1-10.1-1230	
С100.30-12.1.у		Поз. 2...4 по С70.30-4.1.у			133,7
		Поз. 6 по С80.30-4.1.у			
		Поз 5,7 по С100.30-6.1.у			
	1	Каркас КП100.30-12.1	1	1.011.1-10.1-1230	
С100.30-13.1.у		Поз. 2...4 по С70.30-4.1.у			168,4
		Поз. 6 по С80.30-4.1.у			
		Поз. 5,7 по С100.30-6.1.у			
	1	Каркас КП100.30-13.1	1	1.011.1-10.1-1230	

Марка свай	Поз.	Наименование	Кол.	Обозначение документа	Расход стали, кг
С110.30-8.1.у		Поз. 2...4 по С70.30-4.1.у			68,6
		Поз. 5 по С100.30-6.1.у			
		Поз. 6 по С80.30-4.1.у			
	1	Каркас КП110.30-8.1	1	1.011.1-10 1-1230	
	7	Бетон класса В25, м³	1,00		
С110.30-9.1.у		Поз. 2...4 по С70.30-4.1.у			84,9
		Поз. 5 по С100.30-6.1.у			
		Поз. 6 по С80.30-4.1.у			
		Поз. 7 по С110.30-8.1.у			
	1	Каркас КП110.30-9.1.у	1	1.011.1-10.1-1230	
С110.30-10.1.у		Поз. 2...4 по С70.30-4.1.у			103,3
		Поз. 5 по С100.30-6.1.у			
		Поз. 6 по С80.30-4.1.у			
		Поз. 7 по С110.30-8.1.у			
	1	Каркас КП110.30-10.1	1	1.011.1-10.1-1230	
С110.30-11.1.у		Поз. 2...4 по С70.30-4.1.у			124,0
		Поз. 5 по С100.30-6.1.у			
		Поз. 6 по С80.30-4.1.у			
		Поз. 7 по С110.30-8.1.у			
	1	Каркас КП110.30-11.1	1	1.011.1-10.1-1230	
С110.30-12.1.у		Поз. 2...4 по С70.30-4.1.у			146,3
		Поз. 5 по С100.30-6.1.у			
		Поз. 6 по С80.30-4.1.у			
		Поз. 7 по С110.30-8.1.у			
	1	Каркас КП110.30-12.1	1	1.011.1-10.1-1230	
С110.30-13.1.у		Поз. 2...4 по С70.30-4.1.у			184,5
		Поз. 5 по С100.30-6.1.у			
		Поз. 6 по С80.30-4.1.у			
		Поз. 7 по С110.30-8.1.у			
	1	Каркас КП110.30-13.1	1	1.011.1-10 1-1230	

Инв. № подл. 17416 | Подпись и дата | Взам. инв. №

Марка свай	Поз	Наименование	Кол	Обозначение документа	Расход стали, кг
С120.30-8.1.у		Поз. 2...4 по С70.30-4.1.у			74,2
		Поз 5 по С100.30-6.1.у			
		Поз. 6 по С80.30-4.1.у			
	1	Каркас КП 120.30-8.1	1	1.011.1-10 1-1230	
	7	Бетон класса В25, м³	1,09		
С120 30-9.1.у		Поз. 2...4 по С70.30-4.1.у			91,9
		Поз 5 по С100. 30-6.1.у			
		Поз. 6 по С80. 30-4.1.у			
		Поз.7 по С120. 30-8.1.у			
	1	Каркас КП 120. 30-9.1	1	1 011.1-10 1-1230	
С120 30-10.1.у		Поз 2...4 по С70. 30-4.1.у			112,0
		Поз. 5 по С100. 30-6.1.у			
		Поз. 6 по С80 30-4.1.у			
		Поз.7 по С120. 30-8.1.у			
	1	Каркас КП 120. 30-10.1	1	1 011 1-10 1-1230	
С120. 30-11.1.у		Поз. 2...4 по С70. 30-4.1.у			134,6
		Поз 5 по С100. 30-6.1.у			
		Поз. 6 по С80. 30-4.1.у			
		Поз.7 по С120. 30-8.1.у			
	1	Каркас КП 120. 30-11.1	1	1 011 1-10 1-1230	
С120 30-12.1.у		Поз. 2...4 по С70. 30-4.1.у			159,0
		Поз. 5 по С100. 30-6.1.у			
		Поз. 6 по С80. 30-4.1.у			
		Поз.7 по С120. 30-8.1.у			
	1	Каркас КП 120. 30-12.1	1	1.011.1-10 1-1230	
С120.30-13.1.у		Поз. 2...4 по С70. 30-4.1.у			200 6
		Поз. 5 по С100. 30-6.1.у			
		Поз. 6 по С80. 30- 4. 1.у			
		Поз.7 по С120. 30-8.1.у			
	1	Каркас КП 120.30-13.1	1	1.011 1-10 1-1230	

Марка сваи	Поз	Наименование	Кол	Обозначение документа	Расход стали, кг
С70.35-4.1.у	1	Каркас КП70.35-4.1	1	1.011.1-10.1-1240	38,9
	2	Каркас КП№4	1	1.011.1-10.1-1260	
	3	Сетка С4	5	1.011.1-10.1-1101	
	4	Сетка С7	1	1.011.1-10.1-2101	
	5	Петля П6	2	1.011.1-10.1-1102	
	7	Бетон класса В25, м³	0,88		
С70.35-5.1.у		Поз.2...5,7 по С70.35-4.1.у			38,9
	1	Каркас КП70.35-5.1	1	1.011.1-10.1-1240	
С70.35-6.1.у		Поз.2...5,7 по С70.35-4.1.у			38,9
	1	Каркас КП70.35-6.1	1	1.011.1-10.1-1240	
С70.35-8.1.у		Поз.2...5,7 по С70.35-4.1.у			47,8
	1	Каркас КП70.35-8.1	1	1.011.1-10.1-1240	
С70.35-9.1.у		Поз 2...5,7 по С70.35-4.1.у			58,1
	1	Каркас КП70.35-9.1	1	1.011.1-10.1-1240	
С70.35-10.1.у		Поз.2...5,7 по С70.35-4.1.у			69,9
	1	Каркас КП70.35-10.1	1	1.011.1-10.1-1240	
С80.35-5.1.у		Поз.2...4 по С70.35-4.1.у			44,2
	1	Каркас КП80.35-5.1	1	1.011.1-10.1-1240	
	5	Петля П7	2	1.011.1-10.1-1102	
	6	ф10АI, ℓ=250; 0,15 кг	1	без черт.	
	7	Бетон класса В25, м³	1,00		
С80.35-6.1.у		Поз.2...4 по С70.35-4.1.у			44,2
		Поз.5...7 по С80.35-5.1.у			
	1	Каркас КП80.35-6.1	1	1.011.1-10.1-1240	
С80.35-8.1.у		Поз.2...4 по С70.35-4.1.у			54,5
		Поз.5...7 по С80.35-5.1.у			
	1	Каркас КП80.35-8.1	1	1.011.1-10.1-1240	
С80.35-9.1.у		Поз 2...4 по С70.35-4.1.у			66,3
		Поз.5...7 по С80.35-5.1.у			
	1	Каркас КП80.35-9.1	1	1.011.1-10.1-1240	

Инв.№подл. 17416 | Подпись и дата | Взам.инв.№

Марка сбор	Поз	Наименование	Кол	Обозначение документа	Расход стали, кг
С80.35-10.1.у		Поз 2...4 по С70.35-4.1.у			79,7
		Поз 5...7 по С80.35-5.1.у			
	1	Каркас К780.35-10.1	1	1.011.1-10.1-12ч0	
С80.35-11.1.у		Поз 2...4 по С70.35-4.1.у			94 6
		Поз. 5...7 по С80.35-5.1.у			
	1	Каркас КП80.35-11.1	1	1 011 1-10 1-12ч0	
С90.35-5.1.у		Поз. 2. 4 по С70.35-4.1 у			48,6
		Поз. 5,6 по С80.35-5.1.у			
	1	Каркас КП90.35-5.1	1	1.011.1-10.1-12ч0	
	7	Бетон класса В25, м³	1,12		
С90.35-6.1.у		Поз.2...4 по С70.35-4.1.у			48,6
		Поз. 5,6 по С80.35-5.1.у			
		Поз.7 по С90.35-5.1.у			
	1	Каркас КП90.35-6.1	1	1 011.1-10.1-12ч0	
С90 35-8.1.у		Поз. 2...4 по С70.35-4.1.у			60,2
		Поз. 5,6 по С80.35-5.1.у			
		Поз. 7 по С90 35-5.1 у			
	1	Каркас КП90.35-8.1	1	1 011.1-10.1-12ч0	
С90.35-9.1.у		Поз. 2...4 по С70.35-4.1.у			73,4
		Поз. 5,6 по С80.35-5.1.у			
		Поз.7 по С90.35-5.1.у			
	1	Каркас КП90.35-9.1	1	1.011.1-10.1-12ч0	
С90.35- 0 1		Поз 2...4 по С70.35-4.1.у			88,5
		Поз. 5,6 по С80.35-5.1.у			
		Поз. 7 по С90.35-5.1.у			
	1	Каркас КП90.35-10.1	1	1.011.1-10.1-12ч0	
С90.35-11.1.у		Поз. 2...4 по С70.35-4.1.у			105,4
		Поз. 5,6 по С80 35-5.1.у			
		Поз.7 по С90.35-5.1.у			
	1	Каркас КП90.35-11.1	1	1.011.1-10.1-12ч0	

Марка свай	Поз.	Наименование	Кол	Обозначение документа	Расход стали, кг
С90.35-12.1.у		Поз 2..4 по С70.35-4.1.у			123,7
		Поз. 5,6 по С80.35-5.1.у			
		Поз 7 по С90.35-5.1.у			
	1	Каркас КП90.35-12.1	1	1.011.1-10.1-1240	
С100.35-6.1.у		Поз. 2...4 по С70 35-4.1.у			53,8
		Поз. 6 по С80.35-5.1.у			
	1	Каркас КП100 35-6.1	1	1.011.1-10.1-1240	
	5	Петля ПВ	2	1.011.1-10.1-1102	
	7	Бетон класса В25, м³	1,24		
С100 35-8.1.у		Поз 2...4 по С70.35-4.1.у			66,7
		Поз 5,7 по С100.35-6.1.у			
		Поз 6 по С80.35-5.1.у			
	1	Каркас КП100.35-8.1	1	1.011 1-10.1-1240	
С100.35-9.1.у		Поз.2...4 по С70.35-4.1.у			81,4
		Поз 5,7 по С100.35-6.1.у			
		Поз.6 по С80.35-5.1.у			
	1	Каркас КП100.35-9.1	1	1.011.1-10.1-1240	
С100.35-10.1.у		Поз. 2...4 по С70.35-4.1.у			98,2
		Поз. 5,7 по С100.35-6.1.у			
		Поз. 6 по С80.35-5.1.у			
	1	Каркас КП100.35-10.1	1	1011.1-10.1-1240	
С100 35-11.1.у		Поз. 2...4 по С70.35-4.1.у			116,9
		Поз 5,7 по С100.35-6.1.у			
		Поз. 6 по С80.35-5.1.у			
	1	Каркас КП100.35-11.1	1	1 011 1-10.1-1240	
С100.35-12.1.у		Поз. 2..4 по С70.35-4.1.у			137,3
		Поз. 5,7 по С100.35-6.1.у			
		Поз.6 по С80.35-5.1.у			
	1	Каркас КП100.35-12.1	1	1.011 1-10.1-1240	

Инв.№ подл. 17416 | Подпись и дата | Взам.инв.№

Марка свай	Поз	Наименование	Кол	Обозначение документа	Расход стали, кг
С35-13.1у		Поз. 2...4 по С70.35-4.1.у			171,9
		Поз 5,7 по С100.35-6.1.у			
		Поз 6 по С80 35-5.1.у			
	1	Каркас КП100.35-13.1	1	1.011.1-10.1-1240	
С110.35-8.1.у		Поз 2...4 по С70.35-4.1.у			72,4
		Поз. 5 по С100.35-6.1.у			
		Поз 6 по С80.35-5.1.у			
	1	Каркас КП110.35-8.1	1	1.011.1-10.1-1240	
	7	Бетон класса В25, м³	1,37		
С110.35-9.1.у		Поз 2...4 по С70.35-4.1.у			88,6
		Поз 5 по С100.35-6.1.у			
		Поз 6 по С80.35-5.1.у			
		Поз 7 по С110.35-8.1.у			
	1	Каркас КП110.35-9.1	1	1.011.1-10.1-1240	
С110.35-10.1.у		Поз. 2...4 по С70.35-4.1.у			107,0
		Поз. 5 по С100.35-6 1.у			
		Поз. 6 по С80.35-5.1.у			
		Поз 7 по С110.35-8.1.у			
	1	Каркас КП110.35-10.1	1	1.011.1-10 1-1240	
С110 35-11.1.у		Поз 2...4 по С70.35-4.1.у			127,7
		Поз 5 по С100.35-6.1.у			
		Поз. 6 по С80.35-5.1.у			
		Поз 7 по С110.35-8.1.у			
	1	Каркас КП110.35-11.1	1	1.011.1-10.1-1240	
С110.35-12.1.у		Поз. 2...4 по С70.35-4.1.у			150,0
		Поз. 5 по С100.35-6.1.у			
		Поз. 6 по С80.35-5.1.у			
		Поз. 7 по С110.35-8 1.у			
	1	Каркас КП110.35-12.1	1	1.011.1-10.1-1240	

Марка свай	Поз.	Наименование	Кол	Обозначение документа	Расход стали, кг
		Поз. 2...4 по С70.35-4.1.у			
		Поз. 5 по С100.35-6.1.у			
С110.35-13.1.у		Поз. 6 по СВ0.35-5.1.у			188.2
		Поз. 7 по С110.35-8.1.у			
	1	Каркас КП110.35-13.1	1	1.011.1-10.1-1240	
		Поз. 2...4 по С70.35-4.1.у			
		Поз. 5 по С100.35-6.1.у			
С120.35-8.1.у		Поз. 6 по СВ0.35-5.1.у			78.1
	1	Каркас КП120.35-8.1	1	1.011.1-10.1-1240	
	2	Бетон класса В25, м³	1,49		
		Поз. 2...4 по С70.35-4.1.у			
		Поз. 5 по С100.35-6.1.у			
С120.35-9.1.у		Поз. 6 по СВ0.35-5.1.у			35.8
		Поз. 7 по С120.35-8.1.у			
	1	Каркас КП120.35-9.1	1	1.011.1-10.1-1240	
		Поз. 2...4 по С70.35-4.1.у			
		Поз. 5 по С100.35-6.1.у			
С120.35-10.1.у		Поз. 6 по СВ0.35-5.1.у			115.9
		Поз. 7 по С120.35-8.1.у			
	1	Каркас КП120.35-10.1	1	1.011.1-10.1-1240	
		Поз. 2...4 по С70.35-4.1.у			
		Поз. 5 по С100.35-6.1.у			
С120.35-11.1.у		Поз. 6 по СВ0.35-5.1.у			33
		Поз. 7 по С120.35-8.1.у			
	1	Каркас КП120.35-11.1	1	1.011.1-10.1-1240	
		Поз. 2...4 по С70.35-4.1.у			
		Поз. 5 по С100.35-6.1.у			
С120.35-12.1.у		Поз. 6 по СВ0.35-5.1.у			62.8
		Поз. 7 по С120.35-8.1.у			
	1	Каркас КП120.35-12.1	1	1.011.1-10.1-1240	

Марка свай	Поз.	Наименование	Кол.	Обозначение документа	Расход стали, кг
С120.35-13.1.у		Поз. 2...4 по С70.35-4.1.у			204,5
		Поз. 5 по С120.35-6.1.у			
		Поз. 6 по С80.35-5.1.у			
		Поз. 7 по С120.35-8.1.у			
	1	Каркас КП120.35-13.1	1	1.011.1-10.1-1240	
С130.35-8.1.у		Поз. 2...4 по С70.35-4.1.у			84,8
		Поз. 6 по С80.35-5.1.у			
	1	Каркас КП130.35-8.1	1	1.011.1-10.1-1240	
	5	Петля ПЭ	2	1.011.1-10.1-1102	
	7	Бетон класса В30, $м^3$	1,61		
С130.35-9.1.у		Поз. 2...4 по С70.35-4.1.у			104,0
		Поз. 5,7 по С130.35-8.1.у			
		Поз. 6 по С80.35-5.1.у			
	1	Каркас КП130.35-9.1	1	1.011.1-10.1-1240	
С130.35-10.1.у		Поз. 2...4 по С70.35-4.1.у			125,8
		Поз. 5,7 по С130.35-8.1.у			
		Поз. 6 по С80.35-5.1.у			
	1	Каркас КП130.35-10.1	1	1.011.1-10.1-1240	
С130.35-11.1.у		Поз. 2...4 по С70.35-4.1.у			150,1
		Поз. 5,7 по С130.35-8.1.у			
		Поз. 6 по С80.35-5.1.у			
	1	Каркас КП130.35-11.1	1	1.011.1-10.1-1240	
С130.35-12.1.у		Поз. 2...4 по С70.35-4.1.у			176,6
		Поз. 5,7 по С130 35-8.1.у			
		Поз. 6 по С80.35-5.1.у			
	1	Каркас КП130 35-12.1	1	1.011 1-10.1-1240	
С130.35-13.1.у		Поз. 2...4 по С70.35-4.1.у			221,7
		Поз. 5,7 по С130.35-8.1.у			
		Поз. 6 по С80.35-5.1.у			
	1	Каркас КП130.35-13.1	1	1.011.1-10.1-1240	

Марка свай	Поз.	Наименование	Кол.	Обозначение документа	Расход стали, кг
С140.35-9.1.у		Поз. 2...4 по С70.35-4.1.у			111,1
		Поз. 5 по С130.35-8.1.у			
		Поз. 6 по С80.35-5.1.у			
	1	Каркас КП140.35-9.1	1	1.011.1-10.1-1240	
	7	Бетон класса В30, м³	1,73		
С140.35-10.1.у		Поз. 2...4 по С70.35-4.1.у			134,6
		Поз. 5 по С130.35-8.1.у			
		Поз. 6 по С80.35-5.1.у			
		Поз. 7 по С140.35-9.1.у			
	1	Каркас КП140.35-10.1	1	1.011.1-10.1-1240	
С140.35-11.1.у		Поз. 2...4 по С70.35-4.1.у			160,9
		Поз. 5 по С130.35-8.1.у			
		Поз. 6 по С80.35-5.1.у			
		Поз. 7 по С140.35-9.1.у			
	1	Каркас КП140.35-11.1	1	1.011.1-10.1-1240	
С140.35-12.1.у		Поз. 2...4 по С70.35-4.1.у			189,4
		Поз. 5 по С130.35-8.1.у			
		Поз. 6 по С80.35-5.1.у			
		Поз. 7 по С140.35-9.1.у			
	1	Каркас КП140.35-12.1	1	1.011.1-10.1-1240	
С140.35-13.1.у		Поз. 2...4 по С70.35-4.1.у			238,0
		Поз. 5 по С130.35-8.1.у			
		Поз. 6 по С80.35-5.1.у			
		Поз. 7 по С140.35-9.1.у			
	1	Каркас КП140.35-13.1	1	1.011.1-10.1-1240	
С150.35-10.1.у		Поз. 2...4 по С70.35-4.1.у			143,5
		Поз. 5 по С130.35-8.1.у			
		Поз. 6 по С80.35-5.1.у			
	1	Каркас КП150.35-10.1	1	1.011.1-10.1-1240	
	7	Бетон класса В30, м³	1,86		

Инв. № подл. 17416 | Подпись и дата | Взам. инв. №

Марка сваи	Поз.	Наименование	Кол	Обозначение документа	Расход стали, кг
С150.35-11.1.у		Поз 2..4 по С70.35-4.1.у			171,6
		Поз. 5 по С130.35-8.1.у			
		Поз.6 по С80.35-5.1.у			
		Поз 7 по С150.35-10.1.у			
	1	Каркас КП150 35-11.1	1	1.011 1-10 1-1240	
С150 35-12.1.у		Поз 2...4 по С70.35-4.1.у			202,2
		Поз. 5 по С130 35-8.1.у			
		Поз 6 по С80.35-5.1.у			
		Поз 7 по С150 35-10.1.у			
	1	Каркас КП150 35-12.1	1	1.011 1-10 1-1240	
С150 35-13 1у		Поз 2 ... по С70 35-4.1.у			254 2
		Поз 5 по С130 35-8.1 у			
		Поз 6 по С80. 35-5.1.у			
		Поз 7 по С150.35-10.1.у			
	1	Каркас КП150 35-13.1	1	1011 1-10 1-1240	
С160 35-10 1у		Поз 2 4 по С70 35-4 1у			152 3
		Поз 5 по С130 35-8 1.у			
		Поз 6 по С80 35-5 1 у			
	1	Каркас КП160 35-10.1	1	1011 1-10 1-1240	
	2	Бетон класса В30, м³	198		
С160 35-11.1.у		Поз 2. 4 по С70 35-4.1.у			182,4
		Поз 5 по С130 35-8 1 у			
		Поз 6 по С80.35-5.1 у			
		Поз 7 по С160 35-10.1.у			
	1	Каркас КП 160.35-11 1	1	1 011 1-10.1-1240	
С160.35-12.1.у		Поз 2 . 4 по С70. 35-4 1 у			214 9
		Поз 5 по С130.35-8.1.у			
		Поз 6 по С80. 35-5.1.у			
		Поз 7 по С160 35-10.1 у			
	1	Каркас КП 160.35-12.1	1	1 011.1-10 1-1240	

Марка сборной единицы	Поз.	Наименование	Кол.	Обозначение документа	Расход стали, кг
		Поз. 2. 4 по С70.35-4.1.у			
		Поз. 5 по С130.35-8.1.у			
С160.35-13.1у		Поз. 6 по С80.35-5.1.у			270,5
		Поз. 7 по С160.35-10.1.у			
	1	Каркас КП160.35-13.1	1	1.011.1-10.1-1240	
	1	Каркас КП70.40-5.1	1	1.011.1-10.1-1250	
	2	Каркас КП05	1	1.011.1-10.1-1260	
	3	Сетка С5	5	1.011.1-10.1-1101	
С70.40-5.1.у	4	Сетка С8	1	1.011.1-10.1-2101	42,2
	5	Петля П11	2	1.011.1-10.1-1102	
	7	Бетон класса В25, м³	1,14		
С70.40-6.1.у		Поз. 2...5,7 по С70.40-5.1.у			42,2
	1	Каркас КП70.40-6.1	1	1.011.1-10.1-1250	
С70.40-8.1.у		Поз. 2...5,7 по С70.40-5.1.у			51,1
	1	Каркас КП70.40-8.1	1	1.011.1-10.1-1250	
С70.40-9.1.у		Поз. 2...5,7 по С70.40-5.1.у			61,4
	1	Каркас КП70.40-9.1	1	1.011.1-10.1-1250	
С70.40-10.1.у		Поз. 2...5,7 по С70.40-5.1.у			73,2
	1	Каркас КП70.40-10.1	1	1.011.1-10.1-1250	
С70.40-11.1.у		Поз. 2...5,7 по С70.40-5.1.у			86,3
	1	Каркас КП70.40-11.1	1	1.011.1-10.1-1250	
С70.40-12.1.у		Поз. 2...5,7 по С70.40-5.1.у			100,5
	1	Каркас КП70.40-12.1	1	1.011.1-10.1-1250	
		Поз. 2...7 по С70.40-5.1.у			
	1	Каркас КП80.40-5.1	1	1.011.1-10.1-1250	
С80.40-5.1.у	5	Петля П12	2	1.011.1-10.1-1102	47,8
	6	Ф10АI, ℓ=250, 0,15 кг	1	без черт	
	7	Бетон класса В25, м³	1,30		

Марка свай	Поз.	Наименование	Кол	Обозначение документа	Расход стали, кг
С80.40-6.1.у		Поз. 2...4 по С70.40-5.1.у			47,8
		Поз. 5...7 по С80.40-5.1.у			
	1	Каркас КП80.40-6.1	1	1.011.1-10.1-1250	
С80.40-8.1.у		Поз. 2...4 по С70.40-5.1.у			58,1
		Поз. 5...7 по С80.40-5.1.у			
	1	Каркас КП80.40-8.1	1	1.011.1-10.1-1250	
С80.40-9.1.у		Поз. 2...4 по С70.40-5.1.у			69,9
		Поз. 5...7 по С80.40-5.1.у			
	1	Каркас КП80.40-9.1	1	1.011.1-10.1-1250	
С80.40-10.1.у		Поз. 2...4 по С70.40-5.1.у			83,3
		Поз. 5..7 по С80.40-5.1.у			
	1	Каркас КП80.40-10.1	1	1.011.1-10.1-1250	
С80.40-11.1.у		Поз. 2...4 по С70.40-5.1.у			98,2
		Поз. 5...7 по С80.40-5.1.у			
	1	Каркас КП80.40-11.1	1	1.011.1-10.1-1250	
С80.40-12.1.у		Поз. 2...4 по С70.40-5.1.у			114,5
		Поз. 5...7 по С80.40-5.1.у			
	1	Каркас КП80.40-12.1	1	1.011.1-10.1-1250	
С80.40-13.1.у		Поз. 2...4 по С70.40-5.1.у			142,2
		Поз. 5...7 по С80.40-5.1.у			
	1	Каркас КП80.40-13.1	1	1.011.1-10.1-1250	
С90.40-5.1.у		Поз. 2...4 по С70.40-5.1.у			52,4
		Поз. 5,6 по С80.40-5.1.у			
	1	Каркас КП90.40-5.1	1	1.011.1-10.1-1250	
	7	Бетон класса В25, м³	1,46		
С90.40-6.1.у		Поз. 2...4 по С70.40-5.1.у			52,4
		Поз. 5,6 по С80.40-5.1.у			
		Поз.7 по С90.40-5.1.у			
	1	Каркас КП90.40-6.1	1	1.011.1-10.1-1250	

Марка сваи	Поз.	Наименование	Кол.	Обозначение документа	Расход стали, кг
С90.40-8.1.у		Поз. 2...4 по С70.40-5.1.у			63,9
		Поз. 5,6 по С80.40-5.1.у			
		Поз.7 по С90.40-5.1.у			
	1	Каркас КП90.40-8.1	1	1.011.1-10.1-1250	
С90.40-9.1.у		Поз. 2...4 по С70.40-5.1.у			77,2
		Поз. 5,6 по С80.40-5.1.у			
		Поз.7 по С90.40-5.1.у			
	1	Каркас КП90.40-9.1	1	1.011.1-10.1-1250	
С90.40-10.1.у		Поз. 2...4 по С70.40-5.1.у			92,3
		Поз. 5,6 по С80.40-5.1.у			
		Поз.7 по С90.40-5.1.у			
	1	Каркас КП90.40-10.1	1	1.011.1-10.1-1250	
С90.40-11.1.у		Поз. 2...4 по С70.40-5.1.у			109,2
		Поз. 5,6 по С80.40-5.1.у			
		Поз.7 по С90.40-5.1.у			
	1	Каркас КП90.40-11.1	1	1.011.1-10.1-1250	
С90.40-12.1.у		Поз. 2...4 по С70.40-5.1.у			127,4
		Поз. 5,6 по С80.40-5.1.у			
		Поз.7 по С90.40-5.1.у			
	1	Каркас КП 90.40-12.1	1	1.011.1-10.1-1250	
С90.40-13.1.у		Поз. 2...4 по С70.40-5.1.у			158,6
		Поз. 5,6 по С80.40-5.1.у			
		Поз.7 по С90.40-5.1.у			
	1	Каркас КП90.40-13.1	1	1.011.1-10.1-1250	
С100.40-6.1.у		Поз. 2...4 по С70.40-5.1.у			57,9
		Поз. 6 по С80.40-5.1.у			
	1	Каркас КП 100.40-6.1	1	1.011.1-10.1-1250	
	5	Петля П13	2	1.011.1-10.1-1102	
	7	Бетон класса В25, м³	1,62		

Инв.№ подл. | Подпись и дата | Взам.инв.№
17416

Марка эл-та	Поз.	Наименование	Кол.	Обозначение документа	Масса стали, кг
С100.40-8.1.у		Поз. 2...4 по С70.40-5.1.у			70,8
		Поз. 5,7 по С100.40-6.1.у			
		Поз. 6 по С80.40-5.1.у			
	1	Каркас КП100.40-8.1	1	1.011.1-10.1-1250	
С100.40-9.1.у		Поз. 2...4 по С70.40-5.1.у			85,5
		Поз. 5,7 по С100.40-6.1.у			
		Поз. 6 по С80.40-5.1.у			
	1	Каркас КП100.40-9.1	1	1.011.1-10.1-1250	
С100.40-10.1.у		Поз 2...4 по С70.40-5.1.у			102,3
		Поз. 5 7 по С100.40-6.1.у			
		Поз. 6 по С80.40-5.1.у			
	1	Каркас КП100.40-10.1	1	1.011.1-10.1-1250	
С100.40-11.1.у		Поз. 2...4 по С70.40-5.1.у			121,0
		Поз. 5,7 по С100.40-6.1.у			
		Поз. 6 по С80.40-5.1.у			
	1	Каркас КП100.40-11.1	1	1.011.1-10.1-1250	
С100.40-12.1.у		Поз. 2...4 по С70.40-5.1.у			141,4
		Поз. 5,7 по С100.40-6.1.у			
		Поз. 6 по С80.40-5.1.у			
	1	Каркас КП100.40-12.1	1	1011.1-10.1-1250	
С100.40-13.1.у		Поз. 2...4 по С70.40-5.1.у			176,0
		Поз. 5,7 по С100.40-6.1.у			
		Поз. 6 по С80.40-5.1.у			
	1	Каркас КП100.40-13.1	1	1.011.1-10.1-1250	
С110.40-8.1.у		Поз. 2...4 по С70.40-5.1.у			76,6
		Поз. 5 по С100.40-6.1.у			
		Поз. 6 по С80.40-5.1.у			
	1	Каркас КП110.40-8.1	1	1.011.1-10.1-1250	
	7	Бетон класса В30, $м^3$	1,78		

Марка сваи	Поз.	Наименование	Кол.	Обозначение документа	Расход стали кг
С110.40-9.1.у		Поз. 2...4 по С70.40-5.1.у			92,8
		Поз. 5 по С100.40-6.1.у			
		Поз. 6 по С80.40-5.1.у			
		Поз. 7 по С110.40-8.1.у			
	1	Каркас КП110.40-9.1	1	1.011.1-10.1-1250	
С110.40-10.1.у		Поз. 2...4 по С70.40-5.1.у			111,3
		Поз. 5 по С100.40-6.1.у			
		Поз. 6 по С80.40-5.1.у			
		Поз. 7 по С110.40-8.1.у			
	1	Каркас КП110.40-10.1	1	1.011.1-10.1-1250	
С110.40-11.1.у		Поз. 2...4 по С70.40-5.1.у			131,9
		Поз. 5 по С100.40-6.1.у			
		Поз. 6 по С80.40-5.1.у			
		Поз. 7 по С110.40-8.1.у			
	1	Каркас КП110.40-11.1	1	1.011.1-10.1-1250	
С110.40-12.1.у		Поз. 2...4 по С70.40-5.1.у			154,3
		Поз. 5 по С100.40-6.1.у			
		Поз. 6 по С80.40-5.1.у			
		Поз. 7 по С110.40-8.1.у			
	1	Каркас КП110.40-12.1	1	1.011.1-10.1-1250	
С110.40-13.1.у		Поз. 2...4 по С70.40-5.1.у			182,4
		Поз. 5 по С100.40-5.1.у			
		Поз. 6 по С80.40-5.1.у			
		Поз. 7 по С110.40-8.1.у			
	1	Каркас КП110.40-13.1	1	1.011.1-10.1-1250	
С120.40-8.1.у		Поз. 2...4 по С70.40-5.1.у			82,5
		Поз. 5 по С100.40-6.1.у			
		Поз. 6 по С80.40-5.1.у			
	1	Каркас КП120.40-8.1	1	1.011.1-10.1-1250	
	7	Бетон класса В30, м³	1,94		

Марка свай	Поз.	Наименование	Кол.	Обозначение документа	Расход стали, кг
С120.40-9.1.у		Поз. 2...4 по С70.40-5.1.у			100,2
		Поз. 5 по С100.40-6.1.у			
		Поз. 6 по С80.40-5.1.у			
		Поз. 7 по С120.40-8.1.у		1.011.1-10.1-1250	
	1	Каркас КП120.40-9.1	1	1.011.1-10.1-1250	
С120.40-10.1.у		Поз. 2...4 по С70.40-5.1.у			120,3
		Поз. 5 по С100.40-6.1.у			
		Поз. 6 по С80.40-5.1.у			
		Поз. 7 по С120.40-8.1.у			
	1	Каркас КП120.40-10.1	1	1.011.1-10.1-1250	
С120.40-11.1.у		Поз. 2...4 по С70.40-5.1.у			142,8
		Поз. 5 по С100.40-6.1.у			
		Поз. 6 по С80.40-5.1.у			
		Поз. 7 по С120.40-8.1.у			
	1	Каркас КП120.40-11.1	1	1.011.1-10.1-1250	
С120.40-12.1.у		Поз. 2...4 по С70.40-5.1.у			167,2
		Поз. 5 по С100.40-6.1.у			
		Поз. 6 по С80.40-5.1.у			
		Поз. 7 по С120.40-8.1.у			
	1	Каркас КП120.40-12.1	1	1.011.1-10.1-1250	
С120.40-13.1.у		Поз. 2...4 по С70.40-5.1.у			208,9
		Поз. 5 по С100.40-6.1.у			
		Поз. 6 по С80.40-5.1.у			
		Поз. 7 по С120.40-8.1.у			
	1	Каркас КП120.40-13.1	1	1.011.1-10.1-1250	
С130.40-9.1.у		Поз. 2...4 по С70.40-5.1.у			108,7
		Поз. 6 по С80.40-5.1.у			
	1	Каркас КП130.40-9.1	1	1.011.1-10.1-1250	
	5	Петля П14	2	1.011.1-10.1-1102	
	7	Бетон класса В30, м³	2,10		

Марка свай	Поз.	Наименование	Кол.	Обозначение документа	Расход стали, кг
С130.40-10.1.у		Поз. 2...4 по С70.40-5.1.у			130,5
		Поз. 5,7 по С130.40-9.1.у			
		Поз. 6 по С80.40-5.1.у			
	1	Каркас КП130.40-10.1	1	1.011.1-10.1-1250	
С130.40-11.1.у		Поз. 2...4 по С70.40-5.1.у			154,9
		Поз. 5,7 по С130.40-9.1.у			
		Поз. 6 по С80.40-5.1.у			
	1	Каркас КП130.40-11.1	1	1.011.1-10.1-1250	
С130.40-12.1.у		Поз. 2...4 по С70.40-5.1.у			181,3
		Поз. 5,7 по С130.40-9.1.у			
		Поз. 6 по С80.40-5.1.у			
	1	Каркас КП130.40-12.1	1	1.011.1-10.1-1250	
С130.40-13.1.у		Поз. 2...4 по С70.40-5.1.у			226,5
		Поз. 5,7 по С130.40-9.1.у			
		Поз. 6 по С80.40-5.1.у			
	1	Каркас КП130.40-13.1	1	1.011.1-10.1-1250	
С140.40-9.1.у		Поз. 2...4 по С70.40-5.1.у			116,0
		Поз. 5 по С130.40-9.1.у			
		Поз. 6 по С80.40-5.1.у			
	1	Каркас КП140.40-9.1	1	1.011.1-10.1-1250	
	2	Бетон класса В30, м³	2,26		
С140.40-10.1.у		Поз. 2...4 по С70.40-5.1.у			139,5
		Поз. 5 по С130.40-9.1.у			
		Поз. 6 по С80.40-5.1.у			
		Поз. 7 по С140.40-9.1.у			
	1	Каркас КП140.40-10.1	1	1.011.1-10.1-1250	

Инв. № подл. | Подпись и дата | Взам. инв. №

Марка сваи	Поз	Наименование	Кол	Обозначение документа	Расход стали кг
		Поз. 2...4 по С70.40-5.1.у			
		Поз. 5 по С130.40-9.1.у			
С140 40-11.1.у		Поз. 6 по С80 40-5.1.у			165 7
		Поз. 7 по С140.40-9.1.у			
	1	Каркас КП140.40-11.1	1	1.011.1-10.1-1250	
		Поз. 2...4 по С70.40-5.1.у			
		Поз. 5 по С130.40-9.1.у			
С140 40-12.1.у		Поз. 6 по С80 40-5.1.у			194 3
		Поз. 7 по С140.40-9 1.у			
	1	Каркас КП140 40-12.1	1	1.011.1-10.1-1250	
		Поз 2...4 по С70.40-5.1.у			
		Поз 5 по С130.40-9.1.у			
С140 40-13.1.у		Поз 6 по С80.40-5.1.у			242,9
		Поз 7 по С140 40-9 1.у			
	1	Каркас КП140.40-13.1	1	1.011.1-10.1-1250	
		Поз 2...4 по С70 40-5 1.у			
		Поз.5 по С130 40-9 1.у			
С150 40-10.1.у		Поз 6 по С80.40-5 1.у			148 5
		Каркас КП150 40-10 1	1	1.011.1-10.1-1250	
	2	Бетон класса В30, м³	2 42		
		Поз. 2...4 по С70.40-5.1.у			
		Поз. 5 по С130.40-9 1.у			
С150 40-11.1.у		Поз. 6 по С80.40-5.1.у			176 7
		Поз. 7 по С150.40-10.1.у			
	1	Каркас КП150.40-11 1	1	1.011.1-10.1-1250	
		Поз. 2...4 по С70.40-5.1.у			
		Поз 5 по С130 40-9 1.у			
С150 40-12.1.у		Поз. 6 по С80.40-5.1.у			207,2
		Поз 7 по С150 40-10.1.у			
		Каркас КП150.40-12.1	1	1.011.1-10.1-1250	

Марка сбщ.	Поз.	Наименование	Кол	Обозначение документа	Расход стали кг
		Поз. 2...4 по С70.40-5.1.у			
		Поз. 5 по С130.40-9.1.у			
С150.40-13.1.у		Поз. 6 по С80.40-5.1.у			259 3
		Поз. 7 по С150.40-10.1.у			
	1	Каркас КП 150.40-13.1	1	1.011.1-10.1-1250	
		Поз. 2...4 по С70.40-5.1.у			
		Поз. 6 по С80.40-5.1.у			
С160.40-11.1.у	1	Каркас КП 160.40-11.1	1	1.011.1-10.1-1250	189,0
	5	Петля П15	2	1.011.1-10.1-1102	
	7	Бетон класса В30, м³	2,58		
		Поз. 2...4 по С70.40-5.1.у			
		Поз. 5,7 по С160.40-11.1.у			
С160.40-12.1.у		Поз. 6 по С80.40-5.1.у			221,5
	1	Каркас КП 160.40-12.1	1	1.011.1-10.1-1250	
		Поз. 2...4 по С70.40-5.1.у			
		Поз. 5,7 по С160.40-11.1.у			
С160.40-13.1.у		Поз. 6 по С80.40-5.1.у			277 1
	1	Каркас КП 160.40-13.1	1	1.011.1-10.1-1250	

Опалубочный чертеж см 1.011.1-10.1-2000 ФЧ

Арматура: класса А-I по ГОСТ 5781-82

Инв. № подл. | Подпись и дата | Взам. инв. №

17416

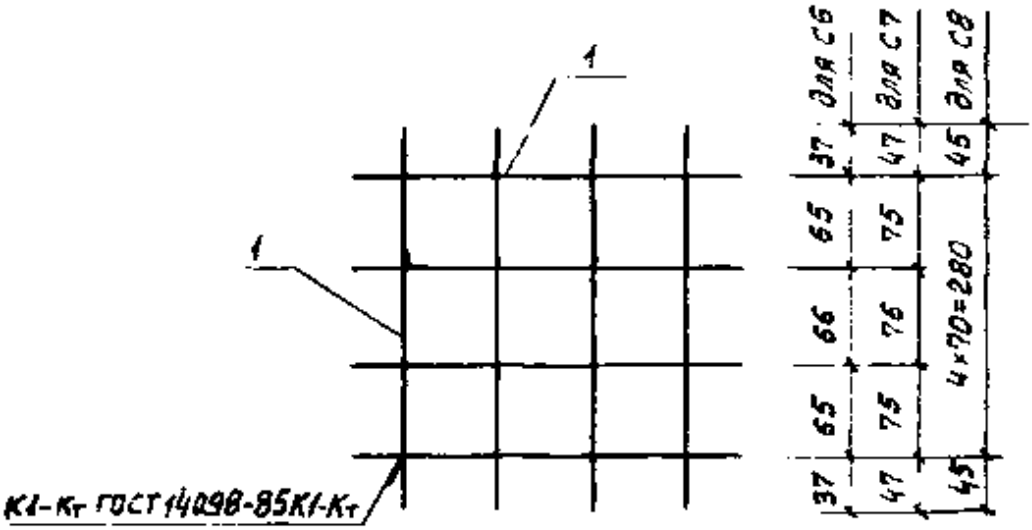

Марка сетки	Поз.	Наименование	Кол.	Масса ед., кг	Масса сетки, кг
С6	1	ф5 Вр I, ℓ=270	8	0,04	0,3
С7	1	ф5 Вр I, ℓ=320	8	0,05	0,4
С8	1	ф5 Вр I, ℓ=370	10	0,05	0,5

Арматура: класса Вр-I по ГОСТ 6727-80

Н. контр.	Гевашов		
Нач. пр-к	Лешин		
ГИП	Филиппов		
Вед. инж.	Горюшин		
Инженер	Мартынова		
Провер.	Горюшин		

1.011.1-10.1-21С1

Сетка
С6... С8

Стадия	Лист	Листов
Р		

Фундаментпроект

Инв. № подл.	Подпись и дата	Взам. инв. №

Нач. ПО	Асташев		
ГИП	Филиппов		
Вед. инж.	Сафонкин		
Инж.	Калачихин		
Пров.	Горюшкин		

Марка сваи	Изделия арматурные. Арматура класса											Всего
	А-I			А-II			А-III			Вр-I		
	ГОСТ 5781-82									ГОСТ 6727-80		
	ф10	ф12	Итого	ф10	ф12	Итого	ф10	ф12	Итого	ф5	Итого	
С30.20-1	8,7	–	8,7	–	–	–	–	–	–	3,1	3,1	11,8
С30.20-2	1,0	–	1,0	7,7	–	7,7	–	–	–	3,1	3,1	11,8
С30.20-3	1,0	–	1,0	–	–	–	7,7	–	7,7	3,1	3,1	11,8
С40.20-1	11,2	–	11,2	–	–	–	–	–	–	3,5	3,5	14,7
С40.20-2	1,0	–	1,0	10,2	–	10,2	–	–	–	3,5	3,5	14,7
С50.20-1	13,7	–	13,7	–	–	–	–	–	–	3,9	3,9	17,6
С50.20-2	1,0	–	1,0	12,7	–	12,7	–	–	–	3,9	3,9	17,6
С50.20-3	1,0	–	1,0	–	–	–	12,7	–	12,7	3,9	3,9	17,6
С50.20-4	1,0	18,3	19,3	–	–	–	–	–	–	3,9	3,9	23,2
С50.20-5	1,0	–	1,0	–	18,3	18,3	–	–	–	3,9	3,9	23,2
С50.20-6	1,0	–	1,0	–	–	–	–	18,3	18,3	3,9	3,9	23,2
С60.20-1	16,1	–	16,1	–	–	–	–	–	–	4,4	4,4	20,5
С60.20-2	1,0	–	1,0	15,1	–	15,1	–	–	–	4,4	4,4	20,5
С60.20-3	1,0		1,0	–	–	–	15,1	–	15,1	4,4	4,4	20,5
С60.20-4	1,0	21,8	22,8	–	–	–	–	–	–	4,4	4,4	27,2
С60.20-5	1,0	–	1,0	–	21,8	21,8	–	–	–	4,4	4,4	27,2
С60.20-6	1,0	–	1,0	–	–	–	–	21,8	21,8	4,4	4,4	27,2

Белгомостпроект

Сваи из тяжелого бетона класса В25, марки по морозостойкости F200, по водонепроницаемости W4, с ненапрягаемой арматурой

Стадия	Лист	Листов
Р	1	46

Фундаменты

1011.1-10.1 РС

Марка сваи	Изделия арматурные											Всего
	Арматура класса											
	А-I			А II			А III			Вр I		
	ГОСТ 5781-82									ГОСТ 6727-80		
	ф10	ф12	Итого	ф10	ф12	Итого	ф10	ф12	Итого	ф5	Итого	
С 30 25 1	9,2	–	9,2	–	–	–	–	–	–	4,3	4,3	13,5
С30 25 2	1,2	–	1,2	8,0	–	8,0	–	–	–	4,3	4,3	13,5
С30 25-3	1,2	–	1,2	–	–	–	8,0	–	8,0	4,3	4,3	13,5
С 40 25 1	11,7	–	11,7	–	–	–	–	–		4,9	4,9	16,6
С 40. 25 2	1,2	–	1,2	10,5	–	10,5	–	–	–	4,9	4,9	16,6
С 40 25 3	1,2	–	1,2	–	–	–	10,5	–	10,5	4,9	4,9	16,6
С50 25 1	14,1	–	14,1	–	–	–	–	–	–	5,5	5,5	19,6
С50 25 2	1,2	–	1,2	12,9	–	12,9	–	–	–	5,5	5,5	19,6
С50.25 3	1,2	–	1,2	–	–	–	12,9	–	12,9	5,5	5,5	19,6
С50.25 4	1,2	18,6	19,8	–	–	–	–	–	–	5,5	5,5	25,3
С50 25 5	1,2	–	1,2	–	18,6	18,6	–	–	–	5,5	5,5	25,3
С50.25-6	1,2	–	1,2	–	–	–	–	18,6	18,6	5,5	5,5	25,3
С60 25 1	16,6	–	16,6	–	–	–	–	–	–	6,0	6,0	22,6
С60 25-2	1,2	–	1,2	15,4	–	15,4	–	–		6,0	6,0	22,6
С60 25 3	1,2	–	1,2	–	–	–	15,4	–	15,4	6,0	6,0	22,6
С60 25 4	1,2	22,1	23,3	–	–	–	–			6,1	6,1	29,4
С60 25 5	1,2	–	1,2	–	22,1	22,1	–	–	–	6,1	6,1	29,4
С60 25 6	1,2	–	1,2	–	–	–	–	22,1	22,1	6,1	6,1	29,4

Зд 1.01-1140.1

2 | Альб

Марка сваи	Изделия арматурные												Всего
	Арматура класса												
	А I			А II				А III			Вр I		
	ГОСТ 5781 82										ГОСТ 6727 80		
	ф10	ф12	Итого	ф10	ф12	ф14	Итого	ф10	ф12	Итого	ф5	Итого	
С 30 30 1	9,2	-	9,2		–	–	–	–	–	–	5,5	5,5	14,7
С 30 30 2	1,2	–	1,2	8,0	–	–	8,0	–	–	–	5,5	5,5	14,7
С 30 30 3	1,2	-	1,2	-		–	-	8,0	–	8,0	5,5	5,5	14,7
С 40 30 1	11,7	–	11,7	–		–	–	-		–	6,2	6,2	17,9
С 40 30 2	1,2	–	1,2	10,5	–	–	10,5	–		–	6,2	6,2	17,9
С 40 30 3	1,2	–	1,2	-	–	–	-	10,5	–	10,5	6,2	6,2	17,9
С 50 30 1	14,2	–	14,2		–	-	–	–	-	-	6,9	6,9	21,1
С 50 30 2	1,2	-	1,2	13,0	–	–	13,0		-	-	6,9	6,9	21,1
С 50 30 3	1,2	–	1,2	-	-	–		13,0	–	13,0	6,9	6,9	21,1
С 50 30 4	1,2	18,7	19,9			–	-	-	-	–	6,9	6,9	26,8
С 50 30 5	1,2	–	1,2	-	18,7	–	18,7	–	–	–	6,9	6,9	26,8
С 50 30 6	1,2	–	1,2	-	–	–	–	–	18,7	18,7	6,9	6,9	26,8
С 60 30 2	1,2	–	1,2	15,4	-	–	15,4	-	-	-	7,7	7,7	24,3
С 60 30 3	1,2	–	1,2	–	–	–	–	15,4	–	15,4	7,7	7,7	24,3
С 60 30 5	1,2	–	1,2	-	22,2	–	22,2		–	–	7,7	7,7	31,1
С 60 30 6	1,2	–	1,2	-	–	–	-		22,2	22,2	7,7	7,7	31,1
С 60 30 7	1,2	–	1,2	-	–	30,2	30,2	–	-	–	7,7	7,7	39,1

Марка сваи	Изделия арматурные													Всего
	Арматура класса													
	A I			A II		A III						Bp I		
	ГОСТ 5781-82											ГОСТ 6727-80		
	ф10	ф12	Итого	ф12	Итого	ф12	ф14	ф16	ф18	ф20	Итого	ф5	Итого	
С 60.30-8	1,2	–	1,2	–	–	–	30,2	–	–	–	30,2	7,7	7,7	39,1
С 70.30-4	–	27,6	27,6	–	–	–	–	–	–	–	–	8,4	8,4	36,0
С 70.30-5	–	1,8	1,8	25,8	25,8	–	–	–	–	–	–	8,4	8,4	36,0
С 70.30-6	–	1,8	1,8	–	–	25,8	–	–	–	–	25,8	8,4	8,4	36,0
С 70.30-8	–	1,8	1,8	–	–	–	35,1	–	–	–	35,1	8,4	8,4	45,3
С 70.30-9	–	1,8	1,8	–	–	–	–	45,8	–	–	45,8	8,4	8,4	56,0
С 80.30-4	0,1	31,2	31,3	–	–	–	–	–	–	–	–	9,1	9,1	40,4
С 80.30-5	0,1	1,8	1,9	29,4	29,4	–	–	–	–	–	–	9,1	9,1	40,4
С 80.30-6	0,1	1,8	1,9	–	–	29,4	–	–	–	–	29,4	9,1	9,1	40,4
С 80.30-8	0,1	1,8	1,9	–	–	–	39,9	–	–	–	39,9	9,1	9,1	50,9
С 80.30-9	0,1	1,8	1,9	–	–	–	–	52,2	–	–	52,2	9,1	9,1	63,2
С 80.30-10	0,1	1,8	1,9	–	–	–	–	–	66,1	–	66,1	9,1	9,1	77,1
С 80.30-11	0,1	1,8	1,9	–	–	–	–	–	–	81,5	81,5	9,1	9,1	92,5
С 90.30-5	0,1	1,8	1,9	32,9	32,9	–	–	–	–	–	–	9,8	9,8	44,6
С 90.30-6	0,1	1,8	1,9	–	–	32,9	–		–	–	32,9	9,8	9,8	44,6
С 90.30-8	0,1	1,8	1,9	–	–	–	44,8	–	–	–	44,8	9,8	9,8	56,5
С 90.30-9	0,1	1,8	1,9	–	–	–	–	58,5	–	–	58,5	9,8	9,8	70,2

Инв. № подл.	Подпись и дата	Взам. инв. №

Марка сваи	Изделия арматурные														Всего
	Арматура класса														
	А I				А-III								Вр I		
	ГОСТ 5781-82												ГОСТ 6727-80		
	ф10	ф12	ф14	Итого	ф12	ф14	ф16	ф18	ф20	ф22	ф25	Итого	ф5	Итого	
С 90.30-10	0,1	1,8	–	1,9	–	–	–	74,1	–	–	–	74,1	9,8	9,8	85,8
С 90.30-11	0,1	1,8	–	1,9	–	–	–	–	91,4	–	–	91,4	9,8	9,8	103,1
С 100.30-6	0,1	–	2,6	2,7	36,5	–	–	–	–	–	–	36,5	10,5	10,5	49,7
С 100.30-8	0,1	–	2,6	2,7	–	49,6	–	–	–	–	–	49,6	10,5	10,5	62,8
С 100.30-9	0,1	–	2,6	2,7	–	–	64,8	–	–	–	–	64,8	10,6	10,6	78,1
С 100.30-10	0,1	–	2,6	2,7	–	–	–	82,0	–	–	–	82,0	10,6	10,6	95,3
С 100.30-11	0,1	–	2,6	2,7	–	–	–	–	101,2	–	–	101,2	10,6	10,6	114,5
С 100.30-12	0,1	–	2,6	2,7	–	–	–	–	–	122,5	–	122,5	10,6	10,6	135,8
С 100.30-13	0,1	–	2,6	2,7	–	–	–	–	–	–	158,2	158,2	10,6	10,6	171,5
С 110.30-8	0,1	–	2,6	2,7	–	54,4	–	–	–	–	–	54,4	11,3	11,3	68,4
С 110.30-9	0,1	–	2,6	2,7	–	–	71,1	–	–	–	–	71,1	11,3	11,3	85,1
С 110.30-10	0,1	–	2,6	2,7	–	–	–	90,0	–	–	–	90,0	11,3	11,3	104,0
С 110.30-11	0,1	–	2,6	2,7	–	–	–	–	111,1	–	–	111,1	11,3	11,3	125,1
С 110.30-12	0,1	–	2,6	2,7	–	–	–	–	–	134,4	–	134,4	11,3	11,3	148,4
С 110.30-13	0,1	–	2,6	2,7	–	–	–	–	–	–	173,6	173,6	11,3	11,3	181,6
С 120.30-8	0,1	–	2,6	2,7	–	59,3	–	–	–	–	–	59,3	12,0	12,0	74,0
С 120.30-9	0,1	–	2,6	2,7	–	–	77,4	–	–	–	–	77,4	12,0	12,0	92,1
С 120.30-10	0,1	–	2,6	2,7	–	–	–	98,0	–	–	–	98,0	12,0	12,0	112,7

Ал 1.101-1 ТОМ 1

Альбом

Масса сваи	Изделия арматурные															
	Арматура класса															
	A I				A-II			A III						Bp I		Всего
	ГОСТ 5781-82													ГОСТ 6727-80		
	ф10	ф12	ф14	Итого	ф10	ф12	Итого	ф10	ф12	ф20	ф22	ф25	Итого	ф5	Итого	
С 12.0 30-11	0,1	–	2,6	2,7	–	–	–	–	–	121,0	–	–	121,0	12,0	12,0	135,7
С 120 30 12	0,1	–	2,6	2,7	–	–	–	–	–	–	146,4	–	146,4	12,0	12,0	161,1
С 120 30 13	0,1	–	2,6	2,7	–	–	–	–	–	–	–	189,0	189,0	12,0	12,0	203,7
С 40 35 1	10,6	2,0	–	12,6	–	–	–	–	–	–	–	–	–	7,6	7,6	20,2
С 40. 35-2	–	2,0	–	2,0	10,6	–	10,6	–	–	–	–	–	–	7,6	7,6	20 2
С 40. 35-3	–	2,0	–	2,0	–	–	–	10,6	–	–	–	–	10,6	7,6	7,6	20,2
С 50. 35 1	13,1	2,0	–	15,1	–	–	–	–	–	–	–	–	–	8,4	8,4	23,5
С 50 35-2	–	2,0	–	2,0	13,1	–	13,1	–	–	–	–	–	–	8,4	8,4	23,5
С 50 35 3	–	2,0	–	2,0	–	–	–	13,1	–	–	–	–	13,1	8,4	8,4	23,5
С 60 35-1	15,6	2,0	–	17,6	–	–	–	–	–	–	–	–	–	9,3	9,3	26,9
С 60 35 2	–	2,0	–	2,0	15,6	–	15,6	–	–	–	–	–	–	9,3	9,3	26,9
С 60 35-3	–	2,0	–	2,0	–	–	–	15,6	–	–	–	–	15,6	9,3	9,3	26,9
С 60 35-6	–	2,0	–	2,0	–	–	–	–	22,5	–	–	–	22,5	9,3	9,3	33,8
С 70 35-4	–	28,0	–	28,0	–	–	–	–	–	–	–	–	–	10,2	10,2	38,2
С 70. 35-5	–	2,0	–	2,0	–	26,0	26,0	–	–	–	–	–	–	10,2	10,2	38,2
С 70. 35 6	–	2,0	–	2,0	–	–	–	–	26,0	–	–	–	26,0	10,2	10,2	38,2

Инв. № подл.	Подпись и дата	Взам. инв. №

Марка сваи	Изделия арматурные															Всего
	Арматура класса															
	А I				А II		А III							Вр I		
	ГОСТ 5781-82													ГОСТ 6727-80		
	ф10	ф12	ф14	Итого	ф12	Итого	ф12	ф14	ф16	ф18	ф20	ф22	Итого	ф5	Итого	
С70.35-8	–	2,0	–	2,0	–	–	–	35,4	–	–	–	–	35,4	10,2	10,2	47,6
С70.35-9	–	2,0	–	2,0	–		–	–	46,2	–	–	–	46,2	10,2	10,2	58,4
С70.35-10	–	2,0	–	2,0	–	–	–	–	–	58,5	–	–	58,5	10,2	10,2	70,7
С80.35-5	0,1	–	2,8	2,9	29,6	29,6	–	–	–	–	–	–	–	11,0	11,0	43,5
С80.35-6	0,1	–	2,8	2,9	–	–	29,6	–	–	–	–	–	29,6	11,0	11,0	43,5
С80.35-8	0,1	–	2,8	2,9	–	–	–	40,3	–	–	–	–	40,3	11,0	11,0	54,2
С80.35-9	0,1	–	2,8	2,9	–	–	–	–	52,6	–	–	–	52,6	11,0	11,0	66,5
С80.35-10	0,1	–	2,8	2,9	–	–	–	–	–	66,5	–	–	66,5	11,0	11,0	80,4
С80.35-11	0,1	–	2,8	2,9	–	–	–	–	–	–	82,1	–	82,1	11,0	11,0	96,0
С90.35-5	0,1	–	2,8	2,9	33,1	33,1	–	–	–	–	–	–	–	11,9	11,9	47,9
С90.35-6	0,1	–	2,8	2,9	–	–	33,1	–	–	–	–	–	33,1	11,9	11,9	47,9
С90.35-8	0,1	–	2,8	2,9	–	–	–	45,0	–	–	–	–	45,0	11,9	11,9	59,8
С90.35-9	0,1	–	2,8	2,9	–	–	–	–	58,8	–	–	–	58,8	11,9	11,9	73,6
С90.35-10	0,1	–	2,8	2,9	–	–	–	–	–	74,5	–	–	74,5	11,9	11,9	89,3
С90.35-11	0,1	–	2,8	2,9	–	–	–	–	–	–	91,9	–	91,9	11,9	11,9	106,1
С90.35-12	0,1	–	2,8	2,9	–	–	–	–	–	–	–	111,5	111,5	11,9	11,9	126,1

1.0111-10.1

ДС

Инв. N подл.	Подпись и дата	Взам. инв. N

Марка сваи	Изделия арматурные													Всего
	Арматура класса													
	A-I			A-III								Bp-I		
	ГОСТ 5781-82											ГОСТ 6727-80		
	ф10	ф16	Итого	ф12	ф14	ф16	ф18	ф20	ф22	ф25	Итого	ф5	Итого	
С 100.35-6	0,1	3,6	3,7	36,7	–	–	–	–	–	–	36,7	12,7	12,7	53,1
С 100.35 8	0,1	3,6	3,7	–	49,9	–	–	–	–	–	49,9	12,7	12,7	66,3
С 100.35-9	0,1	3,6	3,7	–	–	65,2	–	–	–	–	65,2	12,7	12,7	81,6
С 100 35 10	0,1	3,6	3,7	–	–	–	82,6	–	–	–	82,6	12,7	12,7	99,0
С 100 35-11	0,1	3,6	3,7	–	–	–	–	101,9	–	–	101,9	12,7	12,7	118,3
С 100.35 12	0,1	3,6	3,7	–	–	–	–	–	123,2	–	123,2	12,8	12,8	139,7
С 100 35 13	0,1	3,6	3,7	–	–	–	–	–	–	159,1	159,1	12,8	12,8	175,6
С 110.35 8	0,1	3,6	3,1	–	54,1	–	–	–	–	–	54,7	13,6	13,6	72,0
С 110.35 9	0,1	3,6	3,7	–	–	71,5	–	–		–	71,5	13,6	13,6	88,8
С 110.35-10	0,1	3,6	3,7	–	–	–	90,5	–	–	–	90,5	13,6	13,6	107,8
С 110 35 11	0,1	3,6	3,7	–	–	–	–	111,7	–	–	111,7	13,6	13,6	129,0
С 110.35-12	0,1	3,6	3,7	–	–	–	–	–	135,2	–	135,2	13,6	13,6	152,5
С 110 35 13	0,1	3,6	3,7	–	–	–	–	–	–	174,5	174,5	13,6	13,6	191,8
С 120 35-8	0,1	3,6	3,7	–	59,5	–	–	–	–	–	59,5	14,5	14,5	77,7
С 120 35-9	0,1	3,6	3,7	–	–	77,8	–	–	–	–	77,8	14,5	14,5	96,0
С 120.35-10	0,1	3,6	3,7	–	–	–	98,4	–	-	–	98,4	14,5	14,5	116,6
С 120.35 11	0,1	3,6	3,7	–	–	–	–	121,5	–	–	121,5	14,5	14,5	139,7

1.011.1-10 ЭМ

Инв. № подл.	Подпись и дата	Взам. инв. №

Марка сваи	Изделия арматурные													Всего
	Арматура класса													
	А I				А-III							Вр I		
	ГОСТ 5781-82											ГОСТ 6727-80		
	ф10	ф16	ф18	Итого	ф14	ф16	ф18	ф20	ф22	ф25	Итого	ф5	Итого	
С120.35-12	0,1	3,6	–	3,7	–	–	–	–	147,1	–	147,1	14,5	14,5	165,3
С120.35-13	0,1	3,6	–	3,7	–	–	–	–	–	189,9	189,9	14,5	14,5	208,1
С130.35-8	0,1	–	4,6	4,7	64,4	–	–	–	–	–	64,4	15,3	15,3	84,4
С130.35-9	0,1	–	4,6	4,7	–	84,1	–	–	–		84,1	15,3	15,3	104,1
С130.35-10	0,1	–	4,6	4,7	–	–	106,5	–	–	–	106,5	15,3	15,3	126,5
С130.35-11	0,1	–	4,6	4,7	–	–	–	131,5	–	–	131,5	15,3	15,3	151,5
С130.35-12	0,1	–	4,6	4,7	–	–	–	–	159,1	–	159,1	15,3	15,3	179,1
С130.35-13	0,1	–	4,6	4,7	–	–	–	–	–	205,4	205,4	15,3	15,3	225,4
С140.35-9	0,1	–	4,6	4,7	–	90,4	–	–	–	–	90,4	16,2	16,2	111,3
С140.35-10	0,1	–	4,6	4,7	–	–	114,5	–	–	–	114,5	16,2	16,2	135,4
С140.35-11	0,1	–	4,6	4,7	–	–	–	141,3	–	–	141,3	16,2	16,2	162,2
С140.35-12	0,1	–	4,6	4,7	–	–	–	–	171,0	–	171,0	16,2	16,2	191,9
С140.35-13	0,1	–	4,6	4,7	–	–	–	–	–	220,8	220,8	16,2	16,2	241,7
С150.35-10	0,1	–	4,6	4,7	–	–	122,4	–	–	–	122,4	17,1	17,1	144,2
С150.35-11	0,1	–	4,6	4,7	–	–	–	151,1	–	–	151,1	17,1	17,1	172,9
С150.35-12	0,1	–	4,6	4,7	–	–	–	–	182,9	–	182,9	17,1	17,1	204,7
С150.35-13	0,1	–	4,6	4,7	–	–	–	–	–	236,2	236,2	17,1	17,1	258,0
С160.35-10	0,1	–	4,6	4,7	–	–	130,5	–	–	–	130,5	17,9	17,9	153,1

1.0111-10.1-

РС

Лист

Марка сваи	Изделия арматурные															Всего
	Арматура класса															
	А I					А II			А-III					Вр I		
	ГОСТ 5781 82													ГОСТ 6727 80		
	ф10	ф12	ф14	ф18	Итого	ф10	ф12	Итого	ф12	ф20	ф22	ф25	Итого	ф5	Итого	
С 160 35 11	0,1	–	–	4,6	4,7	–	–	–	–	161,1	–	–	161,1	17,9	17,9	183,7
С 160 35 12	0,1	–	–	4,6	4,7	–	–	–	–	–	194,9	–	194,9	11,9	11,9	217,5
С 160 35 16	0,1	–	–	4,6	4,7	–	–	–	–	–	–	251,6	251,6	17,9	11,9	274,2
С 40 40 1	10,8	2,2	–	–	13,0	–	–	–	–	–	–	–	–	9,0	9,0	22,0
С 40 40 2	–	2,2	–	–	2,2	10,8	–	10,8	–	–	–	–	–	9,0	9,0	22,0
С 40. 40-5	–	2,2	–	–	2,2	–	15,6	15,6	–	–	–	–	–	9,0	9,0	26,8
С 40 40 6	–	2,2	–	–	2,2	–	–	–	15,6	–	–	–	15,6	9,0	9,0	26,8
С 50 40 1	13,3	2,2	–	–	15,5	–	–	–	–	–	–	–	–	10,0	10,0	25,5
С 50 40-2	–	2,2	–	–	2,2	13,3	–	13,3	–	–	–	–	–	10,0	10,0	25,5
С 50. 50 5	–	2,2	–	–	2,2	–	19,2	19,2	–	–	–	–	–	10,0	10,0	31,4
С 50 40 6	–	2,2	–	–	2,2	–	–	–	19,2	–	–	–	19,2	10,0	10,0	31,4
С 60 40 1	15,8	–	3,0	–	18,8	–	–	–	–	–	–	–	–	11,0	11,0	29,8
С 60 40-2	–	–	3,0	–	3,0	15,8	–	15,8	–	–	–	–	–	11,0	11,0	29,8
С 60 40-5	–	–	3,0	–	3,0	–	22,7	22,7	–	–	–	–	–	11,0	11,0	36,7
С 60. 40 6	–	–	3,0	–	3,0	–	–	–	22,7	–	–	–	22,7	11,0	11,0	36,7

Марка сваи	Изделия арматурные																Всего
	Арматура класса																
	А I				А II			А III							Вр I		
	ГОСТ 5781-82														ГОСТ 6727-80		
	ф10	ф14	ф16	Итого	ф12	ф14	Итого	ф12	ф14	ф16	ф18	ф20	ф22	Итого	ф5	Итого	
С 60.40-7	–	3,0	–	3,0	–	30,9	30,9	–	–	–	–	–	–	–	11,0	11,0	44,9
С 60.40-8	–	3,0	–	3,0	–	–	–	–	30,9	–	–	–	–	30,9	11,0	11,0	44,9
С 70.40-5	–	3,0	–	3,0	26,2	–	26,2	–	–	–	–	–	–	–	12,0	12,0	41,2
С 70.40-6	–	3,0	–	3,0	–	–	–	26,2	–	–	–	–	–	26,2	12,0	12,0	41,2
С 70.40-8	–	3,0	–	3,0	–	–	–	–	35,1	–	–	–	–	35,1	12,0	12,0	50,1
С 70.40-9	–	3,0	–	3,0	–	–	–	–	–	46,5	–	–	–	46,5	12,1	12,1	61,6
С 70.40-10	–	3,0	–	3,0	–	–	–	–	–	–	58,9	–	–	58,9	12,1	12,1	74,0
С 70.40-11	–	3,0	–	3,0	–	–	–	–	–	–	–	72,8	–	72,8	12,1	12,1	87,9
С 70.40-12		3,0	–	3,0	–	–	–		–	–	–	–	88,0	88,0	12,1	12,1	103,1
С 80.40-5	0,1	–	4,0	4,1	29,8	–	29,8	–	–	–	–	–	–	–	13,0	13,0	46,9
С 80.40-6	0,1	–	4,0	4,1	–	–	–	29,8	–	–	–	–	–	29,8	13,0	13,0	46,9
С 80.40-8	0,1	–	4,0	4,1	–	–	–	–	40,4	–	–	–	–	40,4	13,1	13,1	57,6
С 80.40-9	0,1	–	4,0	4,1	–	–	–	–	–	52,8	–	–	–	52,8	13,1	13,1	70,0
С 80.40-10	0,1	–	4,0	4,1	–	–	–	–	–	–	66,9	–	–	66,9	13,1	13,1	84,1
С 80.40-11	0,1	–	4,0	4,1	–	–	–	–	–	–	–	82,6	–	82,6	13,1	13,1	99,8
С 80.40-12	0,1	–	4,0	4,1	–	–		–	–	–	–	–	100,0	100,0	13,1	13,1	117,2

3.407.1-101.4 ТМ

1 | 47

Марка сваи	Изделия арматурные																Всего
	Арматура класса																
	А-I				А II		А-III								Вр-I		
	ГОСТ 5781-82														ГОСТ 6727-80		
	ф10	ф16	ф18	Итого	ф12	Итого	ф12	ф14	ф16	ф18	ф20	ф22	ф25	Итого	ф5	Итого	
С 80.40-13	0,1	4,0	–	4,1	–	–	–	–	–	–	–	–	129,1	129,1	13,1	13,1	146,3
С 90.40-5	0,1	4,0	–	4,1	33,3	33,3	–	–	–	–	–	–	–	–	14,1	14,1	51,5
С 90.40-6	0,1	4,0	–	4,1	–	–	33,3	–	–	–	–	–	–	33,3	14,1	14,1	51,5
С 90.40-8	0,1	4,0	–	4,1	–	–	–	45,3	–	–	–	–	–	45,3	14,1	14,1	63,5
С 90.40-9	0,1	4,0	–	4,1	–	–	–	–	59,2	–	–	–	–	59,2	14,1	14,1	77,4
С 90.40-10	0,1	4,0	–	4,1	–	–	–	–	–	74,9	–	–	–	74,9	14,1	14,1	93,1
С 90.40-11	0,1	4,0	–	4,1	–		–	–	–	–	92,5	–	–	92,5	14,1	14,1	110,7
С 90.40-12	0,1	4,0	–	4,1	–	–	–	–	–	–	–	111,9	–	111,9	14,1	14,1	130,1
С 90.40-13	0,1	4,0	–	4,1	–	–	–	–	–	–	–	–	144,5	144,5	14,1	14,1	162,7
С 100.40-6	0,1	–	5,0	5,1	–	–	36,8	–	–	–	–	–	–	36,8	15,1	15,1	57,0
С 100.40-8	0,1	–	5,0	5,1	–	–	–	50,1	–	–	–	–	–	50,1	15,1	15,1	70,3
С 100.40-9	0,1	–	5,0	5,1	–	–	–	–	65,5	–	–	–	–	65,5	15,1	15,1	85,7
С 100.40-10	0,1	–	5,0	5,1	–	–	–	–	–	82,9	–	–	–	82,9	15,1	15,1	103,1
С 100.40-11	0,1	–	5,0	5,1	–	–	–	–	–	–	102,4	–	–	102,4	15,1	15,1	122,6
С 100.40-12	0,1	–	5,0	5,1	–	–	–	–	–	–	–	123,9	–	123,9	15,1	15,1	144,1
С 100.40-13	0,1	–	5,0	5,1	–	–	–	–	–	–	–	–	159,9	159,9	15,1	15,1	180,1
С 110.40-8	0,1	–	5,0	5,1	–	–	–	55,0	–	–	–	–	–	55,0	16,1	16,1	76,2
С 110.40-9	0,1	–	5,0	5,1	–	–	–	–	71,8	–	–	–	–	71,8	16,1	16,1	93,0

Инв. № подл.	Подпись и дата	Взам. инв. №

Марка сваи	Изделия арматурные													Всего
	Арматура классов													
	A I				A III							Bp I		
	ГОСТ 5781-82											ГОСТ 6727-80		
	ф10	ф18	ф20	Итого	ф14	ф16	ф18	ф20	ф22	ф25	Итого	ф5	Итого	
С 110.40-10	0,1	5,0	–	5,1	–	–	90,9	–	–	–	90,9	16,1	16,1	112,1
С 110.40-11	0,1	5,0	–	5,1	–	–	–	112,2	–		112,2	16,1	16,1	133,4
С 110.40-12	0,1	5,0	–	5,1	–	–	–	–	135,8	–	135,8	16,1	16,1	151,0
С 110.40-13	0,1	5,0	–	5,1	–	–	–	–	–	175,4	175,4	16,1	16,1	196,0
С 120.40-8	0,1	5,0	–	5,1	59,8	–	–	–	–	–	59,8	17,1	17,1	82,0
С 120.40-9	0,1	5,0	–	5,1	–	78,1	–	–	–	–	78,1	17,1	17,1	100,3
С 120.40-10	0,1	5,0	–	5,1	–	–	98,9	–	–	–	98,9	17,1	17,1	121,1
С 120.40-11	0,1	5,0	–	5,1	–	–	–	122,1	–	–	122,1	17,1	17,1	144,3
С 120.40-12	0,1	5,0	–	5,1	–	–	–	–	147,8	–	147,8	17,1	17,1	170,0
С 120.40-13	0,1	5,0	–	5,1	–	–	–	–	–	190,8	190,8	17,1	17,1	213,0
С 130.40-9	0,1	–	6,2	6,3	–	84,4	–	–	–	–	84,4	18,1	18,1	108,8
С 130.40-10	0,1	–	6,2	6,3	–	–	106,9	–	–	–	106,9	18,1	18,1	131,3
С 130.40-11	0,1	–	6,2	6,3	–	–	–	132,0	–	–	132,0	18,1	18,1	156,4
С 130.40-12	0,1	–	6,2	6,3	–	–	–	–	159,7	–	159,7	18,1	18,1	184,1
С 130.40-13	0,1	–	6,2	6,3	–	–	–	–	–	206,2	206,2	18,1	18,1	230,6
С 140.40-9	0,1	–	6,2	6,3	–	90,7	–	–	–	–	90,7	19,1	19,1	116,1
С 140.40-10	0,1	–	6,2	6,3	–	–	114,9	–	–	–	114,9	19,1	19,1	140,3
С 140.40-11	0,1	–	6,2	6,3	–	–	–	141,8	–	–	141,8	19,1	19,1	167,2

1.011.1-10.1-1 ОС

Марка сваи	Изделия арматурные											Всего
	Арматура класса											
	А I				А III					Вр I		
	ГОСТ 5781-82									ГОСТ 6727-80		
	ф10	ф20	ф22	Итого	ф18	ф20	ф22	ф25	Итого	ф5	Итого	
С140 40 12	0,1	6,2	–	6,3	–		171,6	–	171,6	19,1	19,1	197,0
С140 40 13	0,1	6,2	–	6,3			–	221,6	221,6	19,1	19,1	247,0
С150 40 10	0,1	6,2		6,3	122,9	–		–	122,9	20,1	20,1	149,3
С150 40 11	0,1	6,2	–	6,3		157,1	–	–	157,1	20,1	20,1	178,1
С150 40 12	0,1	6,2		6,3		–	183,6	–	183,6	20,1	20,1	210,1
С150 40 13	0,1	6,2	–	6,3	–	–	–	237,1	237,1	20,1	20,1	263,5
С160 40 11	0,1	–	7,6	7,7	–	161,6	–	–	161,6	21,1	21,1	190,4
С160 40-12	0,1	–	7,6	7,7	–	–	195,5	–	195,5	21,1	21,1	224,3
С160 40 13	0,1	–	7,6	7,7	–	–	–	252,5	252,5	21,1	21,1	291,3

Инв. № подл.	Подпись и дата	Взам. инв. №

Марка сваи	Изделия арматурные													
	Арматура класса													
	A I			A II		A III						Вр I		Всего
	ГОСТ 5781-82											ГОСТ 6727-80		
	ф10	ф12	Итого	ф12	Итого	ф12	ф14	ф16	ф18	ф20	Итого	ф5	Итого	
С70.30-4у	–	27,6	27,6	–	–	–	–	–	–	–		8,7	8,7	36,3
С70.30-5у	–	1,8	1,8	25,8	25,8	–	–	–	–	–	–	8,7	8,7	36,3
С70.30-6у	–	1,8	1,8	–	–	25,8	–	–	–	–	25,8	8,7	8,7	36,3
С70.30-8у	–	1,8	1,8	–	–	–	35,1	–	–	–	35,1	8,7	8,7	43,6
С70.30-9у	–	1,8	1,8	–	–	–	–	45,8	–	–	45,8	8,7	8,7	56,3
С80.30-4у	0,1	31,2	31,3	–	–	–	–	–	–	–	–	9,4	9,4	40,7
С80.30-5у	0,1	1,8	1,9	29,4	29,4	–	–	–	–	–	–	9,4	9,4	40,7
С80.30-6у	0,1	1,8	1,9	–	–	29,4	–	–	–	–	29,4	9,4	9,4	40,7
С80.30-8у	0,1	1,8	1,9	–	–	–	34,9	–	–	–	34,9	9,4	9,4	51,2
С80.30-9у	0,1	1,8	1,9	–	–	–	–	52,2	–	–	52,2	9,4	9,4	63,5
С80.30-10у	0,1	1,8	1,9	–	–	–	–	–	66,1	–	66,1	9,4	9,4	77,4
С80.30-11у	0,1	1,8	1,9	–	–	–	–	–	–	81,5	81,5	9,4	9,4	92,8
С90.30-5у	0,1	1,8	1,9	32,9	32,9	–	–	–	–	–	–	10,1	10,1	44,9
С90.30-6у	0,1	1,8	1,9	–	–	32,9	–	–	–	–	32,9	10,1	10,1	44,9
С90.30-8у	0,1	1,8	1,9	–	–	–	44,8	–	–	–	44,8	10,1	10,1	56,8
С90.30-9у	0,1	1,8	1,9	–	–	–	–	58,5	–	–	58,5	10,1	10,1	70,5
С90.30-10у	0,1	1,8	1,9	–	–	–	–	–	74,1	–	74,1	10,1	10,1	86,1

Инв. № подл.	Подпись и дата	Взам. инв. №
17416		

Марка сваи	Изделия арматурные														Всего
	Арматура класса														
	А-I				А-III								Вр-I		
	ГОСТ 5781-82												ГОСТ 6727-80		
	ф10	ф12	ф14	Итого	ф12	ф14	ф16	ф18	ф20	ф22	ф25	Итого	ф5	Итого	
С90 30-11 у	0,1	1,8	–	1,9	–	–	–	–	91,4	–	–	91,4	10,1	10,1	103,4
С100 30 6 у	0,1	–	2,6	2,7	36,5	–	–	–	–	–	–	36,5	10,8	10,8	50,0
С100 30-8 у	0,1	–	2,6	2,7	–	49,6	–	–	–	–	–	49,6	10,8	10,8	63,1
С100 30 9 у	0,1	–	2,6	2,7	–	–	64,8	–		–		64,8	10,9	10,9	78,4
С100 30-10 у	0,1	–	2,6	2,7	–	–	–	82,0	–	–	–	82,0	10,9	10,9	95,6
С100 30 11 у	0,1	–	2,6	2,7	–	–	–	–	101,2	–	–	101,2	10,9	10,9	114,8
С100 30 12 у	0,1	–	2,6	2,7	–	–	–	–	–	122,5	–	122,5	10,9	10,9	136,1
С100 30 13 у	0,1	–	2,6	2,7	–	–	–	–	–	–	158,2	158,2	10,9	10,9	171,8
С110 30 8 у	0,1	–	2,6	2,7	–	54,4	–	–	–	–	–	54,4	11,6	11,6	68,7
С110 30 9 у	0,1	–	2,6	2,7	–	–	71,1	–		–	–	71,1	11,6	11,6	85,4
С110 30-10 у	0,1	–	2,6	2,7	–	–	–	90,0	–	–	–	90,0	11,6	11,6	104,3
С110 30 11 у	0,1	–	2,6	2,7	–	–	–	–	111,1	–	–	111,1	11,6	11,6	125,4
С110 30 12 у	0,1	–	2,6	2,7	–	–	–	–	–	134,4	–	134,4	11,6	11,6	148,7
С110 30-13 у	0,1	–	2,6	2,7	–	–	–	–	–	–	173,6	173,6	11,6	11,6	187,9
С120 30-8 у	0,1	–	2,6	2,7	–	59,3	–	–	–	–	–	59,3	12,3	12,3	74,3
С120 30-9 у	0,1	–	2,6	2,7	–	–	77,4	–	–	–	–	77,4	12,3	12,3	92,4
С120 30 10 у	0,1	–	2,6	2,7	–	–	–	98,0	–	–	–	98,0	12,3	12,3	113,0

Инв. № подл.	Подпись и дата	Взам. инв. №

Марка сваи	Изделия арматурные																Всего
	Арматура класса																
	А-I				А-II		А-III								Вр-I		
	ГОСТ 5781-82														ГОСТ 6727-80		
	ф10	ф12	ф14	Итого	ф12	Итого	ф12	ф14	ф16	ф18	ф20	ф22	ф25	Итого	ф5	Итого	
С120.30-11у	0,1	–	2,6	2,7	–	–	–	–	–	–	121,0			121,0	12,3	12,3	136,0
С120.30-12у	0,1	–	2,6	2,7	–	–	–	–	–	–	–	146,4	–	146,4	12,3	12,3	161,4
С120.30-13у	0,1	–	2,6	2,7	–	–	–	–	–	–	–	–	189,0	189,0	12,3	12,3	204,0
С70.35-4у	–	28,0	–	28,0	–	–	–	–	–	–	–	–	–	–	10,6	10,6	38,6
С70.35-5у	–	2,0	–	2,0	26,0	26,0	–	–	–	–	–	–	–	–	10,6	10,6	38,6
С70.35-6у	–	2,0	–	2,0	–	–	26,0	–	–	–	–	–	–	26,0	10,6	10,6	38,6
С70.35-8у	–	2,0	–	2,0	–	–	–	35,4	–	–	–	–	–	35,4	10,6	10,6	48,0
С70.35-9у	–	2,0	–	2,0	–	–	–	–	46,2	–	–	–	–	46,2	10,6	10,6	58,8
С70.35-10у	–	2,0	–	2,0	–	–	–	–	–	58,5	–	–	–	58,5	10,6	10,6	71,1
С80.35-5у	0,1	–	2,8	2,9	29,6	29,6	–	–	–	–	–	–	–	–	11,4	11,4	43,9
С80.35-6у	0,1	–	2,8	2,9	–	–	29,6	–	–	–	–	–	–	29,6	11,4	11,4	43,9
С80.35-8у	0,1	–	2,8	2,9	–	–	–	40,3	–	–	–	–	–	40,3	11,4	11,4	54,6
С80.35-9у	0,1	–	2,8	2,9	–	–	–	–	52,6	–	–	–	–	52,6	11,4	11,4	66,9
С80.35-10у	0,1	–	2,8	2,9	–	–	–	–	–	66,5	–	–	–	66,5	11,4	11,4	80,8
С80.35-11у	0,1	–	2,8	2,9	–	–	–	–	–	–	82,1	–	–	82,1	11,4	11,4	96,4
С90.35-5у	0,1	–	2,8	2,9	33,1	33,1	–	–	–	–	–	–	–	–	12,3	12,3	48,3
С90.35-6у	0,1	–	2,8	2,9	–	–	33,1	–	–	–	–	–	–	33,1	12,3	12,3	48,3

1.011.1-10.1-

РС

Лист 1

Марка сваи	Изделия арматурные														
	Арматура класса														
	А I				А III								Вр I		Всего
	ГОСТ 5781-82												ГОСТ 6727-80		
	ф10	ф14	ф16	Итого	ф12	ф14	ф16	ф18	ф20	ф22	ф25	Итого	ф5	Итого	
С 90.35-8.у	0,1	2,8	-	2,9		45,0	-	-	-	-	-	45,0	12,3	12,3	60,2
С 90.35-9.у	0,1	2,8	-	2,9	-	-	58,8	-	-	-	-	58,8	12,3	12,3	74,0
С 90.35-10.у	0,1	2,8	-	2,9	-	-	-	74,5	-	-	-	74,5	12,3	12,3	89,7
С 90.35-11.у	0,1	2,8	-	2,9	-	-	-	-	91,9	-	-	91,9	12,3	12,3	107,1
С 90.35-12.у	0,1	2,8	-	2,9	-	-	-	-	-	111,3	-	111,3	12,3	12,3	126,5
С 100.35-6.у	0,1	-	3,6	3,7	36,7	-	-	-	-	-	-	36,7	13,1	13,1	53,5
С 100.35-8.у	0,1	-	3,6	3,7	-	49,9	-	-	-	-	-	49,9	13,1	13,1	66,7
С 100.35-9.у	0,1	-	3,6	3,7	-	-	65,2	-	-	-	-	65,2	13,1	13,1	82,0
С 100.35-10.у	0,1	-	3,6	3,7	-	-	-	82,6	-	-	-	82,6	13,1	13,1	99,4
С 100.35-11.у	0,1	-	3,6	3,7	-	-	-	-	101,9	-	-	101,9	13,1	13,1	118,7
С 100.35-12.у	0,1	-	3,6	3,7	-	-	-	-	-	123,2	-	123,2	13,2	13,2	140,1
С 100.35-13.у	0,1	-	3,6	3,7	-	-	-	-	-	-	159,1	159,1	13,2	13,2	176,0
С 110.35-8.у	0,1	-	3,6	3,7	-	54,7	-	-	-	-	-	54,7	14,0	14,0	72,4
С 110.35-9.у	0,1	-	3,6	3,7	-	-	71,5	-	-	-	-	71,5	14,0	14,0	89,2
С 110.35-10.у	0,1	-	3,6	3,7	-	-	-	90,5	-	-	-	90,5	14,0	14,0	108,2
С 110.35-11.у	0,1	-	3,6	3,7	-	-	-	-	111,1	-	-	111,7	14,0	14,0	129,4

1.011.1-10.1 РС

Лист 18

Марка сваи	Изделия арматурные													
	Арматура класса													
	A-I				A-III							Bp I		Всего
	ГОСТ 5781-80											ГОСТ 6727-80		
	ф10	ф16	ф18	Итого	ф14	ф16	ф18	ф20	ф22	ф25	Итого	ф5	Итого	
С110.35.12у	0,1	3,6	–	3,7	–	–	–	–	135,2	–	135,2	14,0	14,0	152,9
С110.35.13у	0,1	3,6	–	3,7	–	–	–	–	–	174,5	174,5	14,0	14,0	192,2
С120.35.8у	0,1	3,6		3,7	59,5	–	–	–	–	–	59,5	14,9	14,9	78,1
С120.35.9у	0,1	3,6	–	3,7	–	77,8	–	–	–	–	77,8	14,9	14,9	96,4
С120.35.10у	0,1	3,6	–	3,7	–	–	98,4	–	–	–	98,4	14,9	14,9	117,0
С120.35.11у	0,1	3,6	–	3,7	–	–	–	121,5	–	–	121,5	14,9	14,9	140,1
С120.35.12у	0,1	3,6	–	3,7	–	–	–	–	147,1	–	147,1	14,9	14,9	165,7
С120.35.13у	0,1	3,6	–	3,7	–	–	–	–	–	189,9	189,9	14,9	14,9	208,5
С130.35.8у	0,1	–	4,6	4,7	64,4	–	–	–	–	–	64,4	15,7	15,7	84,8
С130.35.9у	0,1	–	4,6	4,7	–	84,1	–	–	–	–	84,1	15,7	15,7	104,5
С130.35.10у	0,1	–	4,6	4,7	–	–	106,5	–	–	–	106,5	15,7	15,7	126,9
С130.35-11у	0,1	–	4,6	4,7				131,5	–	–	131,5	15,7	15,7	151,9
С130.35-12у	0,1	–	4,6	4,7	–	–	–	–	159,1		159,1	15,7	15,7	179,5
С130.35-13у	0,1	–	4,6	4,7	–	–	–	–	–	205,4	205,4	15,7	15,7	225,8
С140.35.9у	0,1	–	4,6	4,7	–	90,4	–	–	–	–	90,4	16,6	16,6	111,7
С140.35.10у	0,1		4,6	4,7			114,5		–	–	114,5	16,6	16,6	135,8

1.011.1-10.1

ВС

Изделия арматурные

Марка сваи	Арматура класса A-I ГОСТ 5781-82				A-II		A III								Bp-I ГОСТ 6727-80		Всего
	ф10	ф14	ф18	Итого	ф12	Итого	ф12	ф14	ф16	ф18	ф20	ф22	ф25	Итого	ф5	Итого	
С 140 35-11 у	0,1	–	4,6	4,7	–	–	–	–	–		141,3			141,3	16,6	16,6	162,6
С 140 35-12 у	0,1	–	4,6	4,7	–		–					171,0		171,0	16,6	16,6	192,3
С 140 35-13 у	0,1	–	4,6	4,7	–				–		–	–	220,8	220,8	16,6	16,6	242,1
С 150 35-10 у	0,1	–	4,6	4,7	–			–		122,4			–	122,4	17,5	17,5	144,6
С 150 35-11 у	0,1	–	4,6	4,7	–						151,1	–		151,1	17,5	17,5	173,3
С 150 35-12 у	0,1	–	4,6	4,7	–		–	–		–	–	182,9		182,9	17,5	17,5	205,1
С 150 35-13 у	0,1	–	4,6	4,7	–	–			–	–	–	–	236,2	236,2	17,5	17,5	258,4
С 160 35-10 у	0,1	–	4,6	4,7	–	–	–	–	–	130,5	–	–	–	130,5	18,3	18,3	153,5
С 160 35-11 у	0,1	–	4,6	4,7	–	–	–		–	–	161,1	–	–	161,1	18,3	18,3	184,1
С 160 35-12 у	0,1	–	4,6	4,7	–	–	–	–	–	–	–	194,9	–	194,9	18,3	18,3	217,9
С 160 35-13 у	0,1	–	4,6	4,7	–	–	–	–	–	–	–	–	251,6	251,6	18,3	18,3	274,6
С 70 40-5 у	–	3,0		3,0	26,2	26,2	–	–	–	–	–		–	–	12,5	12,5	41,7
С 70 40-6 у	–	3,0	–	3,0	–	–	26,2	–	–	–	–	–	–	26,2	12,5	12,5	41,7
С 70 40-8 у		3,0	–	3,0	–	–	–	35,7	–	–	–	–	–	35,7	12,5	12,5	51,2
С 70 40-9 у	–	3,0	–	3,0	–	–	–	–	46,5	–	–	–	–	46,5	12,6	12,6	62,1
С 70 40-10 у	–	3,0	–	3,0	–	–	–	–	–	58,9	–	–	–	58,9	12,6	12,6	74,5
С 70 40-11 у	–	3,0	–	3,0		–	–	–	–	–	72,8			72,8	12,6	12,6	88,4
С 70 40-12 у	–	3,0	–	3,0	–		–					88,0	–	88,0	12,6	12,6	103,6

Инв № подл	Подпись и дата	Взам. инв №

Марка сваи	Изделия арматурные															Всего
	Арматура класса															
	А-I			А-II		А-III								Вр-I		
	ГОСТ 5781-82													ГОСТ 6727-80		
	ф10	ф16	Итого	ф12	Итого	ф12	ф14	ф16	ф18	ф20	ф22	ф25	Итого	ф5	Итого	
С 80.40-5 у	0,1	4,0	4,1	29,8	29,8	-	-	-	-	-	-	-	-	13,5	13,5	47,4
С 80 40-6 у	0,1	4,0	4,1	-	-	29,8	-	-	-	-	-	-	29,8	13,5	13,5	47,4
С 80 40-8 у	0,1	4,0	4,1	-	-	-	40,4	-	-	-	-	-	40,4	13,6	13,6	58,1
С 80.40-9 у	0,1	4,0	4,1	-	-	-	-	52,8	-	-	-	-	52,8	13,6	13,6	70,5
С 80 40-10 у	0,1	4,0	4,1	-	-	-	-	-	66,9	-	-	-	66,9	13,6	13,6	84,6
С 80 40-11 у	0,1	4,0	4,1	-	-	-	-	-	-	82,6	-	-	82,6	13,6	13,6	100,3
С 80 40-12 у	0,1	4,0	4,1	-	-	-	-	-	-	-	100,0	-	100,0	13,6	13,6	117,7
С 80.40-13 у	0,1	4,0	4,1	-	-	-	-	-	-	-	-	129,1	129,1	13,6	13,6	146,8
С 90 40-5 у	0,1	4,0	4,1	33,3	33,3	-	-	-	-	-	-	-	-	14,6	14,6	52,0
С 90 40-6 у	0,1	4,0	4,1	-	-	33,3	-	-	-	-	-	-	33,3	14,6	14,6	52,0
С 90 40-8 у	0,1	4,0	4,1	-	-	-	45,3	-	-	-	-	-	45,3	14,6	14,6	64,0
С 90.40-9 у	0,1	4,0	4,1	-	-	-	-	59,2	-	-	-	-	59,2	14,6	14,6	77,9
С 90.40-10 у	0,1	4,0	4,1	-	-	-	-	-	74,9	-	-	-	74,9	14,6	14,6	93,6
С 90.40-11 у	0,1	4,0	4,1	-	-	-	-	-	-	92,5	-	-	92,5	14,6	14,6	111,2
С 90.40-12 у	0,1	4,0	4,1	-	-	-	-	-	-	-	111,9	-	111,9	14,6	14,6	130,6
С 90 40-13 у	0,1	4,0	4,1	-	-	-	-	-	-	-	-	144,5	144,5	14,6	14,6	163,2

Марка сваи	Изделия арматурные													
	Арматура класса													
	A I			A III ГОСТ 5781-82								Вр I ГОСТ 6727-80		Всего
	ф10	ф18	Итого	ф12	ф14	ф16	ф18	ф20	ф22	ф25	Итого	ф5	Итого	
С100.40-6у	0,1	5,0	5,1	36,8	–	–	–	–	–	–	36,8	15,6	15,6	57,5
С100.40-8у	0,1	5,0	5,1	–	50,1	–	–	–	–	–	50,1	15,6	15,6	70,8
С100.40-9у	0,1	5,0	5,1	–	–	65,5	–	–	–	–	65,5	15,6	15,6	86,2
С100.40-10у	0,1	5,0	5,1	–	–	–	82,4	–	–	–	82,9	15,6	15,6	103,6
С100.40-11у	0,1	5,0	5,1	–	–	–	–	102,4	–	–	102,4	15,6	15,6	123,1
С100.40-12у	0,1	5,0	5,1	–	–	–	–	–	123,9	–	123,9	15,6	15,6	144,6
С100.40-13у	0,1	5,0	5,1	–	–	–	–	–	–	159,9	159,9	15,6	15,6	180,6
С110.40-8у	0,1	5,0	5,1	–	55,0	–	–	–	–	–	55,0	16,6	16,6	76,7
С110.40-9у	0,1	5,0	5,1	–	–	71,8	–	–	–	–	71,8	16,6	16,6	93,5
С110.40-10у	0,1	5,0	5,1	–	–	–	90,9	–	–	–	90,9	16,6	16,6	112,6
С110.40-11у	0,1	5,0	5,1	–	–	–	–	112,2	–	–	112,2	16,6	16,6	133,9
С110.40-12у	0,1	5,0	5,1	–	–	–	–	–	135,8	–	135,8	16,6	16,6	157,5
С110.40-13у	0,1	5,0	5,1	–	–	–	–	–	–	175,4	175,4	16,6	16,6	197,1
С120.40-8у	0,1	5,0	5,1	–	59,8	–	–	–	–	–	59,8	17,6	17,6	82,5
С120.40-9у	0,1	5,0	5,1	–	–	78,1	–	–	–	–	78,1	17,6	17,6	100,8
С120.40-10у	0,1	5,0	5,1	–	–	–	98,9	–	–	–	98,9	17,6	17,6	121,6
С120.40-11у	0,1	5,0	5,1	–	–	–	–	122,1	–	–	122,1	17,6	17,6	144,8
С120.40-12у	0,1	5,0	5,1	–	–	–	–	–	147,8	–	147,8	17,6	17,6	170,5

1.101.1-1 вып.1 – 1 – РС

Инв N° подл | Подпись и дата | Взам инв N°
17416

Марка связи	Изделия арматурные. Арматура класса A I, ГОСТ 5781-82					Арматура класса A III						Вр I ГОСТ 7348-80		Итого
	ф10	ф18	ф20	ф22	Итого	ф16	ф18	ф20	ф22	ф25	Итого	ф5	Итого	
С120 40 13 у	0,1	5,0	–	–	5,1	–	–	–	–	190,8	190,8	17,6	17,6	213,5
С130 40 9 у	0,1	–	6,2	–	6,3	84,4	–	–	–	–	84,4	18,6	18,6	109,3
С130 40 10 у	0,1		6,2	–	6,3	–	106,9	–	–	–	106,9	18,6	18,6	131,8
С130 40 11 у	0,1	–	6,2	–	6,3	–	–	132,0		–	132,0	18,6	18,6	156,9
С130 40 12 у	0,1	–	6,2	–	6,3	–	–	–	159,7	–	159,7	18,6	18,6	184,6
С130 40 13 у	0,1	–	6,2	–	6,3	–	–	–	–	206,2	206,2	18,6	18,6	231,1
С140 40-9 у	0,1	–	6,2	–	6,3	90,7	–	–	–	–	90,7	19,6	19,6	116,6
С140 40 10 у	0,1	–	6,2	–	6,3	–	114,9	–	–	–	114,9	19,6	19,6	140,8
С140 40 11 у	0,1	–	6,2	–	6,3		–	141,8	–	–	141,8	19,6	19,6	167,7
С140 40 12 у	0,1	–	6,2	–	6,3	–	–	–	171,6	–	171,6	19,6	19,6	197,5
С140 40 13 у	0,1	–	6,2	–	6,3			–		221,6	221,6	19,6	19,6	247,5
С150 40 10 у	0,1	–	6,2	–	6,3	–	122,9	–	–	–	122,9	20,6	20,6	149,8
С150 40 11 у	0,1	–	6,2	–	6,3	–	–	151,7	–	–	151,7	20,6	20,6	178,6
С150 40 12 у	0,1	–	6,2	–	6,3	–	–	–	183,6	–	183,6	20,6	20,6	210,5
С150 40 13 у	0,1	–	6,2	–	6,3	–	–	–	–	137,1	137,1	20,6	20,6	264,0
С160 40 11 у	0,1	–	–	7,6	7,7	–	–	161,6	–	–	161,6	21,6	21,6	190,9
С160 40 12 у	0,1	–	–	7,6	7,7	–	–	–	195,5	–	195,5	21,6	21,6	224,8
С160 40 13 у	0,1	–	–	7,6	7,7	–	–	–	–	252,5	252,5	21,6	21,6	281,8

Зд 1 01 1110-1

Лист 23

Марка ванн	Изделия арматурные											Всего
	Арматура класса											
	А-I			А-II			А-III			Вр-I		
	ГОСТ 5781-82									ГОСТ 6727-80		
	ф10	ф12	Итого	ф10	ф12	Итого	ф10	ф12	Итого	ф5	Итого	
С 30 20 1.1	9,1	–	9,1	–	–	–	–	–	–	3,3	3,3	12,4
С 30 20 2.1	1,7	–	1,7	7,4	–	7,4	–	–	–	3,3	3,3	12,4
С 30.20 3.1	1,7	–	1,7	–	–	–	7,4	–	7,4	3,3	3,3	12,4
С 40 20 1.1	11,5	–	11,5	–	–	–	–	–	–	3,8	3,8	15,3
С 40 20-2.1	1,7	–	1,7	9,8	–	9,8	–	–	–	3,8	3,8	15,3
С 50.20 1.1	14,0	–	14,0	–	–	–	–	–	–	4,2	4,2	18,2
С 50 20 2.1	1,7	–	1,7	12,3	–	12,3	–	–	–	4,2	4,2	18,2
С 50.20-3.1	1,7	–	1,7	–	–	–	12,3	–	12,3	4,2	4,2	18,2
С 50.20-4.1	1,7	17,7	19,4	–	–	–	–	–	–	4,2	4,2	23,6
С 50 20 5.1	1,7	–	1,7	–	17,7	17,7	–	–	–	4,2	4,2	23,6
С 50 20-6.1	1,7	–	1,7	–	–	–	–	17,7	17,7	4,2	4,2	23,6
С 60.20-1.1	16,4	–	16,4	–	–	–	–	–	–	4,7	4,7	21,1
С 60 20 2.1	1,7	–	1,7	14,7	–	14,7	–	–	–	4,7	4,7	21,1
С 60.20-3.1	1,7	–	1,7	–	–	–	14,7	–	14,7	4,7	4,7	21,1
С 60.20-4.1	1,7	21,2	22,9	–	–	–	–	–	–	4,7	4,7	27,6
С 60.20-5.1	1,7	–	1,7		21,2	21,2	–	–	–	4,7	4,7	27,6
С 60 20 6.1	1,7	–	1,7	–	–	–		21,2	21,2	4,7	4,7	27,6

Инв. № подл.	Подпись и дата	Взам. инв. №

1011.1-10.1 РС

Марка сваи	Изделия арматурные											Всего
	Арматура класса											
	A-I			A-II			A-III			Bp-I		
	ГОСТ 5781-82									ГОСТ 6727-80		
	ф10	ф12	Итого	ф10	ф12	Итого	ф10	ф12	Итого	ф5	Итого	
С30.25-1.1	9,4	–	9,4	–	–	–	–	–	–	4,6	4,6	14,0
С30.25-2.1	2,1	–	2,1	7,3	–	7,3	–	–	–	4,6	4,6	14,0
С30.25-3.1	2,1	–	2,1	–	–	–	7,3	–	7,3	4,6	4,6	14,0
С40.25-1.1	11,9	–	11,9	–	–	–	–	–	–	5,2	5,2	17,1
С40.25-2.1	2,1	–	2,1	9,8	–	9,8	–	–	–	5,2	5,2	17,1
С40.25-3.1	2,1	–	2,1	–	–	–	9,8	–	9,8	5,2	5,2	17,1
С50.25-1.1	14,4	–	14,4	–	–	–	–	–	–	5,8	5,8	20,2
С50.25-2.1	2,1	–	2,1	12,3	–	12,3	–	–	–	5,8	5,8	20,2
С50.25-3.1	2,1	–	2,1	–	–	–	12,3	–	12,3	5,8	5,8	20,2
С50.25-4.1	2,1	17,6	19,7	–	–	–	–	–	–	5,8	5,8	25,5
С50.25-5.1	2,1	–	2,1	–	17,6	17,6	–	–	–	5,8	5,8	25,5
С50.25-6.1	2,1	–	2,1	–	–	–	–	17,6	17,6	5,8	5,8	25,5
С60.25-1.1	16,8	–	16,8	–	–	–	–	–	–	6,4	6,4	23,2
С60.25-2.1	2,1	–	2,1	14,7	–	14,7	–	–	–	6,4	6,4	23,2
С60.25-3.1	2,1	–	2,1	–	–	–	14,7	–	14,7	6,4	6,4	23,2
С60.25-4.1	2,1	21,2	23,3	–	–	–	–	–	–	6,4	6,4	29,7
С60.25-5.1	2,1	–	2,1	–	21,2	21,2	–	–	–	6,4	6,4	29,7
С60.25-6.1	2,1	–	2,1	–	–	–	–	21,2	21,2	6,4	6,4	29,7

Марка свай	Масса арматуры, арматура класса												Всего
	А			А II				А III			Вр I		
	ГОСТ 5781-82										ГОСТ 7348-80		
	ф10	ф12	Итого	ф10	ф12	ф14	Итого	ф10	ф12	Итого	ф5	Итого	
С30 30 1 1	9,5		9,5			-					5,8	5,8	15,3
С30 30 2 1	2,2		2,2	7,3		-	7,3				5,8	5,8	15,3
С30 30 3 1	2,2		2,2					7,3	-	7,3	5,8	5,8	15,3
С40 30 1 1	12,0	-	12,0	-		-	-	-			6,5	6,5	18,5
С40 30 2 1	2,2	-	2,2	9,8			9,8				6,5	6,5	18,5
С40 30 3 1	2,2		2,2	-		-	-	9,8		9,8	6,5	6,5	18,5
С50 30 1 1	14,5	-	14,5	-		-	-	-			7,2	7,2	21,7
С50 30 2 1	2,2	-	2,2	12,3		-	12,3	-			7,2	7,2	21,7
С50 30 3 1	2,2	-	2,2				-	12,3		12,3	7,2	7,2	21,7
С50 30 4 1	2,2	17,7	19,9	-			-				7,2	7,2	27,1
С50 30 5 1	2,2	-	2,2	-	17,7	-	17,7				7,2	7,2	27,1
С50 30-6 1	2,2	-	2,2	-		-	-	-	17,7	17,7	7,2	7,2	27,1
С60 30 2 1	2,2		2,2	14,7		-	14,7		-		8,0	8,0	24,9
С60 30 3 1	2,2		2,2					14,7		14,7	8,0	8,0	24,9
С60 30 5 1	2,2	-	2,2		21,2		21,2		-		8,0	8,0	31,4
С60 30 6 1	2,2	-	2,2			-	-	-	21,2	21,2	8,0	8,0	31,4
С60 30 7 1	2,2	-	2,2	-	-	28,8	28,8	-	-	-	8,0	8,0	39,0

1 011 1 10.1 РС

Лист 26

Марка сваи	Изделия арматурные													Всего
	Арматура класса													
	А I			А II		А III						Вр		
	ГОСТ 5781 82											ГОСТ 6727 80		
	ф10	ф12	Итого	ф12	Итого	ф12	ф14	ф16	ф18	ф20	Итого	ф5	Итого	
С60.30-8 1	2,2	–	2,2	–	–	–	28,8	–	–		28,8	8,0	8,0	39,0
С70 30 4 1	1,0	26,5	27,5	–	–	–	–	–	–	–	–	8,7	8,7	36,2
С70 30 5 1	1,0	1,8	2,8	24,7	24,7			–	–			8,7	8,7	36,2
С70 30 6 1	1,0	1,8	2,8	–		24,7					24,7	8,7	8,7	36,2
С70 30-8 1	1,0	1,8	2,8		–	–	33,7				33,7	8,7	8,7	45,2
С70 30 9 1	1,0	1,8	2,8	–				44,0			44,0	8,7	8,7	55,5
С80 30 4 1	1,1	30,1	31,2									9,4	9,4	40,6
С80 30 6 1	1,1	1,8	2,9	28,3	28,3							9,4	9,4	40,6
С80 30 7 1	1,1	1,8	2,9			28,3					28,3	9,4	9,4	40,6
С80 30 8 1	1,1	1,8	2,9				38,6				38,6	9,4	9,4	50,9
С80 30 9 1	1,1	1,8	2,9					50,4			50,4	9,4	9,4	62,7
С80 30 10 1	1,1	1,8	2,9						63,8		63,8	9,4	9,4	76,1
С80 30 11 1	1,1	1,8	2,9							78,1	78,1	9,4	9,4	91,0
С90 30 5 1	1,1	1,8	2,9	31,9	31,9							10,1	10,1	44,9
С90 30 6 1	1,1	1,8	2,9			31,9					31,9	10,1	10,1	44,9
С90 30 7 1	1,1	1,8	2,9				43,4				43,4	10,1	10,1	56,4
С90 30 9 1	1,1	1,8	2,9					56,7			56,7	10,1	10,1	69,7

1 0111 - 10 1 - РС

Чк. 1

27

Марка сваи	Изделия арматурные														Всего
	Арматура класса														
	A I				A-II								Bp-I		
	ГОСТ 5781-82												ГОСТ 6727-80		
	ф10	ф12	ф14	Итого	ф12	ф14	ф16	ф18	ф20	ф22	ф25	Итого	ф5	Итого	
С 90.30-10.1	1,1	1,8	–	2,9		–	–	71,8			–	71,8	10,1	10,1	84,8
С 90.30-11.1	1,1	1,8		2,9	–	–	–	–	88,7	–	–	88,7	10,1	10,1	101,7
С 100.30-6.1	1,1	–	2,6	3,7	35,4		–	–	–	–	–	35,4	10,8	10,8	49,9
С 100.30-8.1	1,1	–	2,6	3,7	–	48,3	–	–	–	–	–	48,3	10,8	10,8	62,8
С 100.30-9.1	1,1	–	2,6	3,7	–	–	63,0	–	–	–	–	63,0	10,8	10,8	77,5
С 100.30-10.1	1,1	–	2,6	3,7	–	–	–	79,8	–	–	–	79,8	10,8	10,8	94,3
С 100.30-11.1	1,1	–	2,6	3,7	–	–	–	–	98,6	–	–	98,6	10,8	10,8	113,1
С 100.30-12.1	1,1	–	2,6	3,7	–	–	–	–	–	118,9	–	118,9	10,8	10,8	133,4
С 100.30-13.1	1,1	–	2,6	3,7	–	–	–	–	–	–	153,6	153,6	10,8	10,8	168,1
С 110.30-8.1	1,1	–	2,6	3,7	–	53,0	–	–	–	–	–	53,0	11,6	11,6	68,3
С 110.30-9.1	1,1	–	2,6	3,7	–	–	69,3	–	–	–	–	69,3	11,6	11,6	84,6
С 110.30-10.1	1,1	–	2,6	3,7	–	–	–	87,7	–	–	–	87,7	11,6	11,6	103,0
С 110.30-11.1	1,1	–	2,6	3,7	–	–	–	–	108,4	–	–	108,4	11,6	11,6	123,7
С 110.30-12.1	1,1	–	2,6	3,7	–	–	–	–	–	130,7	–	130,7	11,6	11,6	146,0
С 110.30-13.1	1,1	–	2,6	3,7	–	–	–	–	–	–	168,9	168,9	11,6	11,6	184,2
С 120.30-8.1	1,1	–	2,6	3,7	–	57,9	–	–	–	–	–	57,9	12,3	12,3	73,9
С 120.30-9.1	1,1	–	2,6	3,7	–	–	75,6	–	–	–	–	75,6	12,3	12,3	91,6
С 120.30-10.1	1,1	–	2,6	3,7	–	–	–	95,7	–	–	–	95,7	12,3	12,3	111,7

Инв. № подл.	Подпись и дата	Взам. инв. №

Марка сваи	Изделия арматурные															Всего
	Арматура класса															
	А-I				А-II			А-III						Вр I		
	ГОСТ 5781-82													ГОСТ 6727-80		
	ф10	ф12	ф14	Итого	ф10	ф12	Итого	ф10	ф12	ф20	ф22	ф25	Итого	ф5	Итого	
С120.30-11.1	1,1	–	2,6	3,7	–	–	–	–		118,3	–	–	118,3	12,3	12,3	134,3
С120.30-12.1	1,1	–	2,6	3,7	–	–	–	–	–	–	142,7	–	142,7	12,3	12,3	158,7
С120.30-13.1	1,1	–	2,6	3,7	–	–	–	–	–	–	–	184,3	184,3	12,3	12,3	200,3
С40.35-1.1	10,9	2,0		12,9	–	–	–	–	–	–	–	–		8,1	8,1	21,0
С40.35-2.1	1,1	2,0	–	3,1	9,8	–	9,8	–	–	–	–	–	–	8,1	8,1	21,0
С40.35-3.1	1,1	2,0	–	3,1	–	–	–	9,8	–	–	–	–	9,8	8,1	8,1	21,0
С50.35-1.1	13,4	2,0	–	15,4	–	–	–		–	–	–	–	–	8,9	8,9	24,3
С50.35-2.1	1,1	2,0	–	3,1	12,3	–	12,3	–	–	–	–	–	–	8,9	8,9	24,3
С50.35-3.1	1,1	2,0	–	3,1	–	–	–	12,3	–	–	–	–	12,3	8,9	8,9	24,3
С60.35-1.1	15,8	2,0	–	17,8	–	–	–	–	–	–	–	–	–	9,8	9,8	27,6
С60.35-2.1	1,1	2,0	–	3,1	14,7	–	14,7	–	–	–	–	–	–	9,8	9,8	27,6
С60.35-3.1	1,1	2,0	–	3,1	–	–	–	14,7	–	–	–	–	14,7	9,8	9,8	27,6
С60.35-6.1	1,1	2,0	–	3,1	–	–	–	–	21,2	–	–	–	21,2	9,8	9,8	34,1
С70.35-4.1	1,1	26,8	–	27,9	–	–	–	–	–	–	–	–	–	10,6	10,6	38,5
С70.35-5.1	1,1	2,0	–	3,1	–	24,8	24,8	–	–	–	–	–	–	10,6	10,6	38,5
С70.35-6.1	1,1	2,0	–	3,1	–	–	–	–	24,8	–	–	–	24,8	10,6	10,6	38,5

Марка сваи	Изделия арматурные															Всего
	Арматура класса															
	A I				A II		A III							Bp I		
	ГОСТ 5781-82													ГОСТ 6727-80		
	ф10	ф12	ф14	Итого	ф12	Итого	ф12	ф14	ф16	ф18	ф20	ф22	Итого	ф5	Итого	
С70.35-8.1	1,1	2,0	–	3,1	–	–	–	33,7	–	–	–	–	33,7	10,6	10,6	47,4
С70.35-9.1	1,1	2,0	–	3,1	–	–	–	–	44,0	–	–	–	44,0	10,6	10,6	57,7
С70.35-10.1	1,1	2,0	–	3,1	–	–	–	–	–	55,8	–	–	55,8	10,6	10,6	69,5
С80.35-5.1	1,2	–	2,8	4,0	28,3	28,3	–	–	–	–	–	–	–	11,5	11,5	43,8
С80.35-6.1	1,2	–	2,8	4,0	–	–	28,3	–	–	–	–	–	28,3	11,5	11,5	43,8
С80.35-8.1	1,2	–	2,8	4,0	–	–	–	38,6	–	–	–	–	38,6	11,5	11,5	54,1
С80.35-9.1	1,2	–	2,8	4,0	–	–	–	–	50,4	–	–	–	50,4	11,5	11,5	65,9
С80.35-10.1	1,2	–	2,8	4,0	–	–	–	–	–	63,8	–	–	63,8	11,5	11,5	79,3
С80.35-11.1	1,2	–	2,8	4,0	–	–	–	–	–	–	78,7	–	78,7	11,5	11,5	94,2
С90.35-5.1	1,2		2,8	4,0	31,8	31,8	–	–	–	–	–		–	12,4	12,4	48,2
С90.35-6.1	1,2	–	2,8	4,0	–	–	31,8	–	–	–	–	–	31,8	12,4	12,4	48,2
С90.35-8.1	1,2	–	2,8	4,0	–	–	–	43,4	–	–	–	–	43,4	12,4	12,4	59,8
С90.35-9.1	1,2	–	2,8	4,0	–	–	–	–	56,6	–	–	–	56,6	12,4	12,4	73,0
С90.35-10.1	1,2	–	2,8	4,0	–	–	–	–	–	71,7	–	–	71,7	12,4	12,4	88,1
С90.35-11.1	1,2	–	2,8	4,0	–	–	–	–	–	–	88,6	–	88,6	12,4	12,4	105,0
С90.35-12.1	1,2	–	2,8	4,0	–	–	–	–	–	–	–	106,9	106,9	12,4	12,4	123,3

Инв. № подл.	Подпись и дата	Взам. инв. №

Марка сваи	Изделия арматурные													Всего
	Арматура класса													
	А-I			А II								Вр I		
	ГОСТ 5781-82											ГОСТ 6727-80		
	ф10	ф16	Итого	ф12	ф14	ф16	ф18	ф20	ф22	ф25	Итого	ф5	Итого	
С100.35-6.1	1,2	3,6	4,8	35,4	–	–	–	–	–	–	35,4	13,2	13,2	53,4
С100.35-8.1	1,2	3,6	4,8	–	48,3	–	–	–	–	–	48,3	13,2	13,2	66,3
С100.35-9.1	1,2	3,6	4,8	–		63,0	–		–	–	63,0	13,2	13,2	81,0
С100.35-10.1	1,2	3,6	4,8	–	–	–	79,8	–	–	–	79,8	13,2	13,2	97,8
С100.35-11.1	1,2	3,6	4,8	–	–	–	–	98,5	–	–	98,5	13,2	13,2	116,5
С100.35-12.1	1,2	3,6	4,8	–	–	–	–	–	118,9	–	118,9	13,2	13,2	136,9
С100.35-13.1	1,2	3,6	4,8	–	–	–	–	–	–	153,5	153,5	13,2	13,2	171,5
С110.35-8.1	1,2	3,6	4,8	–	53,1	–	–	–	–	–	53,1	14,1	14,1	72,0
С110.35-9.1	1,2	3,6	4,8	–	–	69,3	–	–	–	–	69,3	14,1	14,1	88,2
С110.35-10.1	1,2	3,6	4,8	–	–	–	87,7	–	–	–	87,7	14,1	14,1	106,6
С110.35-11.1	1,2	3,6	4,8	–	–	–	–	108,4	–	–	108,4	14,1	14,1	127,3
С110.35-12.1	1,2	3,6	4,8	–	–	–	–	–	130,7	–	130,7	14,1	14,1	149,6
С110.35-13.1	1,2	3,6	4,8	–	–	–	–	–	–	168,9	168,9	14,1	14,1	187,8
С120.35-8.1	1,2	3,6	4,8	–	58,0	–	–	–	–	–	58,0	14,9	14,9	77,7
С120.35-9.1	1,2	3,6	4,8	–	–	75,7	–	–	–	–	75,7	14,9	14,9	95,4
С120.35-10.1	1,2	3,6	4,8	–	–	–	95,8	–	–	–	95,8	14,9	14,9	115,5
С120.35-11.1	1,2	3,6	4,8	–	–	–	–	118,3	–	–	118,3	14,9	14,9	138,0

Марка сбли	Изделия арматурные													Всего
	Арматура класса													
	А-I				А-III							Вр-I		
	ГОСТ 5781-82											ГОСТ 6727 80		
	ф10	ф16	ф18	Итого	ф14	ф16	ф18	ф20	ф22	ф25	Итого	ф5	Итого	
С120.35-12.1	1,2	3,6	–	4,8	–	–	–	–	142,7	–	142,7	14,9	14,9	162,4
С120 35-13.1	1,2	3,6	–	4,8	–	–	–	–	–	184,4	184,4	14,9	14,9	204,1
С130 35 8.1	1,2	–	4,6	5,8	62,8			–	–		62,8	15,8	15,8	84,4
С130 35 9.1	1,2	–	4,6	5,8	–	82,0	–	–	–	–	82,0	15,8	15,8	103,6
С130 35 10.1	1,2	–	4,6	5,8	–	–	103,8	–	–	–	103,8	15,8	15,8	125,4
С130 35 11.1	1,2	–	4,6	5,8	–	–	–	128,1	–	–	128,1	15,8	15,8	149,7
С130 35-12.1	1,2	–	4,6	5,8	–	–	–	–	154,6	–	154,6	15,8	15,8	176,2
С130 35 13.1	1,2	–	4,6	5,8	–		–	–	–	199,7	199,7	15,8	15,8	221,3
С140 35-9.1	1,2	–	4,6	5,8	–	88,2	–	–		–	88,2	16,7	16,7	110,7
С140 35 10.1	1,2	–	4,6	5,8	–		111,7		–	–	111,7	16,7	16,7	134,2
С140 35 11.1	1,2	–	4,6	5,8	–	–		138,0	–		138,0	16,7	16,7	160,5
С140.35 12.1	1,2	–	4,6	5,8	–	–	–	–	166,5	–	166,5	16,7	16,7	189,0
С140.35 13.1	1,2	–	4,6	5,8	–	–	–	–	–	215,1	215,1	16,7	16,7	237,6
С150 35 10.1	1,2		4,6	5,8		–	119,8	–			119,8	17,5	17,5	143,1
С150 35 11.1	1,2	–	4,6	5,8		–	–	147,9			147,9	17,5	17,5	171,2
С150 35-12.1	1,2	–	4,6	5,8	–	–	–	–	178,5	–	178,5	17,5	17,5	201,8
С150 35 13.1	1,2	–	4,6	5,8	–	–	–	–	–	230,5	230,5	17,5	17,5	253,8
С160 35 10.1	1,2	–	4,6	5,8	–	–	127,7	–	–	–	127,7	18,4	18,4	151,9

Марка сваи	Изделия арматурные																Всего
	Арматура класса																
	А-I					А-II				А-III					Вр I		
	ГОСТ 5781 82														ГОСТ 6727 80		
	ф10	ф12	ф14	ф18	Итого	ф10	ф12	ф14	Итого	ф12	ф20	ф22	ф25	Итого	ф5	Итого	
С160.35-11.1	1,2	–	–	4,6	5,8	–	–	–	–	–	157,8	–	–	157,8	18,4	18,4	182,0
С160.35-12.1	1,2	–	–	4,6	5,8	–	–	–	–	–	–	190,3	–	190,3	18,4	18,4	214,5
С160.35-13.1	1,2	–	–	4,6	5,8	–	–	–	–	–	–	–	245,9	245,9	18,4	18,4	270,1
С40.40-1.1	11,1	2,2	–	–	13,3	–	–	–	–	–	–	–	–	–	9,6	9,6	22,9
С40.40-2.1	1,3	2,2	–	–	3,5	9,8	–	–	9,8	–	–	–	–	–	9,6	9,6	22,9
С40.40-5.1	1,3	2,2	–	–	3,5	–	14,1	–	14,1	–	–		–	–	9,6	9,6	27,2
С40.40-6.1	1,3	2,2	–	–	3,5	–	–	–	–	14,1	–	–		14,1	9,6	9,6	27,2
С50.40-1.1	13,6	2,2	–	–	15,8	–	–		–	–	–	–	–	–	10,6	10,6	26,4
С50.40-2.1	1,3	2,2			3,5	13,2		–	13,2			–	–	–	10,6	10,6	26,4
С50.40-5.1	1,3	2,2	–	–	3,5	–	17,6	–	17,6	–	–	–			10,6	10,6	31,7
С50.40-6.1	1,3	2,2	–		3,5	–		–	–	17,6		–	–	17,6	10,6	10,6	31,7
С60.40-1.1	16,0	–	3,0	–	19,0	–	–	–	–	–	–	–	–	–	11,6	11,6	30,6
С60.40-2.1	1,3	–	3,0	–	4,3	14,7	–	–	14,7	–	–	–	–	–	11,6	11,6	30,6
С60.40-5.1	1,3	–	3,0	–	4,3	–	21,2	–	21,2	–	–	–	–	–	11,6	11,6	37,1
С60.40-6.1	1,3	–	3,0	–	4,3	–	–	–	–	21,2	–	–	–	21,2	11,6	11,6	37,1
С60.40-7.1	1,3	–	3,0	–	4,3	–	–	28,9	28,9	–	–	–	–	–	11,6	11,6	44,6

Марка сваи	Изделия арматурные															Вес, кг
	Арматура класса															
	A I				A II		A III							Bp I		
	ГОСТ 5781-82													ГОСТ 6727-80		
	ф10	ф14	ф16	Итого	ф12	Итого	ф12	ф14	ф16	ф18	ф20	ф28	Итого	ф5	Итого	
С60.40-8.1	1,3	3,0	–	4,3	–	–	–	28,9	–	–	–	–	28,9	11,6	11,6	44,8
С70.40-5.1	1,3	3,0	–	4,3	24,8	24,8		–	–	–	–	–		12,6	12,6	41,7
С70.40-6.1	1,3	3,0		4,3		–	24,8					–	24,8	12,6	12,6	41,7
С70.40-8.1	1,3	3,0	–	4,3	–	–	–	33,7	–				33,7	12,6	12,6	50,6
С70.40-9.1	1,3	3,0	–	4,3	–	–	–	–	44,0	–	–	–	44,0	12,6	12,6	60,9
С70.40-10.1	1,3	3,0	–	4,3	–	–	–	–	–	55,8	–	–	55,8	12,6	12,6	72,7
С70.40-11.1	1,3	3,0	–	4,3	–	–	–	–	–		68,9		68,9	12,6	12,6	85,8
С70.40-12.1	1,3	3,0	–	4,3	–	–	–	–	–	–	–	83,1	83,1	12,6	12,6	100,0
С80.40-5.1	1,4	–	4,0	5,4	28,3	28,3	–	–	–	–	–	–	–	13,6	13,6	47,3
С80.40-6.1	1,4	–	4,0	5,4	–	–	28,3	–	–	–	–	–	28,3	13,6	13,6	47,3
С80.40-8.1	1,4	–	4,0	5,4	–	–	–	38,6	–	–	–	–	38,6	13,6	13,6	57,6
С80.40-9.1	1,4	–	4,0	5,4	–	–	–	–	50,4	–	–	–	50,4	13,6	13,6	69,4
С80.40-10.1	1,4	–	4,0	5,4	–	–	–	–	–	63,8	–	–	63,8	13,6	13,6	82,8
С80.40-11.1	1,4	–	4,0	5,4	–	–	–	–	–	–	78,7	–	78,7	13,6	13,6	97,7
С80.40-12.1	1,4		4,0	5,4	–	–	–	–	–	–	–	95,0	95,0	13,6	13,6	114,0

3.011.1-10.1 ВС

Лист 34

Марка сваи	Изделия арматурные																Всего
	Арматура класса																
	А-I				А-II		А-III								Вр I		
	ГОСТ 5781 82														ГОСТ 6727 80		
	ф10	ф16	ф18	Итого	ф12	Итого	ф12	ф14	ф16	ф18	ф20	ф22	ф25	Итого	ф5	Итого	
С80.40-13.1	1,4	4,0	—	5,4	—	—	—	—	—	—	—	—	122,7	122,7	13,6	13,6	141,7
С90.40-5.1	1,4	4,0	—	5,4	31,9	31,9	—	—	—	—	—	—	—	—	14,6	14,6	51,9
С90.40-6.1	1,4	4,0		5,4	—	—	31,9	—	—	—	—	—	—	31,9	14,6	14,6	51,9
С90.40-8.1	1,4	4,0	—	5,4	—	—		43,4	—	—	—	—	—	43,4	14,6	14,6	63,4
С90.40-9.1	1,4	4,0	—	5,4	—	—	—	—	56,7	—	—	—	—	56,7	14,6	14,6	76,7
С90.40-10.1	1,4	4,0	—	5,4	—	—	—	—	—	71,8	—	—	—	71,8	14,6	14,6	91,8
С90.40-11.1	1,4	4,0	—	5,4	—			—	—	—	88,7	—	—	88,7	14,6	14,6	108,7
С90.40-12.1	1,4	4,0	—	5,4	—	—	—	—	—	—		106,9	—	106,9	14,6	14,6	126,9
С90.40-13.1	1,4	4,0	—	5,4			—			—			138,1	138,1	14,6	14,6	158,1
С100.40-6.1	1,4	—	5,0	6,4		—	35,4				—	—		35,4	15,6	15,6	51,4
С100.40-8.1	1,4	—	5,0	6,4		—	—	48,3	—		—	—	—	48,3	15,6	15,6	70,3
С100.40-9.1	1,4		5,0	6,4		—			63,0			—		63,0	15,6	15,6	85,0
С100.40-10.1	1,4	—	5,0	6,4	—	—		—	—	79,8		—	—	79,8	15,6	15,6	101,8
С100.40-11.1	1,4	—	5,0	6,4	—	—	—	—	—	—	98,5	—	—	98,5	15,6	15,6	120,5
С100.40-12.1	1,4		5,0	6,4			—					118,9		118,9	15,6	15,6	140,9
С100.40-13.1	1,4	—	5,0	6,4				—		—			153,5	153,5	15,6	15,6	175,5
С110.40-8.1	1,4		5,0	6,4				53,1		—		—	—	53,1	16,6	16,6	76,1

Марка сваи	Изделия арматурные													Всего
	Арматура класса													
	А I				А III							Вр-I		
	ГОСТ 5781-82											ГОСТ 6727-80		
	ф10	ф18	ф20	Итого	ф14	ф16	ф18	ф20	ф22	ф25	Итого	ф5	Итого	
С 110 40-9 1	1,4	5,0	—	6,4	—	69,3	—	—	—	—	69,3	16,6	16,6	92,3
С 110 40-10 1	1,4	5,0	—	6,4	—	—	87,8	—	—	—	87,8	16,6	16,6	110,8
С 110 40-11 1	1,4	5,0	—	6,4	—	—	—	108,4	—	—	108,4	16,6	16,6	131,4
С 110 40-12 1	1,4	5,0	—	6,4	—	—	—	—	130,8	—	130,8	16,6	16,6	153,8
С 110 40 13 1	1,4	5,0	—	6,4	—	—	—	—	—	158,9	158,9	16,6	16,6	181,9
С 120 40 8 1	1,4	5,0	—	6,4	58,0	—	—	—	—	—	58,0	17,6	17,6	82,0
С 120 40-9 1	1,4	5,0	—	6,4	—	75,7	—	—	—	—	75,7	17,6	17,6	99,7
С 120 40-10 1	1,4	5,0	—	6,4	—	—	95,8	—	—	—	95,8	17,6	17,6	119,8
С 120 40 11 1	1,4	5,0	—	6,4	—	—	—	118,3	—	—	118,3	17,6	17,6	142,3
С 120.40-12 1	1,4	5,0	—	6,4	—	—	—	—	142,7	—	142,7	17,6	17,6	166,7
С 120.40-13 1	1,4	5,0	—	6,4	—	—	—	—	—	184,4	184,4	17,6	17,6	208,4
С 130.40-9 1	1,4	—	6,2	7,6	—	82,0	—	—	—	—	82,0	18,6	18,6	108,2
С 130.40-10 1	1,4	—	6,2	7,6	—	—	103,8	—	—	—	103,8	18,6	18,6	130,0
С 130.40-11 1	1,4	—	6,2	7,6	—	—	—	128,2	—	—	128,2	18,6	18,6	154,4
С 130 40-12 1	1,4	—	6,2	7,6	—	—	—	—	154,6	—	154,6	18,6	18,6	180,8
С 130 40-13 1	1,4	—	6,2	7,6	—	—	—	—	—	199,8	199,8	18,6	18,6	226,0
С 140.40-9 1	1,4	—	6,2	7,6	—	88,3	—	—	—	—	88,3	19,6	19,6	115,5

Инв. № подл.	Подпись и дата	Взам. инв. №

Марка сваи	Изделия арматурные											Всего
	Арматура класса											
	А-I				А-III					Вр-I		
	ГОСТ 5781-82									ГОСТ 6727-80		
	ф10	ф20	ф22	Итого	ф18	ф20	ф22	ф25	Итого	ф5	Итого	
С140.40-10.1	1,4	6,2	–	7,6	111,8	–	·	–	111,8	19,6	19,6	139,0
С140.40-11.1	1,4	6,2	–	7,6		138,0		–	138,0	19,6	19,6	165,2
С140.40-12.1	1,4	6,2	–	7,6	–	–	166,6	–	166,6	19,6	19,6	193,8
С140.40-13.1	1,4	6,2	–	7,6	–	–	–	215,2	215,2	19,6	19,6	242,4
С150.40-10.1	1,4	6,2	–	7,6	119,8	–	–	–	119,8	20,6	20,6	148,0
С150.40-11.1	1,4	6,2	–	7,6	–	148,0	–	–	148,0	20,6	20,6	176,2
С150.40-12.1	1,4	6,2	–	7,6	–	–	178,5	–	178,5	20,6	20,6	206,7
С150.40-13.1	1,4	6,2	–	7,6	–	–	–	230,6	230,6	20,6	20,6	258,8
С160.40-11.1	1,4	–	7,6	9,0	–	157,9	–	–	157,9	21,6	21,6	188,5
С160.40-12.1	1,4	–	7,6	9,0	–	–	190,4	–	190,4	21,6	21,6	221,0
С160.40-13.1	1,4	–	7,6	9,0	–	–	–	246,0	246,0	21,6	21,6	276,6

Марка сваи	Изделия арматурные													Всего
	Арматура классов													
	А-I			А-II		А-III						Вр-I		
	ГОСТ 5781-82											ГОСТ 6727-80		
	ф10	ф12	Итого	ф12	Итого	ф12	ф14	ф16	ф18	ф20	Итого	ф5	Итого	
С 90.30-4-1у	1,0	26,5	27,5	–	–	–	–	–	–	–	–	9,0	9,0	36,5
С 70.30-5-1у	1,0	1,8	2,8	24,7	24,7	–	–	–	–	–	–	9,0	9,0	36,5
С 70.30-6-1у	1,0	1,8	2,8	–	–	24,7	–	–	–	–	24,7	9,0	9,0	36,5
С 90.30-8-1у	1,0	1,8	2,8	–	–	–	33,7	–	–	–	33,7	9,0	9,0	45,5
С 70.30-9-1у	1,0	1,8	2,8	–	–	–	–	44,0	–	–	44,0	9,0	9,0	55,8
С 80.30-4-1у	1,1	30,1	31,2	–	–	–	–	–	–	–	–	9,7	9,7	40,9
С 80.30-5-1у	1,1	1,8	2,9	28,3	28,3	–	–	–	–	–	–	9,7	9,7	40,9
С 80.30-6-1у	1,1	1,8	2,9	–	–	28,3	–	–	–	–	28,3	9,7	9,7	40,9
С 80.30-8-1у	1,1	1,8	2,9	–	–	–	38,6	–	–	–	38,6	9,7	9,7	51,2
С 80.30-9-1у	1,1	1,8	2,9	–	–	–	–	50,4	–	–	50,4	9,7	9,7	63,0
С 80.30-10-1у	1,1	1,8	2,9	–	–	–	–	–	63,8	–	63,8	9,7	9,7	76,4
С 80.30-11-1у	1,1	1,8	2,9	–	–	–	–	–	–	78,7	78,7	9,7	9,7	91,3
С 90.30-5-1у	1,1	1,8	2,9	31,9	31,9	–	–	–	–		–	10,4	10,4	45,2
С 90.30-6-1у	1,1	1,8	2,9	–	–	31,9	–	–	–	–	31,9	10,4	10,4	45,2
С 90.30-8-1у	1,1	1,8	2,9	–	–	–	43,4	–	–	–	43,4	10,4	10,4	56,7
С 90.30-9-1у	1,1	1,8	2,9	–	–	–	–	56,7	–	–	56,7	10,4	10,4	70,0
С 90.30-10-1у	1,1	1,8	2,9	–	–	–	–	–	71,8	–	71,8	10,4	10,4	85,1
С 90.30-11-1у	1,1	1,8	2,9	–	–	–	–	–	–	88,7	88,7	10,4	10,4	102,0

Инв. № подл.	Подпись и дата	Взам. инв. №
11416		

Марка сваи	Изделия арматурные													
	Арматура класса													Всего
	A I			A III								Bp I		
	ГОСТ 5781-82											ГОСТ 6727-80		
	ф10	ф14	Итого	ф12	ф14	ф16	ф18	ф20	ф22	ф25	Итого	ф5	Итого	
С 100.30-6.1 у	1,1	2,6	3,7	35,4	–	–	–	–	–	–	35,4	11,1	11,1	50,2
С 100.30-8.1 у	1,1	2,6	3,7	–	48,3	–	–	–	–	–	48,3	11,1	11,1	63,1
С 100.30-9.1 у	1,1	2,6	3,7	–	–	63,0	–	–	–	–	63,0	11,1	11,1	77,8
С 100.30-10.1 у	1,1	2,6	3,7	–	–	–	79,6	–	–	–	79,6	11,1	11,1	94,6
С 100.30-11.1 у	1,1	2,6	3,7	–	–	–	–	98,6	–	–	98,6	11,1	11,1	113,4
С 100.30-12.1 у	1,1	2,6	3,7	–	–	–	–	–	118,9	–	118,9	11,1	11,1	133,7
С 100.30-13.1 у	1,1	2,6	3,7	–	–	–	–	–	–	153,6	153,6	11,1	11,1	168,4
С 110.30-8.1 у	1,1	2,6	3,7	–	53,0	–	–	–	–	–	53,0	11,9	11,9	68,6
С 110.30-9.1 у	1,1	2,6	3,7	–	–	64,3	–	–	–	–	69,3	11,9	11,9	84,9
С 110.30-10.1 у	1,1	2,6	3,7	–	–	–	87,7	–	–	–	87,7	11,9	11,9	103,3
С 110.30-11.1 у	1,1	2,6	3,7	–	–	–	–	108,4	–	–	108,4	11,9	11,9	124,0
С 110.30-12.1 у	1,1	2,6	3,7	–	–	–	–	–	130,7	–	130,7	11,9	11,9	146,3
С 110.30-13.1 у	1,1	2,6	3,7	–	–	–	–	–	–	168,9	168,9	11,9	11,9	184,5
С 120.30-8.1 у	1,1	2,6	3,7	–	57,9	–	–	–	–	–	57,9	12,6	12,6	74,2
С 120.30-9.1 у	1,1	2,6	3,7	–	–	75,6	–	–	–	–	75,6	12,6	12,6	91,2
С 120.30-10.1 у	1,1	2,6	3,7	–	–	–	95,7	–	–	–	95,7	12,6	12,6	112,0
С 120.30-11.1 у	1,1	2,6	3,7	–	–	–	–	118,3	–	–	118,3	12,6	12,6	134,6
С 120.30-12.1 у	1,1	2,6	3,7	–	–	–	–	–	142,7	–	142,7	12,6	12,6	159,0

1.011.1-10.1 РС

39

Марка сваи	Изделия арматурные															
	Арматура класса															
	А-I				А II		А-III							Вр-I		Всего
	ГОСТ 5781-82													ГОСТ 6727-80		
	ф10	ф12	ф14	Итого	ф12	Итого	ф12	ф14	ф16	ф18	ф20	ф25	Итого	ф5	Итого	
С120.30-13.1.у	1,1	–	2,6	3,7	–	–	–	–	–	–	–	184,3	184,3	12,6	12,6	200,6
СТ035-А.1.у	1,1	26,8	–	27,9	–	–	–	–	–	–	–	–	–	11,0	11,0	38,9
С70.35-5.1.у	1,1	2,0	–	3,1	24,8	24,8	–	–	–	–	–	–	–	11,0	11,0	38,9
С70.35-6.1.у	1,1	2,0	–	3,1	–	–	24,8	–	–	–	–	–	24,8	11,0	11,0	38,9
С70.35 8.1.у	1,1	2,0	–	3,1	–	–	–	33,7	–	–	–	–	33,7	11,0	11,0	47,8
С70.35-9.1.у	1,1	2,0	–	3,1	–	–	–	–	44,0	–	–	–	44,0	11,0	11,0	58,1
С70.35-10.1.у	1,1	2,0	–	3,1	–	–	–	–	–	55,8	–	–	55,8	11,0	11,0	69,9
С80.35-5.1.у	1,2	–	2,8	4,0	28,3	28,3	–	–	–	–	–	–	–	11,9	11,9	44,2
С80.35-6.1.у	1,2	–	2,8	4,0	–	–	28,3	–	–	–	–	–	28,3	11,9	11,9	44,2
С80.35 8.1.у	1,2	–	2,8	4,0	–	–	–	38,6	–	–	–	–	38,6	11,9	11,9	54,5
С80.35-9.1.у	1,2	–	2,8	4,0	–	–	–	–	50,4	–	–	–	50,4	11,9	11,9	66,3
С80.35-10.1.у	1,2	–	2,8	4,0	–	–	–	–	–	63,8	–	–	63,8	11,9	11,9	79,7
С80.35 11.1.у	1,2	–	2,8	4,0	–	–	–	–	–	–	78,1	–	78,1	11,9	11,9	94,6
С90.35 5.1.у	1,2	–	2,8	4,0	31,8	31,8	–	–	–	–	–	–	–	12,8	12,8	48,6
С90.35 6.1.у	1,2	–	2,8	4,0	–	–	31,8	–	–	–	–	–	31,8	12,8	12,8	48,6
С90.35-8.1.у	1,2	–	2,8	4,0	–	–	–	43,4	–	–	–	–	43,4	12,8	12,8	60,2
С90.35 9.1.у	1,2	–	2,8	4,0	–	–	–	–	56,6	–	–	–	56,6	12,8	12,8	73,4
С90.35-10.1.у	1,2	–	2,8	4,0	–	–	–	–	–	71,7	–	–	71,7	12,8	12,8	88,5

1.011.1-10.1 – РС

Лист 40

Марка сваи	Изделия арматурные: Арматура класса														Всего
	А-I				А-III								Вр-I		
	ГОСТ 5781-82												ГОСТ 6727-80		
	ф10	ф14	ф16	Итого	ф12	ф14	ф16	ф18	ф20	ф22	ф25	Итого	ф5	Итого	
С 90.35-11.1у	1,2	2,8	–	4,0	–	–	–	–	88,6	–	–	88,6	12,8	12,8	105,4
С 90.35-12.1у	1,2	2,8	–	4,0	–	–	–	–	–	106,9	–	106,9	12,8	12,8	123,7
С 100.35-6.1у	1,2	–	3,6	4,8	35,4	–	–	–	–	–	–	35,4	13,6	13,6	53,8
С 100.35-8.1у	1,2	–	3,6	4,8	–	48,3	–	–	–	–	–	48,3	13,6	13,6	66,7
С 100.35-9.1у	1,2	–	3,6	4,8	–	–	63,0	–	–	–	–	63,0	13,6	13,6	81,4
С 100.35-10.1у	1,2	–	3,6	4,8	–	–	–	79,8	–	–	–	79,8	13,6	13,6	98,2
С 100.35-11.1у	1,2	–	3,6	4,8	–	–	–	–	98,5	–	–	98,5	13,6	13,6	116,9
С 100.35-12.1у	1,2	–	3,6	4,8	–	–	–	–	–	118,9	–	118,9	13,6	13,6	137,3
С 100.35-13.1у	1,2	–	3,6	4,8	–	–	–	–	–	–	153,5	153,5	13,6	13,6	171,9
С 110.35-8.1у	1,2	–	3,6	4,8	–	53,1	–	–	–	–	–	53,1	14,5	14,5	72,4
С 110.35-9.1у	1,2	–	3,6	4,8	–	–	69,3	–	–	–	–	69,3	14,5	14,5	88,6
С 110.35-10.1у	1,2	–	3,6	4,8	–	–	–	87,7	–	–	–	87,7	14,5	14,5	107,0
С 110.35-11.1у	1,2	–	3,6	4,8	–	–	–	–	108,4	–	–	108,4	14,5	14,5	127,1
С 110.35-12.1у	1,2	–	3,6	4,8	–	–	–	–	–	130,1	–	130,1	14,5	14,5	150,0
С 110.35-13.1у	1,2	–	3,6	4,8	–	–	–	–	–	–	168,9	168,9	14,5	14,5	188,2
С 120.35-8.1у	1,2	–	3,6	4,8	–	58,0	–	–	–	–	–	58,0	15,3	15,3	78,1

1.011.1-10.1 – ОС

Альб. 41

Марка сваи	Изделия арматурные													
	Арматура классов													Всего
	A I				A III							Bp I		
	ГОСТ 5781-82											ГОСТ 6727-80		
	ф10	ф16	ф18	Итого	ф14	ф16	ф18	ф20	ф22	ф25	Итого	ф5	Итого	
С 120.35-9.1у	1,2	3,6	–	4,8	–	75,1	–	–	–	–	75,1	15,3	15,3	95,8
С 120.35-10.1у	1,2	3,6	–	4,8	–	–	95,8	–	–	–	95,8	15,3	15,3	115,9
С 120.35-11.1у	1,2	3,6	–	4,8	–	–	–	118,1	–	–	118,3	15,3	15,3	138,4
С 120.35-12.1у	1,2	3,6	–	4,8	–	–	–	–	142,7	–	142,7	15,3	15,3	162,8
С 120.35-13.1у	1,2	3,6	–	4,8	–	–	–	–	–	184,4	184,4	15,3	15,3	204,5
С 130.35-8.1у	1,2	–	4,6	5,8	62,8	–	–	–	–	–	62,8	16,2	16,2	84,8
С 130.35-9.1у	1,2	–	4,6	5,8	–	82,0		–	–	–	82,0	16,2	16,2	104,0
С 130.35-10.1у	1,2	–	4,6	5,8	–	–	103,8	–	–	–	103,8	16,2	16,2	125,8
С 130.35-11.1у	1,2	–	4,6	5,8	–	–	–	128,1	–	–	128,1	16,2	16,2	150,1
С 130.35-12.1у	1,2	–	4,6	5,8	–	–	–	–	154,6	–	154,6	16,2	16,2	176,6
С 130.35-13.1у	1,2	–	4,6	5,8	–	–	–	–	–	199,7	199,9	16,2	16,2	221,7
С 140.35-9.1у	1,2	–	4,6	5,8	–	88,2	–	–	–	–	88,2	17,1	17,1	111,1
С 140.35-10.1у	1,2	–	4,6	5,8	–	–	111,1	–		–	111,1	17,1	17,1	134,0
С 140.35-11.1у	1,2	–	4,6	5,8	–	–	–	138,0	–	–	138,0	17,1	17,1	160,9
С 140.35-12.1у	1,2	–	4,6	5,8	–	–	–	–	166,5	–	166,5	17,1	17,1	189,4
С 140.35-13.1у	1,2	–	4,6	5,8	–	–		–		215,1	215,1	17,1	17,1	238,0

1011-10.1 РС

42

Инв. № подл.	Подпись и дата	Взам. инв. №

Марка сваи	Изделия арматурные																
	Арматура классов																
	A I				A II		A III								Bp I		Всего
	ГОСТ 5781-82														10С(679)80		
	ф10	ф14	ф18	Итого	ф17	Итого	ф12	ф14	ф16	ф18	ф20	ф22	ф25	Итого	ф5	Итого	
С 150 35 10 1 у	1,2	–	4,6	5,8	–	–	–	–	–	119,8	–	–	–	119,8	17,9	17,9	143,5
С 150 35 11 1 у	1,2	–	4,6	5,8	–	–	–	–	–	–	141,9	–	–	141,9	17,9	17,9	171,6
С 150 35 12 1 у	1,2	–	4,6	5,8	–	–	–	–	–	–	–	118,5	–	118,5	17,9	17,9	202,2
С 150 35 13 1 у	1,2	–	4,6	5,8	–	–	–	–	–	–	–	–	230,5	230,5	17,9	17,9	254,2
С 160 35 10 1 у	1,2	–	4,6	5,8	–	–	–	–	–	124,1	–	–	–	124,1	18,8	18,8	152,3
С 160 35 11 1 у	1,2	–	4,6	5,8	–	–	–	–	–	–	152,8	–	–	152,8	18,8	18,8	182,4
С 160 35 12 1 у	1,2	–	4,6	5,8	–	–	–	–	–	–	–	190,3	–	190,3	18,8	18,8	214,9
С 160 35-13 1 у	1,2	–	4,6	5,8	–	–	–	–	–	–	–	–	245,9	245,9	18,8	18,8	270,5
С 70 40 5 1 у	1,3	3,0	–	4,3	24,8	24,8	–	–	–	–	–	–	–	–	13,1	13,1	42,2
С 70 40 6 1 у	1,3	3,0	–	4,3	–	–	24,8	–	–	–	–	–	–	24,8	13,1	13,1	42,2
С 70 40 8 1 у	1,3	3,0	–	4,3	–	–		33,7	–	–	–	–	–	33,7	13,1	13,1	51,1
С 70 40 9 1 у	1,3	3,0	–	4,3	–	–	–	–	44,0	–	–	–	–	44,0	13,1	13,1	61,4
С 70 40 10 1 у	1,3	3,0	–	4,3	–	–	–	–		55,8	–	–	–	55,8	13,1	13,1	73,2
С 70 40 11 1 у	1,3	3,0	–	4,3	–	–	–	–	–	–	68,9	–	–	68,9	13,1	13,1	86,3
С 70 40-12 1 у	1,3	3,0	–	4,3	–	–	–	–	–	–	–	83,1	–	83,1	13,1	13,1	100,5

1.011.1-10.1 ОС

Марка сваи	Изделия арматурные															Всего
	Арматура класса															
	А I			А II		А III								Вр I		
	ГОСТ 5781 82													ГОСТ 6727 80		
	ф10	ф16	Итого	ф12	Итого	ф12	ф14	ф16	ф18	ф20	ф22	ф25	Итого	ф5	Итого	
С80 40 5 1 у	1,4	4,0	5,4	28,3	28,3	–	–	–	–	–	–	–	–	14,1	14,1	47,8
С80 40-6 1 у	1,4	4,0	5,4	–	–	28,3	–	–	–	–	–	–	28,3	14,1	14,1	47,8
С80 40-8 1 у	1,4	4,0	5,4	–	–	–	38,6	–	–	–	–	–	38,6	14,1	14,1	58,1
С80 40 9 1 у	1,4	4,0	5,4	–	–	–	–	50,4	–	–	–	–	50,4	14,1	14,1	69,9
С80 40 10 1 у	1,4	4,0	5,4	–	–	–	–	–	63,8	–	–	–	63,8	14,1	14,1	83,3
С80 40 11 1 у	1,4	4,0	5,4	–	–	–	–	–	–	78,7	–	–	78,7	14,1	14,1	98,0
С80 40 12 1 у	1,4	4,0	5,4	–	–	–	–	–	–	–	95,0	–	95,0	14,1	14,1	114,5
С80 40-13 1 у	1,4	4,0	5,4	–	–	–	–	–	–	–	–	122,7	122,7	14,1	14,1	142,2
С90 40-5 1 у	1,4	4,0	5,4	31,9	31,9	–	–	–	–	–	–	–	–	15,1	15,1	52,4
С90 40 6 1 у	1,4	4,0	5,4	–	–	31,9	–	–	–	–	–	–	31,9	15,1	15,1	52,4
С90 40 8 1 у	1,4	4,0	5,4	–	–	–	43,4	–	–	–	–	–	43,4	15,1	15,1	63,9
С90 40-9 1 у	1,4	4,0	5,4	–	–	–	–	56,7	–	–	–	–	56,7	15,1	15,1	77,2
С90 40 10 1 у	1,4	4,0	5,4	–	–	–	–	–	71,8	–	–	–	71,8	15,1	15,1	92,3
С90.40-11 1 у	1,4	4,0	5,4	–	–	–	–	–	–	88,7	–	–	88,7	15,1	15,1	109,2
С90 40-12 1 у	1,4	4,0	5,4	–	–	–	–	–	–	–	106,9	–	106,9	15,1	15,1	127,4
С90.40-13 1 у	1,4	4,0	5,4	–	–	–	–	–	–	–	–	138,1	138,1	15,1	15,1	158,6

Инв. № подл.	Подпись и дата	Взам. инв. №

Марка сели	Изделия арматурные													Всего
	Арматура класса													
	А-I			А-III								Вр-I		
	ГОСТ 5781-82											ГОСТ 6727-80		
	ф10	ф18	Итого	ф12	ф14	ф16	ф18	ф20	ф22	ф25	Итого	ф5	Итого	
С100 40-6 1у	1,4	5,0	6,4	35,4	–	–	–	–	–	–	35,4	16,1	16,1	57,9
С100 40 8 1у	1,4	5,0	6,4	–	48,5	–	–	–	–	–	48,3	16,1	16,1	70,8
С100 40-9 1у	1,4	5,0	6,4	–	–	63,0	–	–	–	–	63,0	16,1	16,1	85,5
С100 40 10 1у	1,4	5,0	6,4	–	–	–	79,8	–	–	–	79,8	16,1	16,1	102,3
С100 40 11 1у	1,4	5,0	6,4	–	–	–	–	98,5	–	–	98,5	16,1	16,1	121,0
С100 40 12 1у	1,4	5,0	6,4	–	–	–	–	–	118,9	–	118,9	16,1	16,1	141,4
С100 40 13 1у	1,4	5,0	6,4	–	–	–	–	–	–	153,5	153,5	16,1	16,1	176,0
С110 40-8 1у	1,4	5,0	6,4	–	53,1	–	–	–	–	–	53,1	17,1	17,1	76,6
С110 40 9 1у	1,4	5,0	6,4	–	–	69,3	–	–	–	–	69,3	17,1	17,1	92,8
С110 40 10 1у	1,4	5,0	6,4	–	–	–	87,8	–	–	–	87,8	17,1	17,1	111,3
С110 40-11 1у	1,4	5,0	6,4	–	–	–	–	108,4	–	–	108,4	17,1	17,1	131,9
С110 40-12 1у	1,4	5,0	6,4	–	–	–	–	–	130,8	–	130,8	17,1	17,1	154,3
С110 40 13 1у	1,4	5,0	6,4	–	–	–	–	–	–	158,9	158,9	17,1	17,1	182,4
С120 40 8 1у	1,4	5,0	6,4	–	58,0	–	–	–	–	–	58,0	18,1	18,1	82,5
С120 40 9 1у	1,4	5,0	6,4		–	75,7	–	–	–	–	75,7	18,1	18,1	100,2
С120 40 10 1у	1,4	5,0	6,4	–	–	–	95,8	–	–	–	95,8	18,1	18,1	120,3
С120 40 11 1у	1,4	5,0	6,4	–	–	–	–	118,3	–		118,3	18,1	18,1	142,8
С120 40 12 1у	1,4	5,0	6,4			–		–	142,7	–	142,7	18,1	18,1	167,2

1.011.1-10.1

Рс

Лист 45

Марка сваи	Изделия арматурные													Всего
	Арматура класса													
	А-I					А-III						Вр-I		
	ГОСТ 5781-82											ГОСТ 6727-80		
	ф10	ф18	ф20	ф22	Итого	ф16	ф18	ф20	ф22	ф25	Итого	ф5	Итого	
С 120 40 13 1 у	1,4	5,0	–	–	6,4	–	–	–	–	184,4	184,4	18,1	18,1	208,9
С 130 40 9 1 у	1,4	–	6,2	–	7,6	82,0	–	–	–	–	82,0	19,1	19,1	108,7
С 130 40-10 1 у	1,4	–	6,2	–	7,6	–	103,8	–	–	–	103,8	19,1	19,1	130,5
С 130 40 11 1 у	1,4	–	6,2	–	7,6	–	–	128,2	–	–	128,2	19,1	19,1	154,9
С 130 40 12 1 у	1,4	–	6,2	–	7,6	–	–	–	154,6	–	154,6	19,1	19,1	181,3
С 130 40-13 1 у	1,4	–	6,2	–	7,6	–	–	–	–	199,8	199,8	19,1	19,1	226,5
С 140 40 9 1 у	1,4	–	6,2	–	7,6	88,3	–	–	–	–	88,3	20,1	20,1	116,0
С 140 40 10 1 у	1,4	–	6,2	–	7,6	–	111,8	–	–	–	111,8	20,1	20,1	139,5
С 140 40 11 1 у	1,4	–	6,2	–	7,6	–	–	138,0	–	–	138,0	20,1	20,1	165,7
С 140 40 12 1 у	1,4	–	6,2	–	7,6	–	–	–	166,6	–	166,6	20,1	20,1	194,3
С 140 40 13 1 у	1,4	–	6,2	–	7,6	–	–	–	–	215,2	215,2	20,1	20,1	242,9
С 150 40-10 1 у	1,4	–	6,2	–	7,6	–	119,8	–	–	–	119,8	21,1	21,1	148,5
С 150 40 11 1 у	1,4	–	6,2	–	7,6	–	–	148,0	–	–	148,0	21,1	21,1	176,7
С 150 40 12 1 у	1,4	–	6,2	–	7,6	–	–	–	178,5	–	178,5	21,1	21,1	207,2
С 150 40 13 1 у	1,4	–	6,2	–	7,6	–		–	–	230,6	230,6	21,1	21,1	259,3
С 160 40 11 1 у	1,4	–	–	7,6	9,0	–	–	157,9	–	–	157,9	22,1	22,1	189,0
С 160 40 12 1 у	1,4	–	–	7,6	9,0	–	–	–	190,4	–	190,4	22,1	22,1	221,5
С 160 40 13 1 у	1,4	–	–	7,6	9,0	–	–	–	–	246,0	246,0	22,1	22,1	277,1

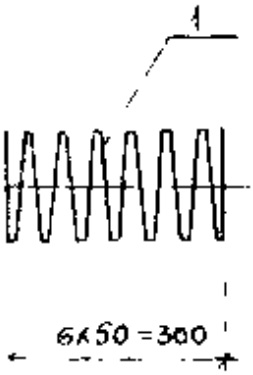

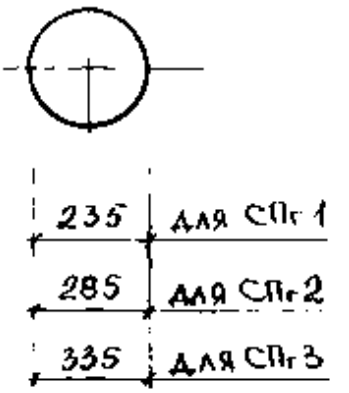

Деталь установки спирали в голове сваи

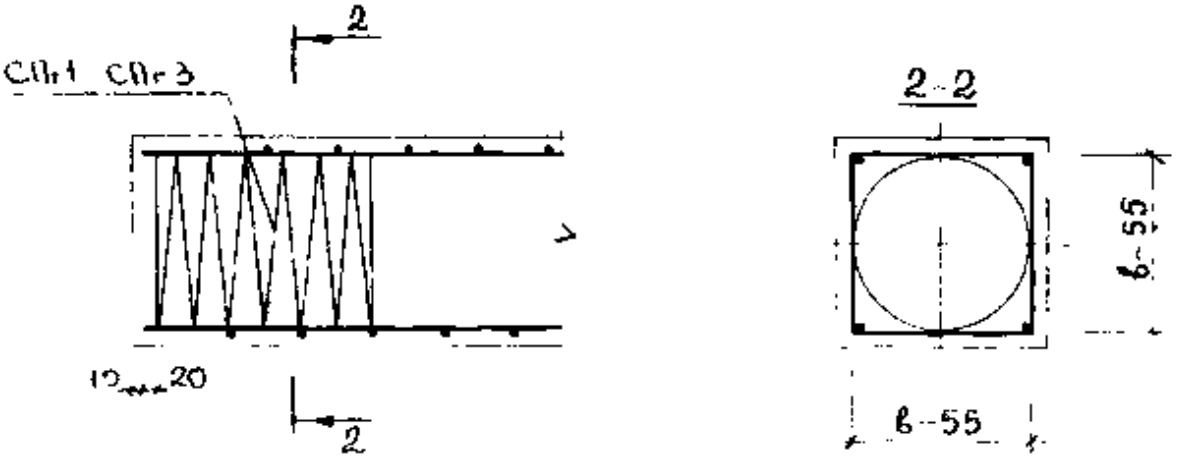

Марка спирали	Поз	Наименование	Кол	Масса ед., кг	Масса спирали кг
СПг1	1	ф5 Вр I, ℓ-5920	1	0,85	0,85
СПг2	1	ф5 Вр I, ℓ 7180	1	1,00	1,00
СПг3	1	ф5 Вр I, ℓ-8400	1	1,20	1,20

Арматура класса Вр-I по ГОСТ 6727 80

Н контр	Левашов		
Нач ПО 4	Лешин		
ГИП	Филиппов		
Вед инж	Горюшин		
Инж	Куприяшкина		
Пров	Горюшин		

1011 1 10 1

Спирали СПг1 СПг3

Стадия	Лист	Листов
Р		1

R45

Деталь установки петли

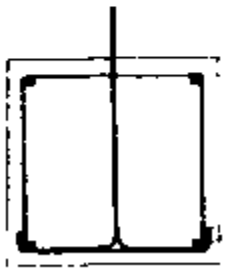

b 55

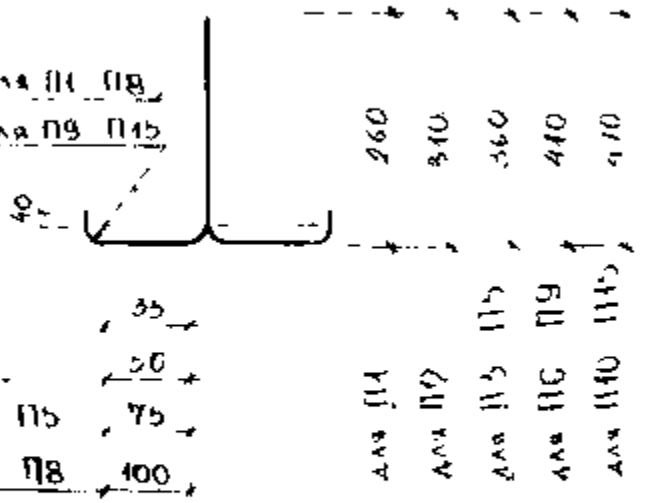

для П1 35
для П2 50
для П3 П5 75
для П6 П8 100
для П9 90
для П10 П15

Петли привязать к арматуре сваи вязальной проволокой

Марка петли	Поз	Наименование	Кол	Масса ед, кг	Масса петли, кг
П1	1	ф10АI, ℓ 810	1	0,50	0,50
П2	1	ф10АI, ℓ 940	1	0,58	0,58
П3	1	ф10АI, ℓ 1100	1	0,68	0,68
П4	1	ф12АI, ℓ 1100	1	0,98	0,98
П5	1	ф14АI, ℓ 1100	1	1,33	1,33
П6	1	ф12АI, ℓ 1240	1	1,10	1,10
П7	1	ф14АI, ℓ 1240	1	1,50	1,50
П8	1	ф16АI, ℓ = 1240	1	1,96	1,96
П9	1	ф18АI, ℓ = 1280	1	2,56	2,56

Н. конт.	Левашов	[signature]	[illegible]
Нач. пр. 4	Лешин	[signature]	[illegible]
ГИП	Филиппов	[signature]	[illegible]
Вед. инж.	Горюшин	[signature]	[illegible]
Инж.	Курбиаскина	[signature]	[illegible]
Пров.	Горюшин	[signature]	[illegible]

1 011 1 – 10 1

Петля П1 П15
Варианты

Стадия	Лист	Листов
Р	1	4

Фундаментпроект

Марка детали	Поз	Наименование	Кол	Масса ед., кг	Масса детали, кг
П10	1	ф 12 AI , ℓ - 1430	1	1,27	1,27
П11	1	ф 14 AI , ℓ - 1430	1	1,73	1,73
П12	1	ф 16 AI , ℓ 1430	1	2,26	2,26
П13	1	ф 18 AI , ℓ - 1430	1	2,86	2,86
П14	1	ф 20 AI , ℓ 1430	1	3,53	3,53
П15	1	ф 22 AI , ℓ = 1430	1	4,27	4,27

Арматура класса A I по ГОСТ 5781-82

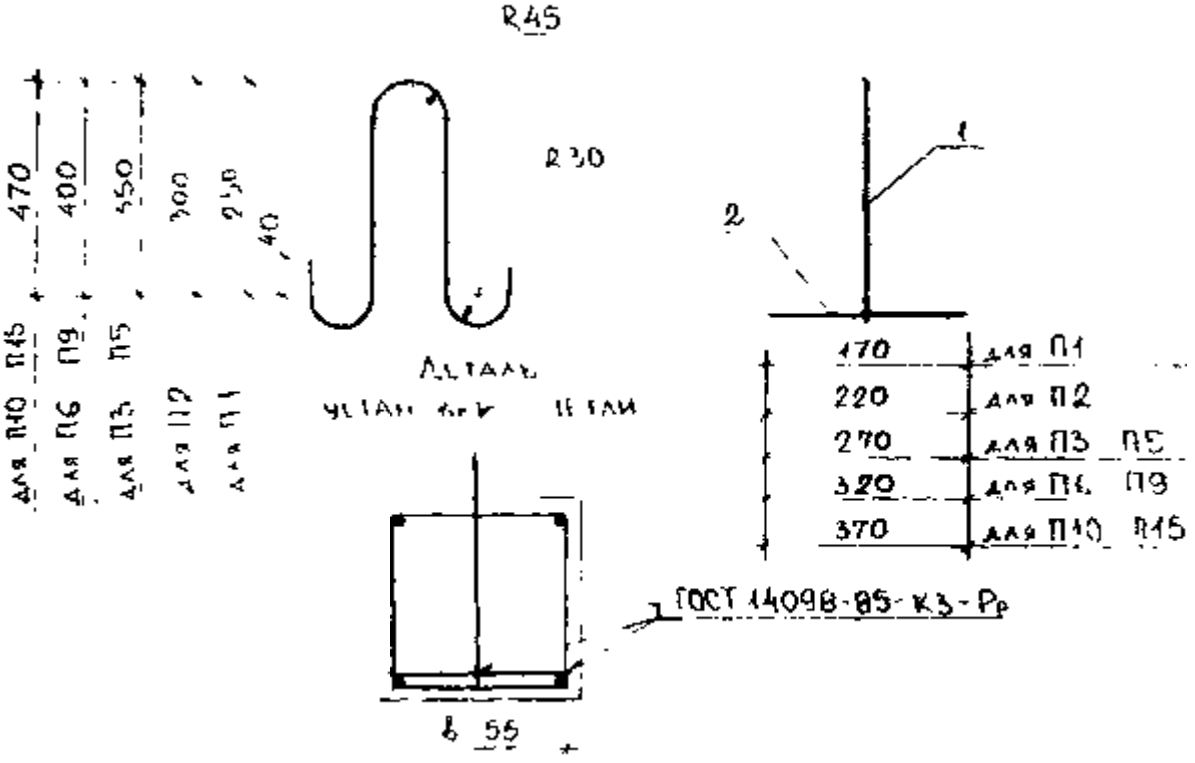

Марка детали	Поз	Наименование	Кол	Масса ед., кг	Масса детали кг
П1	1	ф10 AI, ℓ = 760	1	0,47	0,67
	2	ф10 AI, ℓ = 170	2	0,10	
П2	1	ф10 AI, ℓ = 860	1	0,53	0,81
	2	ф10 AI, ℓ = 220	2	0,14	
П3	1	ф10 AI, ℓ = 960	1	0,59	0,93
	2	ф10 AI, ℓ = 270	2	0,17	
П4	1	ф12 AI, ℓ = 960	1	0,85	1,19
	2	ф10 AI, ℓ = 270	2	0,17	
П5	1	ф12 AI, ℓ = 960	1	1,16	1,50
	2	ф10 AI, ℓ = 270	2	0,17	
П6	1	ф12 AI, ℓ = 1060	1	0,94	1,34
	2	ф10 AI, ℓ = 320	2	0,20	

Марка детали	Поз	Наименование	Кол	Масса ед., кг	Масса детали, кг
П7	1	ф14AI, ℓ 1060	1	1,28	1,68
	2	ф10AI, ℓ = 320	2	0,20	
П8	1	ф16AI, ℓ 1060	1	1,67	2,07
	2	ф10AI, ℓ 320	2	0,20	
П9	1	ф18AI ℓ 1060	1	2,17	2,52
	2	ф10AI ℓ 320	2	0,20	
П10	1	ф12AI, ℓ 1200	1	1,07	1,53
	2	ф10AI, ℓ 370	2	0,23	
П11	1	ф14AI, ℓ 1200	1	1,45	1,91
	2	ф10AI ℓ 370	2	0,23	
П12	1	ф16AI ℓ = 1200	1	1,63	2,35
	2	ф10AI ℓ 370	2	0,23	
П13	1	ф18AI, ℓ 1200	1	2,40	2,80
	2	ф10AI, ℓ 370	2	0,23	
П14	1	ф20AI, ℓ = 1200	1	2,95	3,41
	2	ф10AI, ℓ 370	2	0,23	
П15	1	ф22AI, ℓ 1200	1	3,69	4,09
	2	ф10AI ℓ 370	2	0,23	

Арматура класса AI по ГОСТ 5781-82